Еврокров
Ваш дом — наша гордость
www.eurokrov.ru
Тел. (495) 725-04-55

15°-55°

BDR, BDL, BVP, BXP

CE	FAKRO PP Sp. z o.o. ul. Węgierska 144a 33-300 Nowy Sącz Polska *(Poland/Pologne)*	Rok wprowadzenia *(Year of issue)* *(Einfuehrungsjahr)* 11

EN 14351-1:2006+A1:2010 (załącznik ZA, annex ZA, Anlage ZA)

Okna dachowe typu BDL/BDR L3, BVP L3, BXP L3 wraz z kołnierzami uszczelniającymi przeznaczone do zastosowania w lokalizacjach domowych i handlowych
(Roof window type BDL/BDR L3, BVP L3, BXP L3 *with flashings intended to be used in domestic and commercial location)*
(Dachflächenfenster Typ BDL/BDR L3, BVP L3, BXP L3 *mit Eindeckramen fur die Anwendung im Wohnungs und Nichtwohnungsbau)*

	BDL/BDR L3, BVP L3, BXP L3
Odporność na obciążenie wiatrem *(Resistance to wind load)* *(Widerstandsfähigkeit gegen Windlast)*	Klasa C3/B3 *(Class C3/B3)* *(Klasse C3/B3)*
Wodoszczelność - Nieosłonięte (A) *(Watertightness - Non-shielded (A))* *(Schlagregendichtheit - Ungeschützt(A))*	Klasa 9A *(Class 9A)* *(Klasse 9A)*
Substancje niebezpieczne *(Gefährliche Substanzen)* *(Dangerous substances)*	Nie zawiera Nicht enthält Do not content
Nośność urządzeń zabezpieczających *(Load-bearing capacity of safety device)* *(Tragfähigkeit der Sicherheitsvorrichtung: Schwellenwert)*	wartość progowa Threshold value Schwellenwert
Właściwości akustyczne *(Acoustic performance)* [dB] *(Schallschutz)*	37 (-2; -5)
Przenikalność cieplna *(Thermal transmittance)* [W/m²K] *(Wärmedurchgangskoeffizient)*	1,3
Właściwości związane z promieniowaniem. Współczynnik promieniowania słonecznego *(Radiation properties - Solar factor)* *(Strahlungseigenschaften - Gesamtenergiedurchlassgrad)*	0,52
Właściwości związane z promieniowaniem. Przenikalność swiatła *(Radiation properties - Light transmittance)* *(Strahlungseigenschaften - Lichttransmissionsgrad)*	0,69
Przepuszczalność powietrza *(Air permeability)* *(Luftdurchlässigkeit)*	Klasa 3 *(Class 3)* *(Klasse 3)*
Deklaracja zgodności WE *(EC Declaration of conformity)* *(EU - Konformitätserklärung)*	E027/14351/11 z 19.10.2011

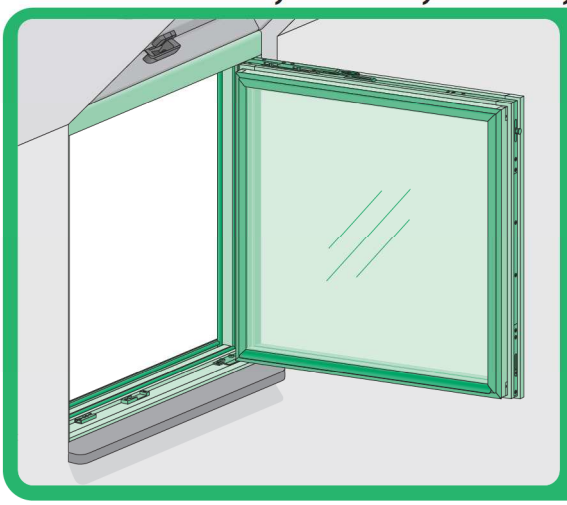

BDR

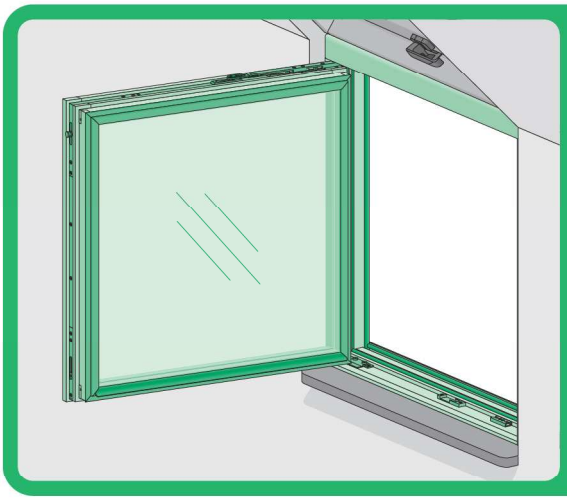

BDL

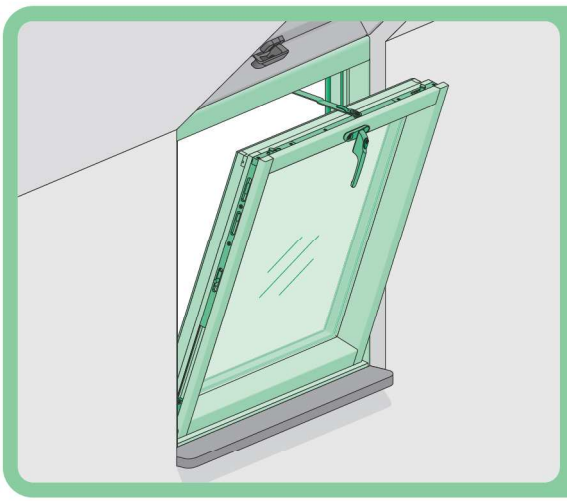

BVP

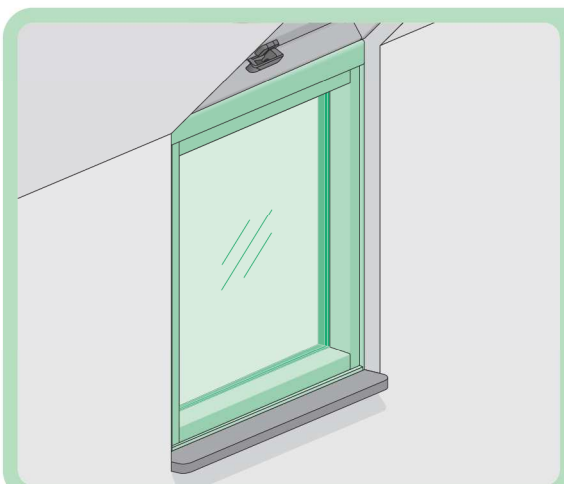

BXP

CZ	Výrobce a Prodejce nenese žádnou odpovědnost za nedodržení příslušných předpisů zákona, stavebních předpisů a bezpečnostních požadavků přes uživatele výrobku, architekta, montéra nebo majitele objektu.
D	Hersteller und Verkäufer übernehmen keine Haftung für Nichtbeachtung entsprechender Rechts- und Bauvorschriften sowie Sicherheitsanforderungen seitens Produktbenutzers, Architekten, Monteurs oder Gebäudebesitzers.
E	El fabricante y el vendedor no tienen ninguna responsabilidad por el incumplimiento de la ley vigente, normas de construcción y exigencias de seguridad por parte del usuario del producto, arquitecto, instalador o el propietario del edificio.
FR	Le fabricant et le revendeur ne prend aucune responsabilité de ne pas respecter les lois applicables, les règlements sur les bâtiments et les exigences de sécurité par l'utilisateur du produit, l'architecte, l'installateur ou le propriétaire du bâtiment.
GB	Manufacturer and Seller shall bear no liability for failure to comply with the applicable laws, building codes and safety requirements by the user of the product, architect, fitter or owner of the building.
H	A Gyártó és a Forgalmazó nem vállal semmiféle felelősséget a vonatkozó törvényi, építőipari és biztonsági előírások termékfelhasználó, építész, beépítőmester vagy épülettulajdonos általi be nem tartásáért.
I	Il Produttore e il Rivenditore non potranno essere ritenuti responsabili per il mancato rispetto, da parte dell'utente del prodotto, del progettista, dell'installatore o del proprietario dell'edificio, delle leggi vigenti, nonchè dei regolamenti edilizi e di quelli relativi alla sicurezza.
NL	De fabrikant en verkoper zijn niet aansprakelijk voor gevolgen bij het niet opvolgen van toepasselijke wetten, bouwbesluiten en veiligheidsvoorschriften door de gebruiker van het product, de architect, de installateur of de eigenaar van het gebouw.
PL	Producent i Sprzedawca nie ponosi żadnej odpowiedzialności za nieprzestrzeganie stosownych przepisów prawa, przepisów budowlanych i wymogów bezpieczeństwa przez użytkownika produktu, architekta, montażystę lub właściciela budynku.
RU	Nici producătorul, nici distribuitorul nu îşi vor asuma nicium fel de răspundere pentru nerespectarea legilor în vigoare, a legilor din domeniul construcţiilor sau a măsurilor de siguranţă impuse utilizatorilor produsului, arhitecţilor, montatorilor sau proprietarilor clădirii.
RUS	В случае несоблюдения архитектором, монтажником или владельцем здания строительных правил и норм безопасности ответственность с производителя и продавца снимается.
SK	Výrobca a predajca nenesú žiadnu zodpovednosť za nedodržanie príslušných ustanovení zákona, stavebných predpisov a bezpečnostných požiadaviek užívateľom výrobku, architektom, montérom alebo majiteľom objektu.

BVP

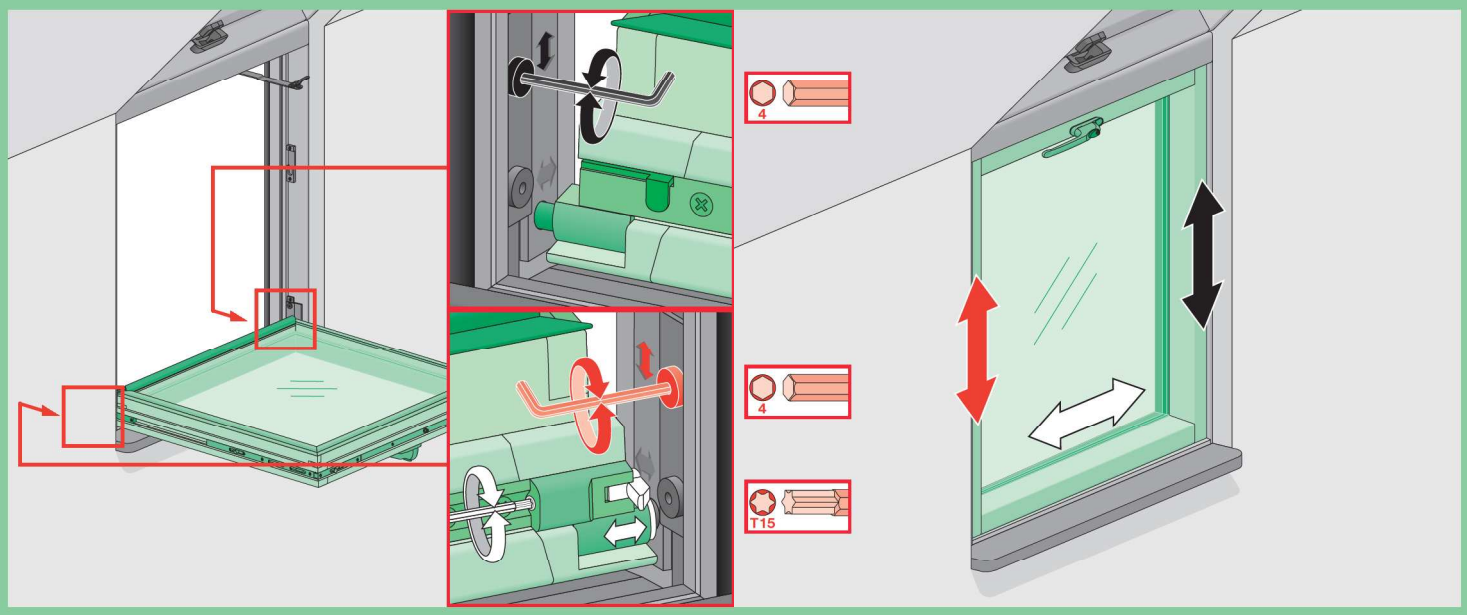

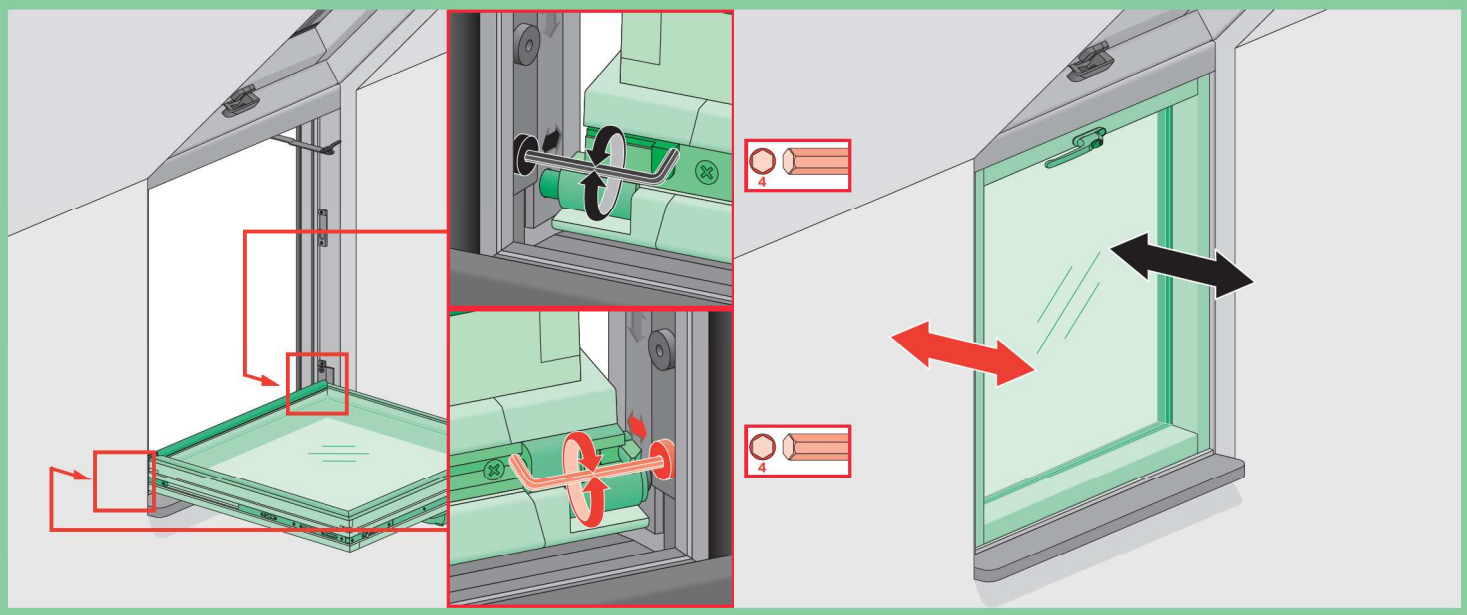

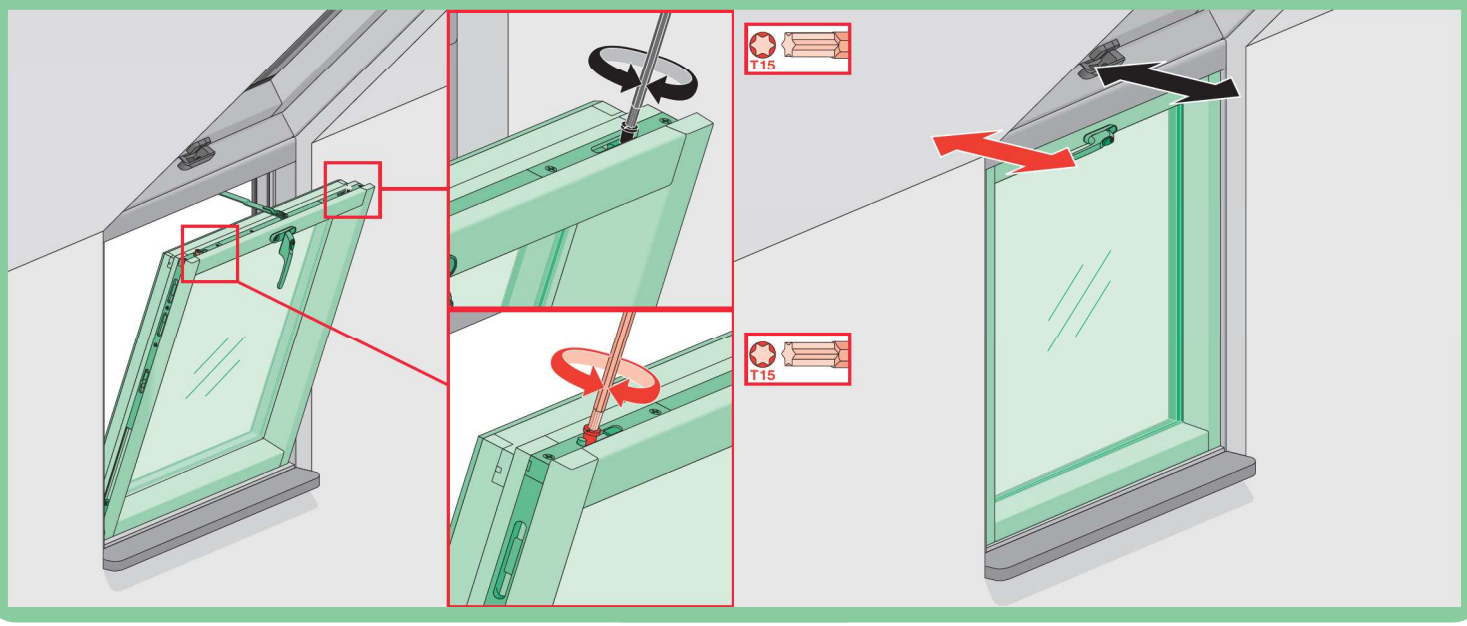

BDR/BDL

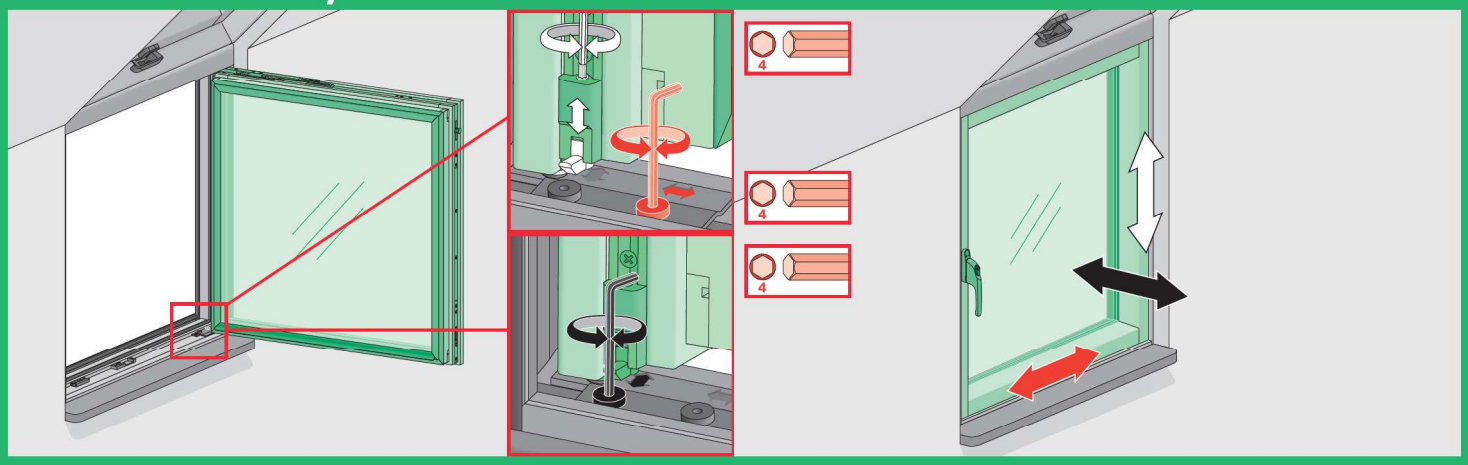

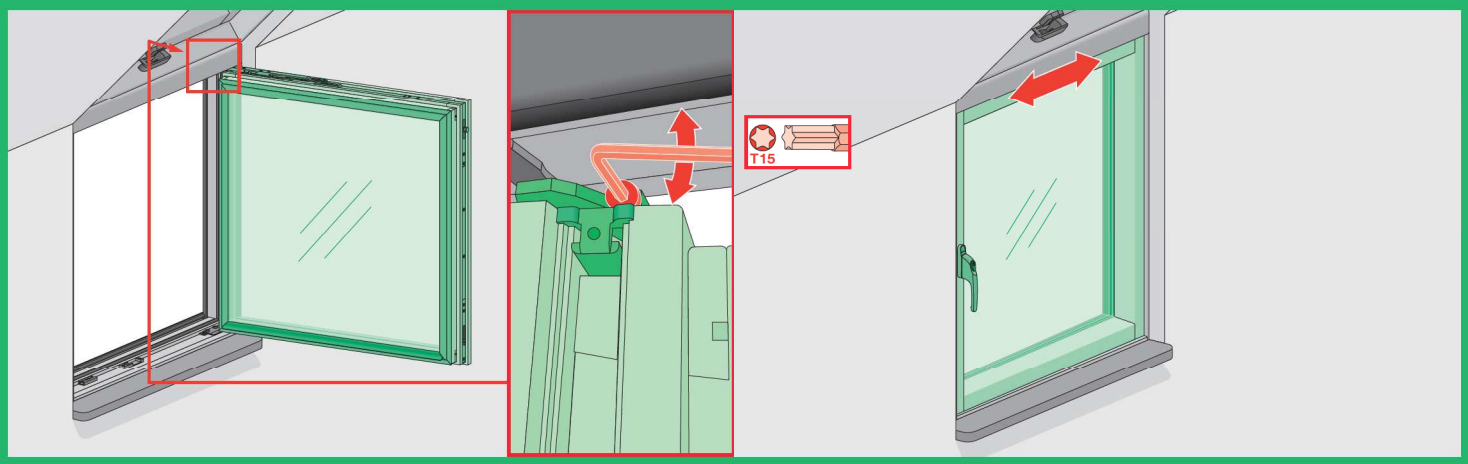

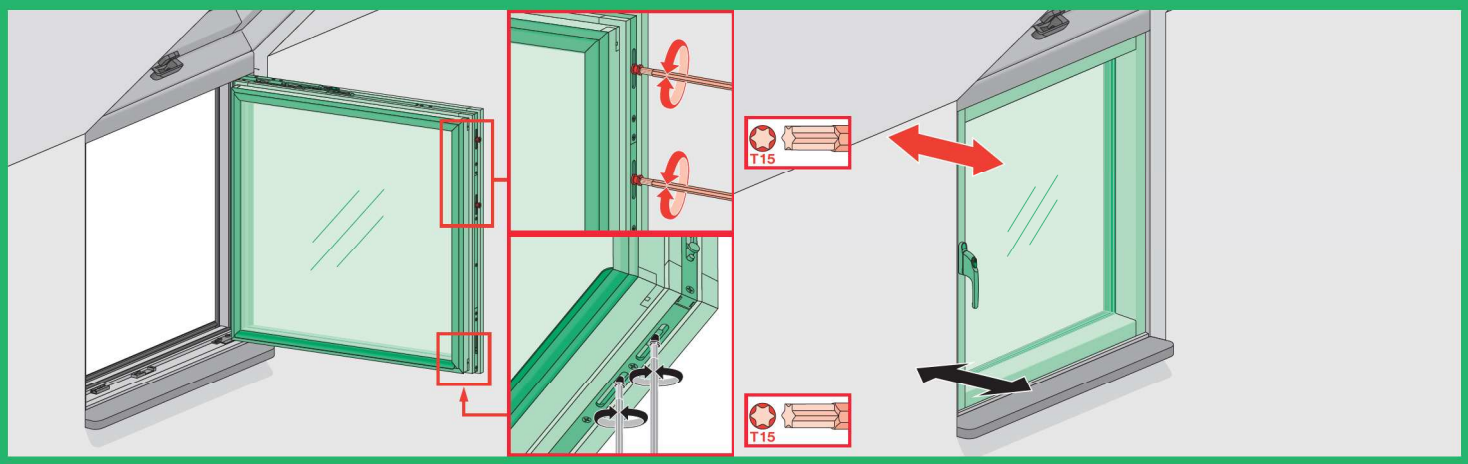

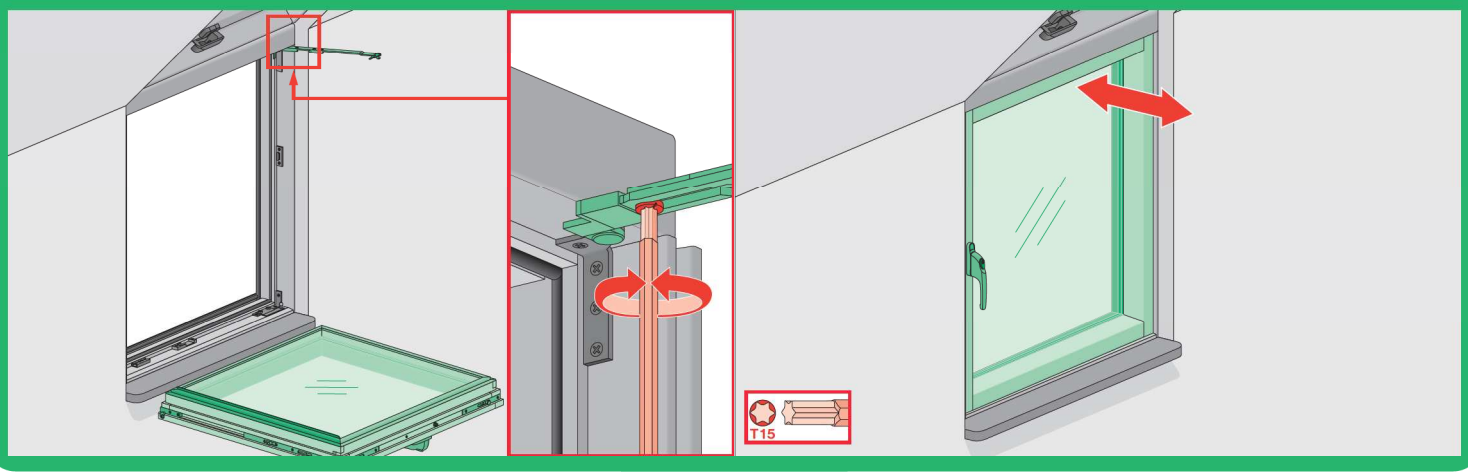

Еврокров
Ваш дом — наша гордость
www.eurokrov.ru
Тел. (495) 725-04-55

BVP

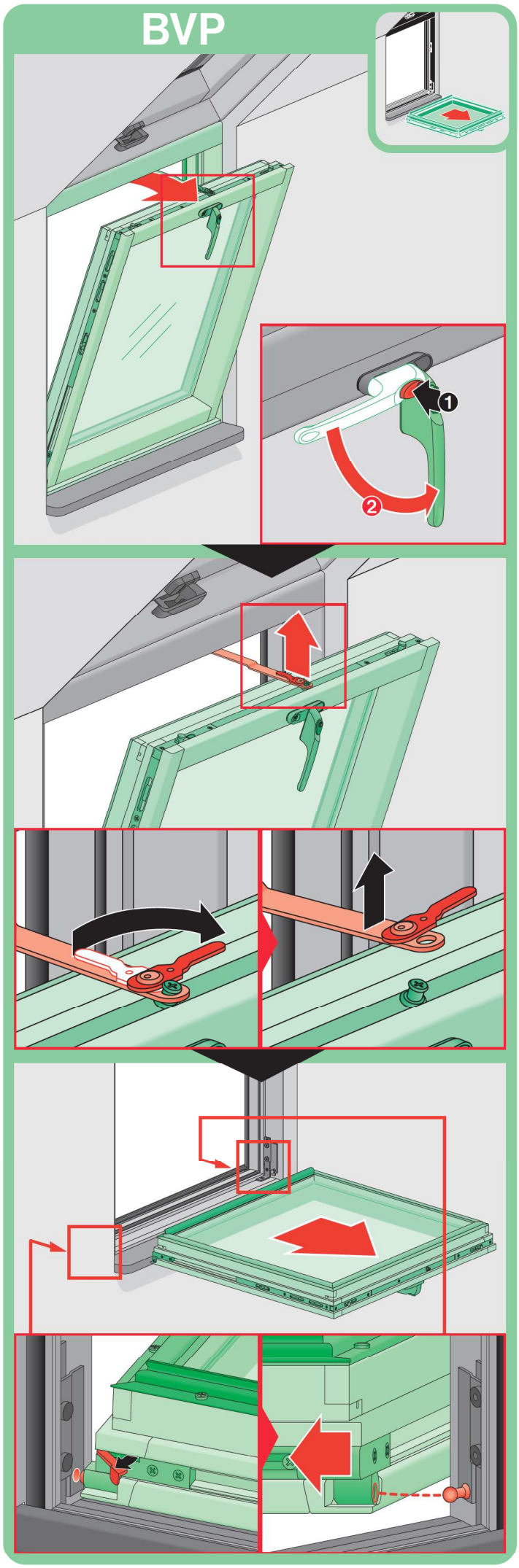

BVP

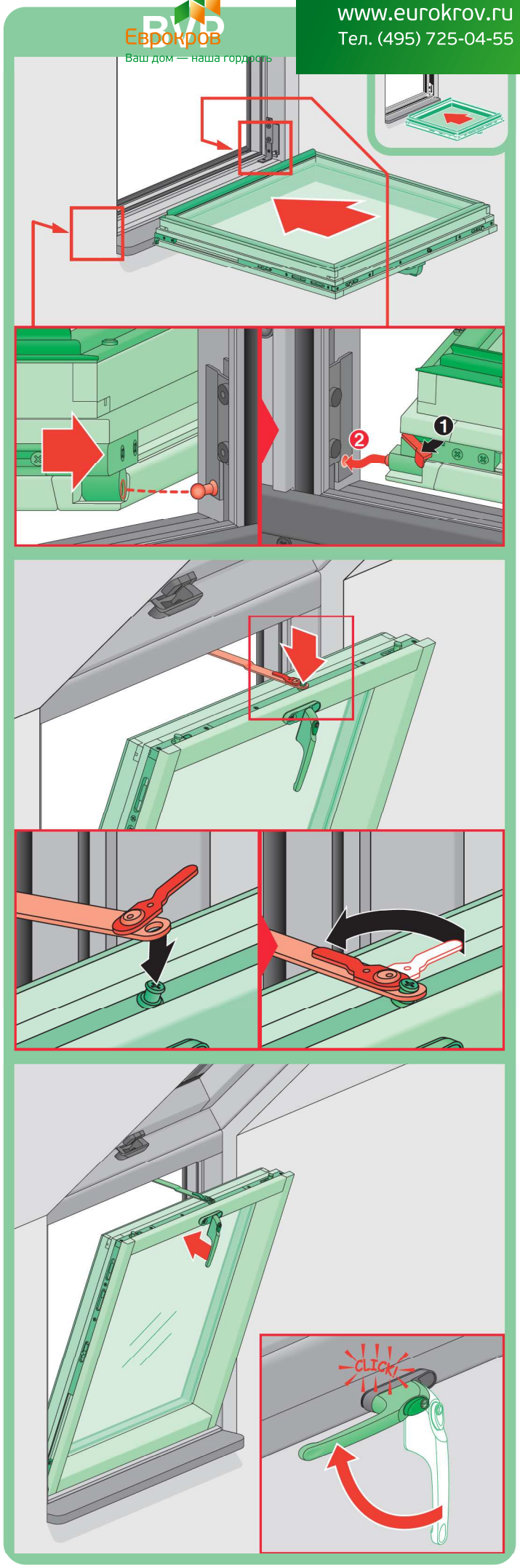

Евроокна
Ваш дом — наша гордость
www.eurokrov.ru
Тел. (495) 725-04-55

BDR/BDL

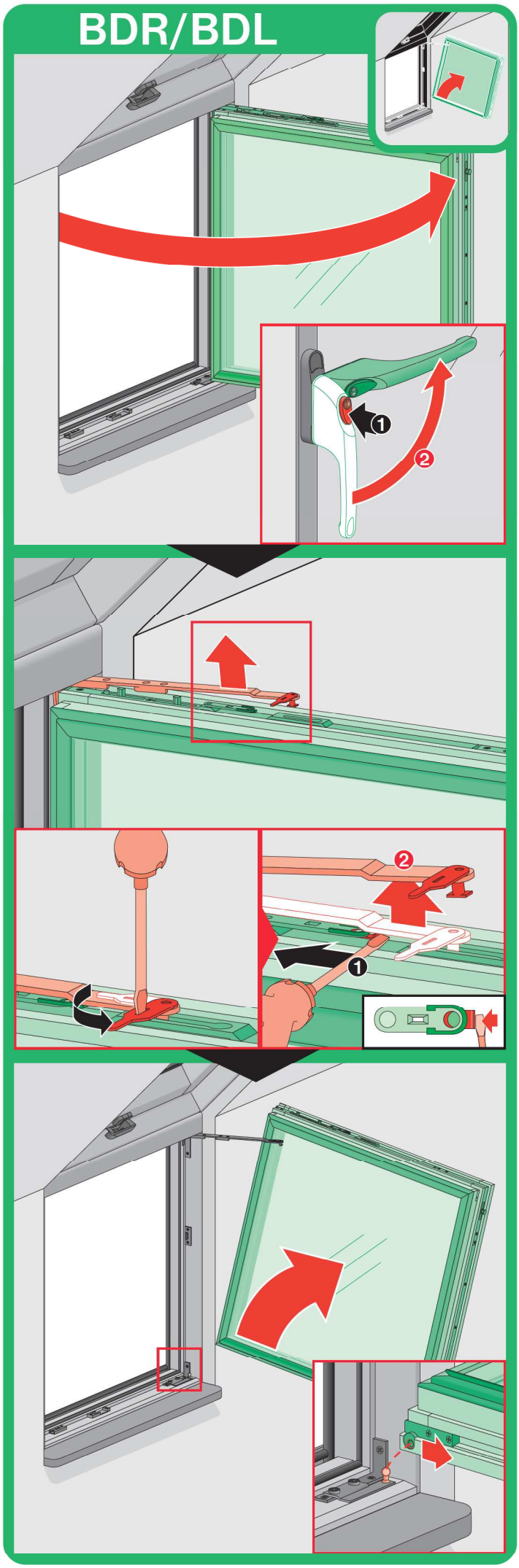

BDR/BDL

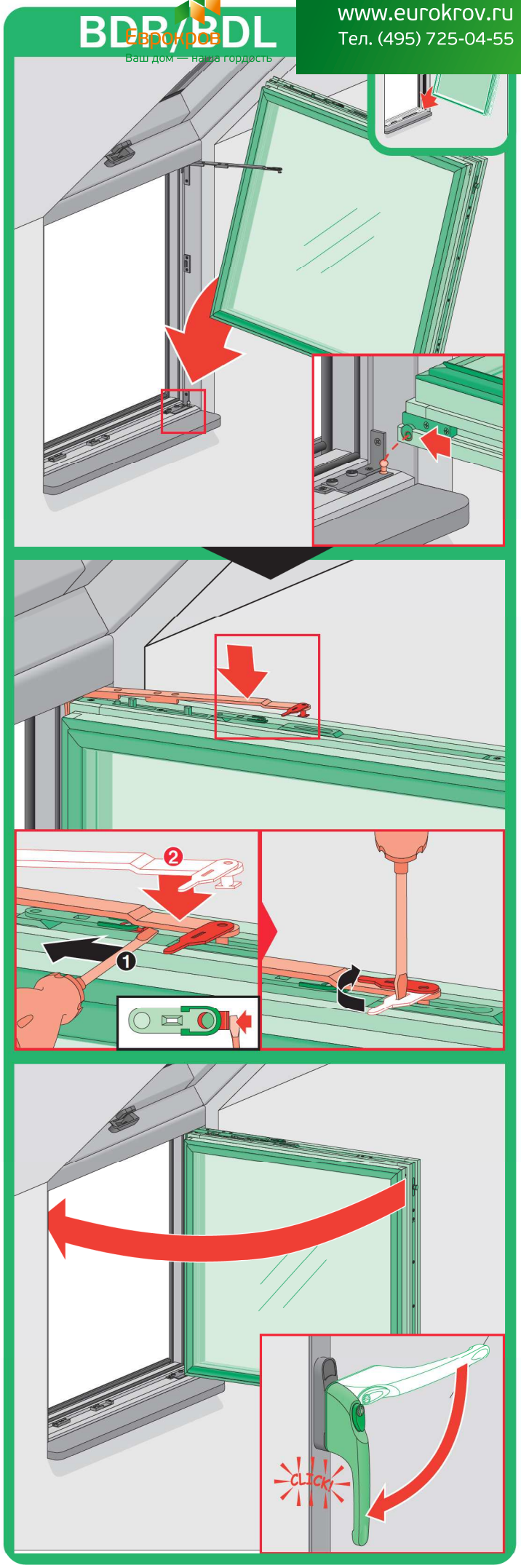

Еврокров
Ваш дом — наша гордость
www.eurokrov.ru
Тел. (495) 725-04-55

BDR/BDL

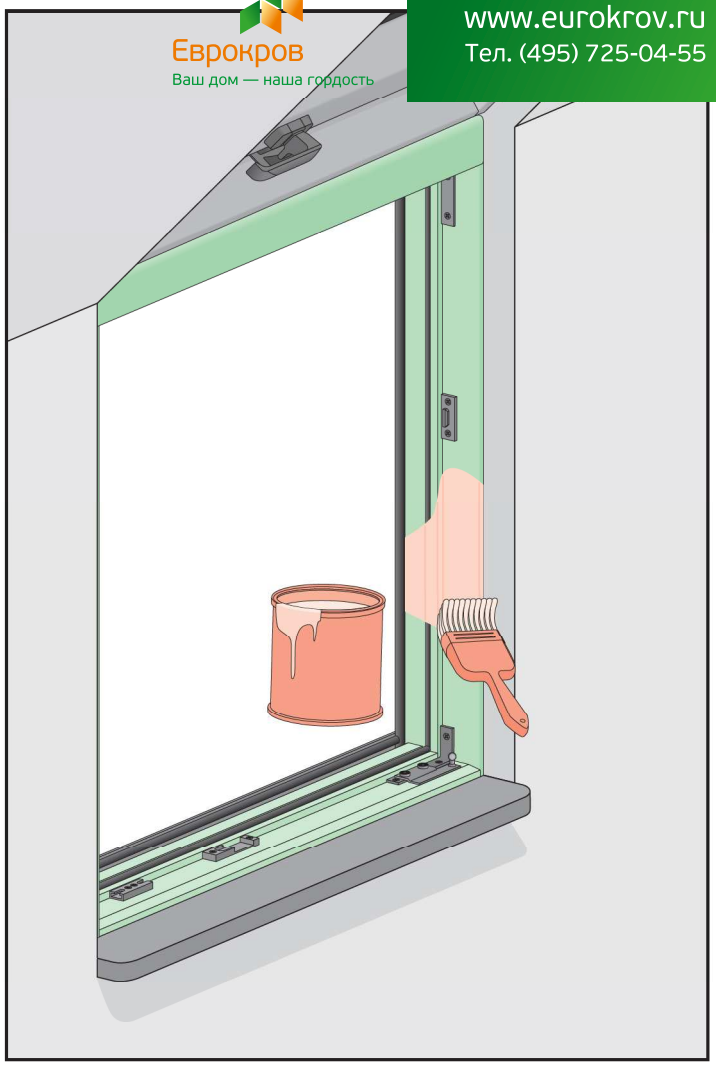

BVP

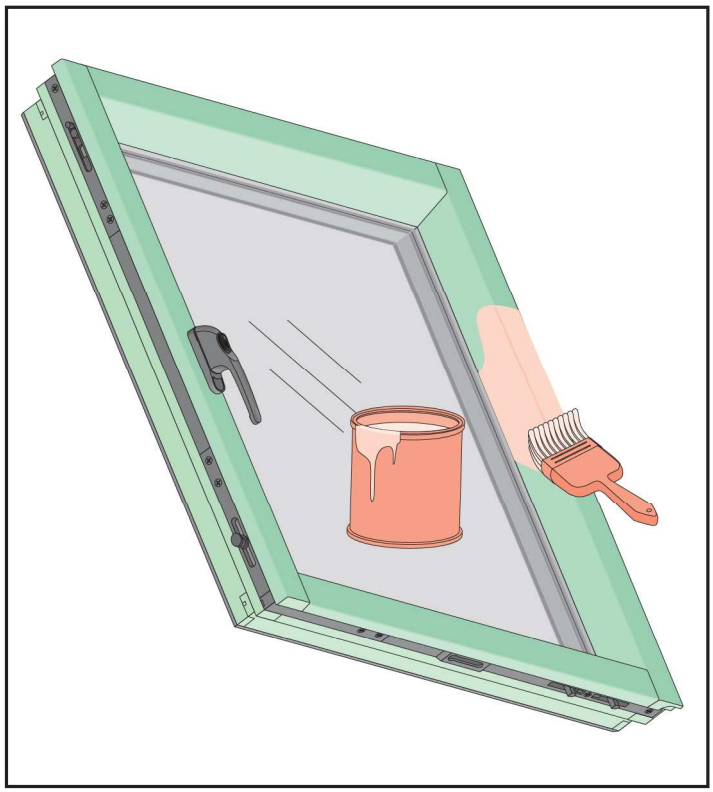

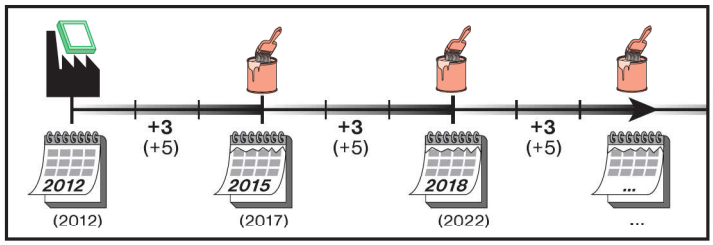

Еврокров
Ваш дом — наша гордость
www.eurokrov.ru
Тел. (495) 725-04-55

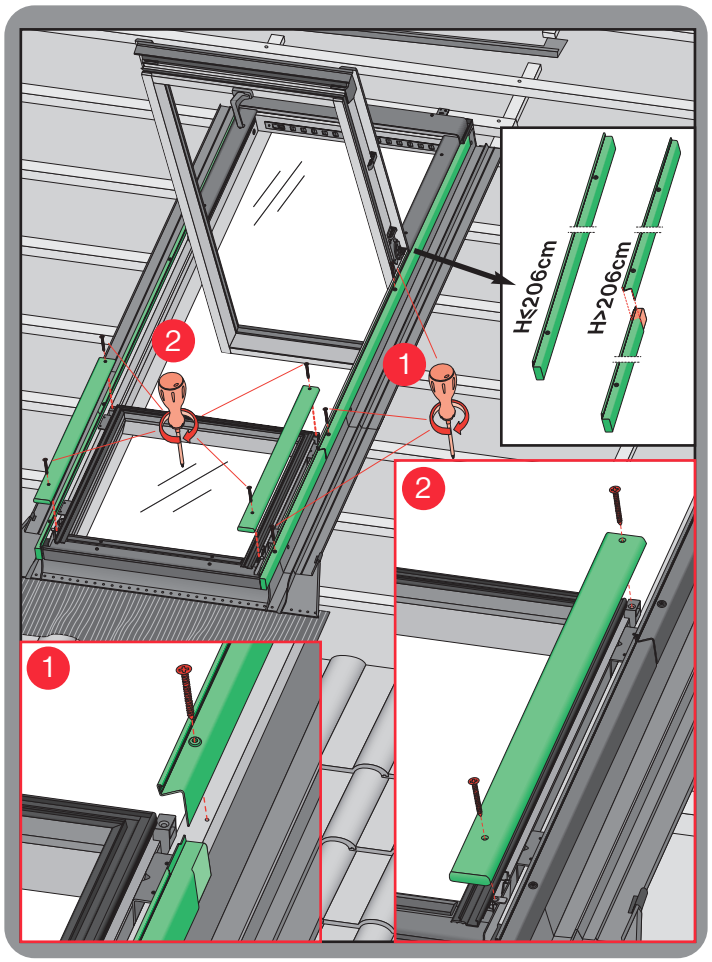

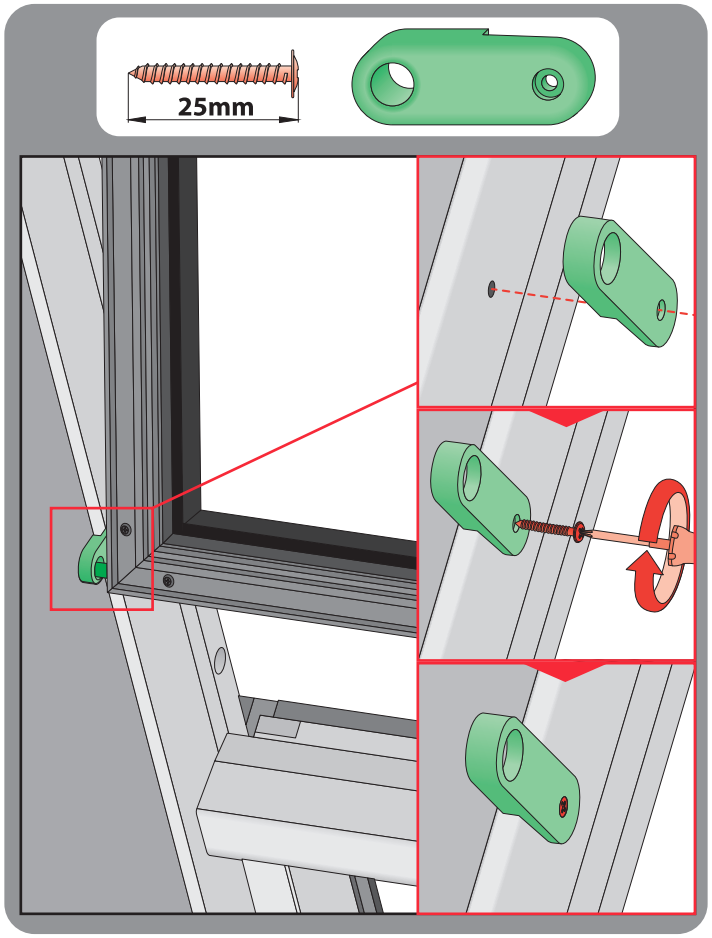

25°-65°

FDP-V, FDY-V

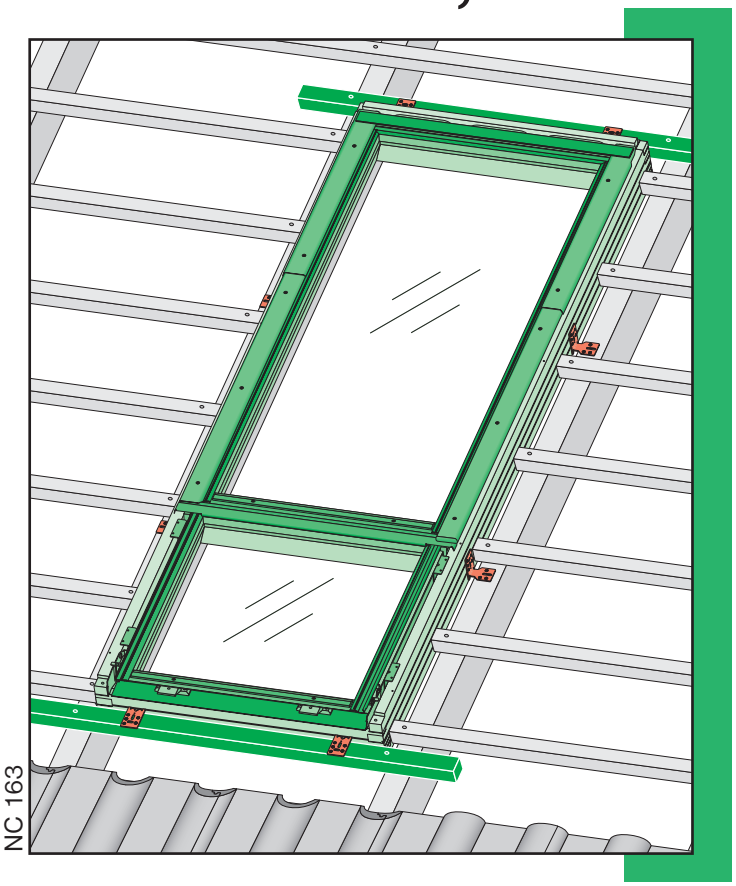

CZ Výrobce a Prodejce nenese žádnou odpovědnost za nedodržení příslušných předpisů zákona, stavebních předpisů a bezpečnostních požadavků přes uživatele výrobku, architekta, montéra nebo majitele objektu.

D Hersteller und Verkäufer übernehmen keine Haftung für Nichtbeachtung entsprechender Rechts- und Bauvorschriften sowie Sicherheitsanforderungen seitens Produktbenutzers, Architekten, Monteurs oder Gebäudebesitzers.

E El fabricante y el vendedor no tienen ninguna responsabilidad por el incumplimiento de la ley vigente, normas de construcción y exigencias de seguridad por parte del usuario del producto, arquitecto, instalador o el propietario del edificio.

FR Le fabricant et le revendeur ne prend aucune responsabilité de ne pas respecter les lois applicables, les règlements sur les bâtiments et les exigences de sécurité par l'utilisateur du produit, l'architecte, l'installateur ou le propriétaire du bâtiment.

GB Manufacturer and Seller shall bear no liability for failure to comply with the applicable laws, building codes and safety requirements by the user of the product, architect, fitter or owner of the building.

H A Gyártó és a Forgalmazó nem vállal semmiféle felelősséget a vonatkozó törvényi, építőipari és biztonsági előírások termékfelhasználó, építész, beépítőmester vagy épülettulajdonos általi be nem tartásáért.

I Il Produttore e il Rivenditore non potranno essere ritenuti responsabili per il mancato rispetto, da parte dell'utente del prodotto, del progettista, dell'installatore o del proprietario dell'edificio, delle leggi vigenti, nonchè dei regolamenti edilizi e di quelli relativi alla sicurezza.

NL De fabrikant en verkoper zijn niet aansprakelijk voor gevolgen bij het niet opvolgen van toepasselijke wetten, bouwbesluiten en veiligheidsvoorschriften door de gebruiker van het product, de architect, de installateur of de eigenaar van het gebouw.

PL Producent i Sprzedawca nie ponosi żadnej odpowiedzialności za nieprzestrzeganie stosownych przepisów prawa, przepisów budowlanych i wymogów bezpieczeństwa przez użytkownika produktu, architekta, montażystę lub właściciela budynku.

RU Nici producătorul, nici distribuitorul nu îşi vor asuma niciun fel de răspundere pentru nerespectarea legilor în vigoare, a legilor din domeniul construcţiilor sau a măsurilor de siguranţă impuse utilizatorilor produsului, arhitecţilor, montatorilor sau proprietarilor clădirii.

RUS В случае несоблюдения архитектором, монтажником или владельцем здания строительных правил и норм безопасности ответственность с производителя и продавца снимается.

SK Výrobca a predajca nenesú žiadnu zodpovednosť za nedodržanie príslušných ustanovení zákona, stavebných predpisov a bezpečnostných požiadaviek užívateľom výrobku, architektom, montérom alebo majiteľom objektu.

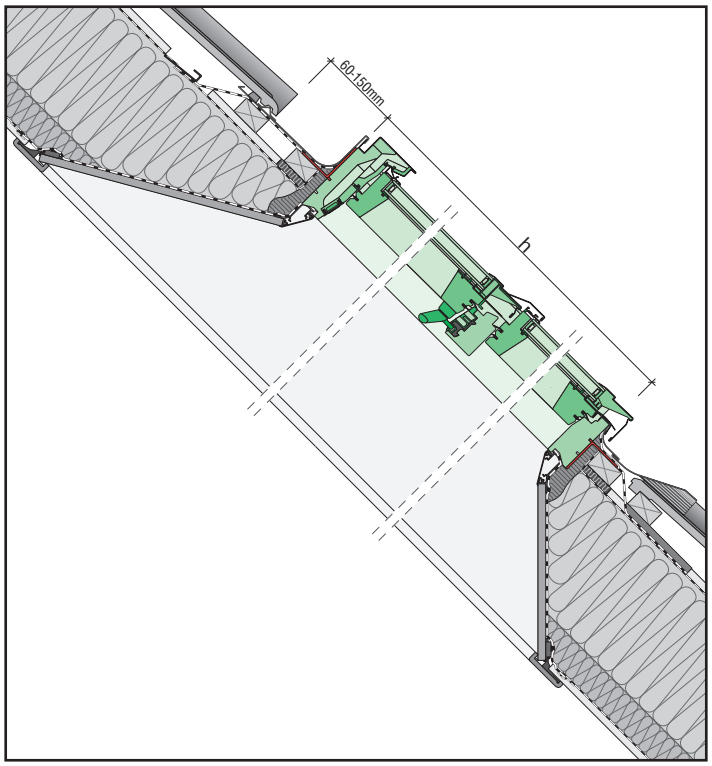

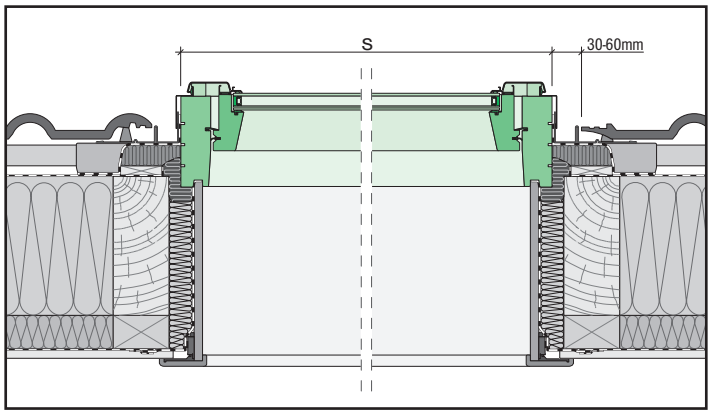

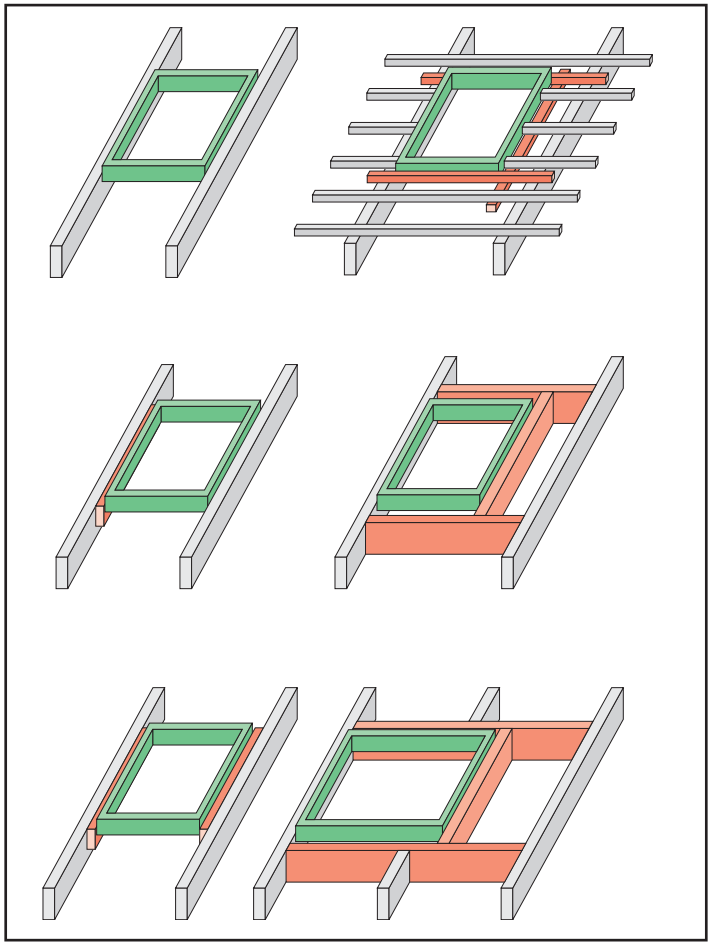

Евроокров
Ваш дом — наша гордость
www.eurokrov.ru
Тел. (495) 725-04-55

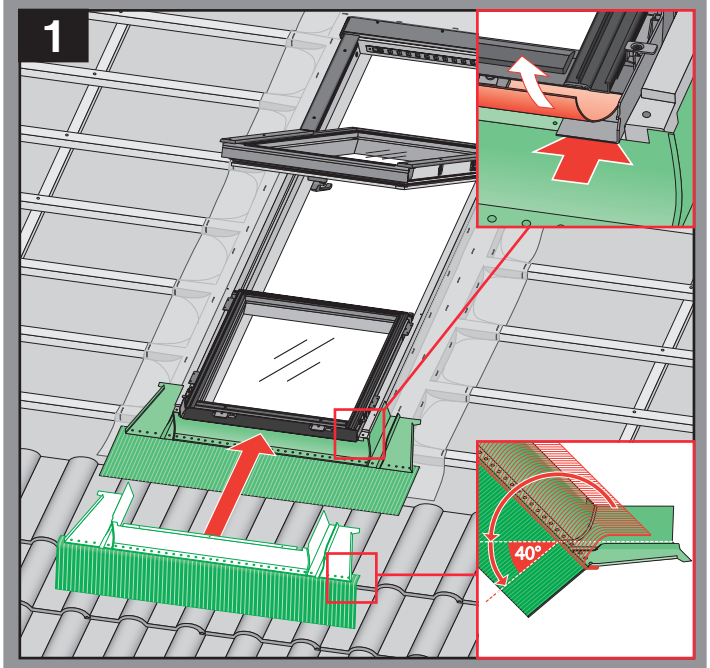

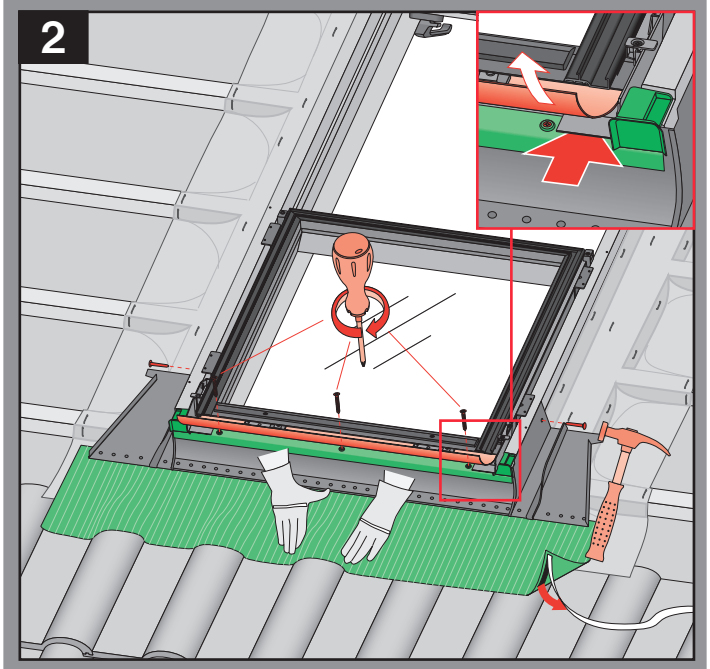

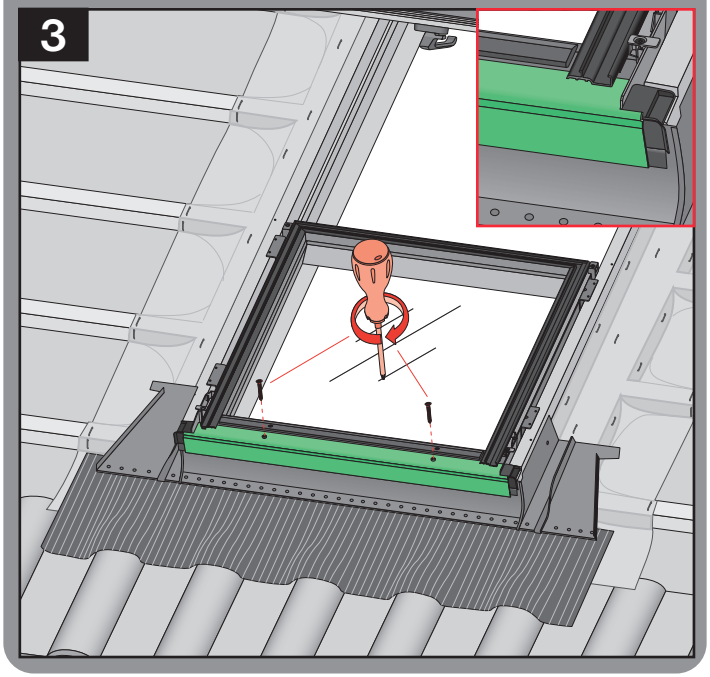

Еврокров
Ваш дом — наша серия
www.eurokrov.ru
Тел. (495) 725-04-55

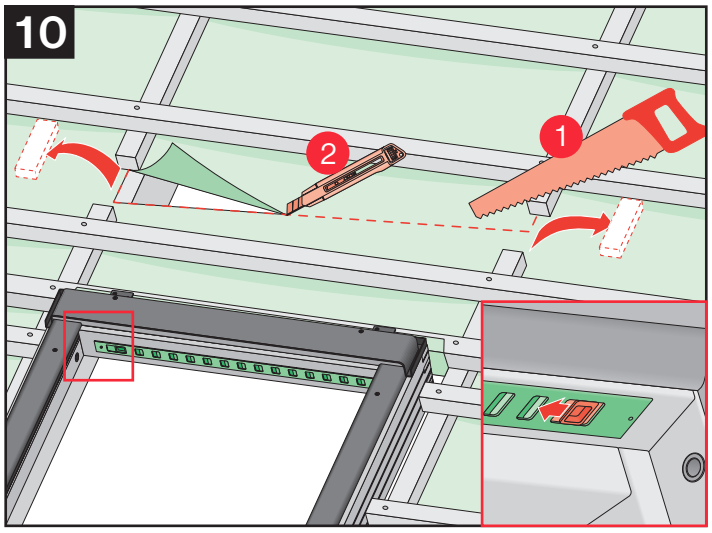

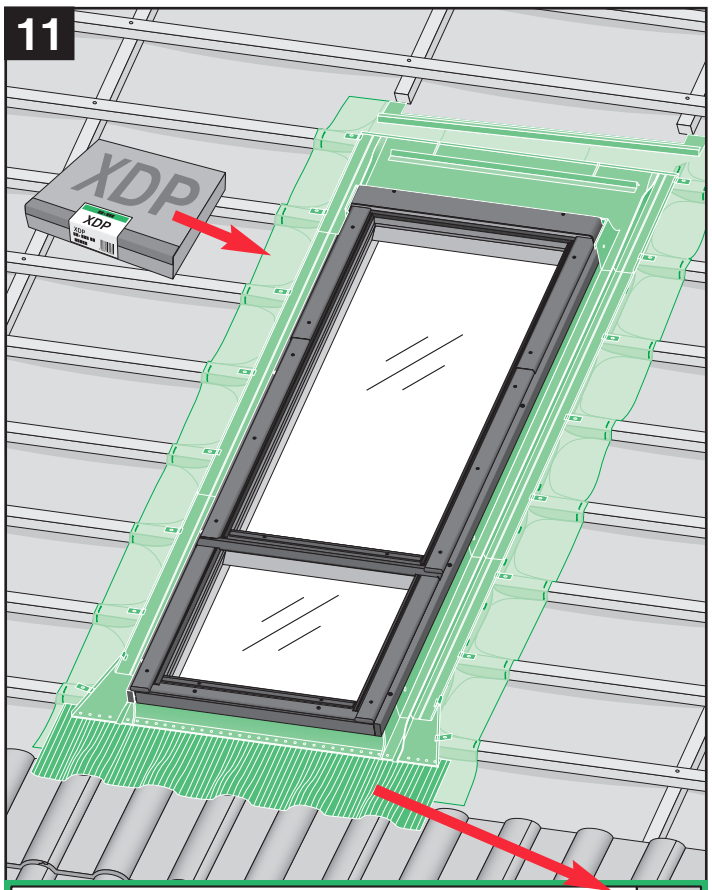

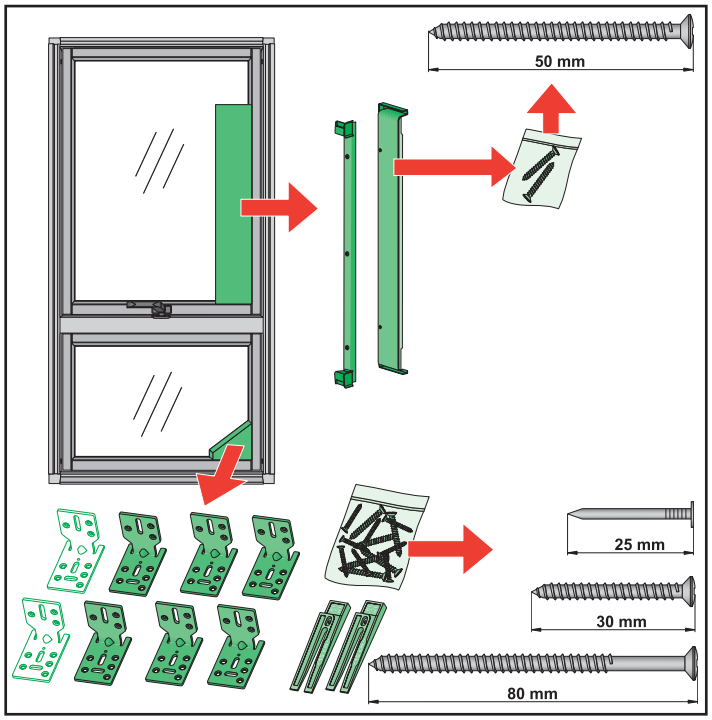

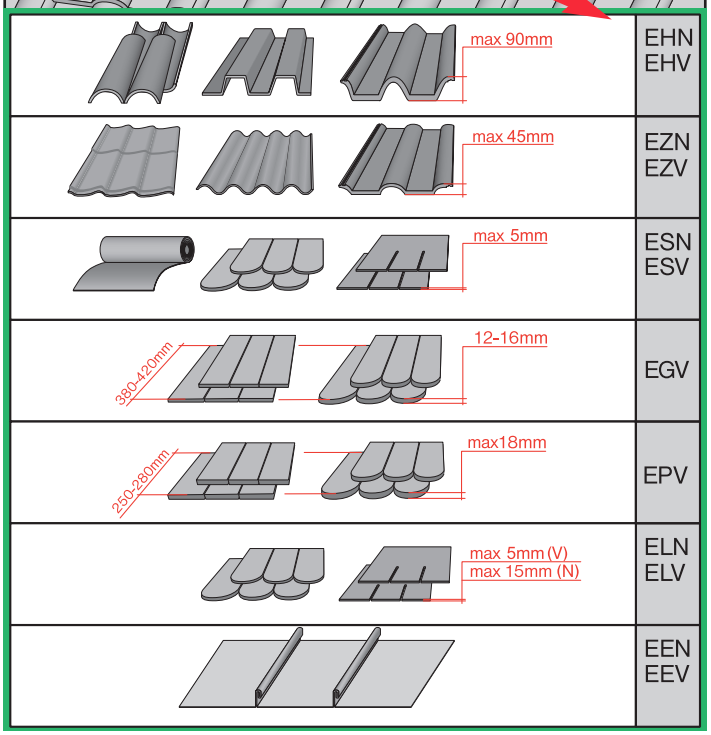

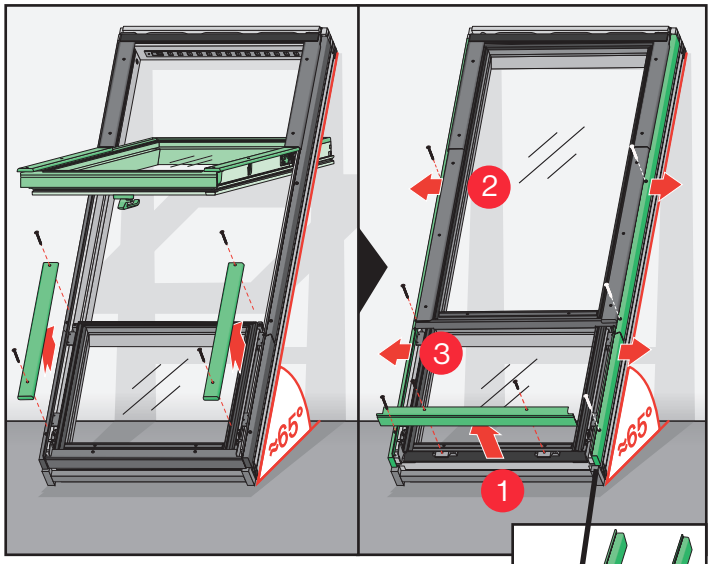

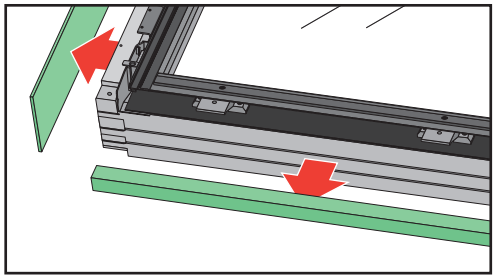

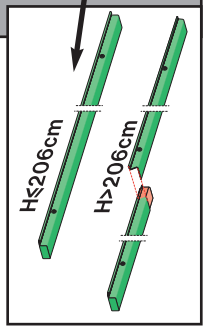

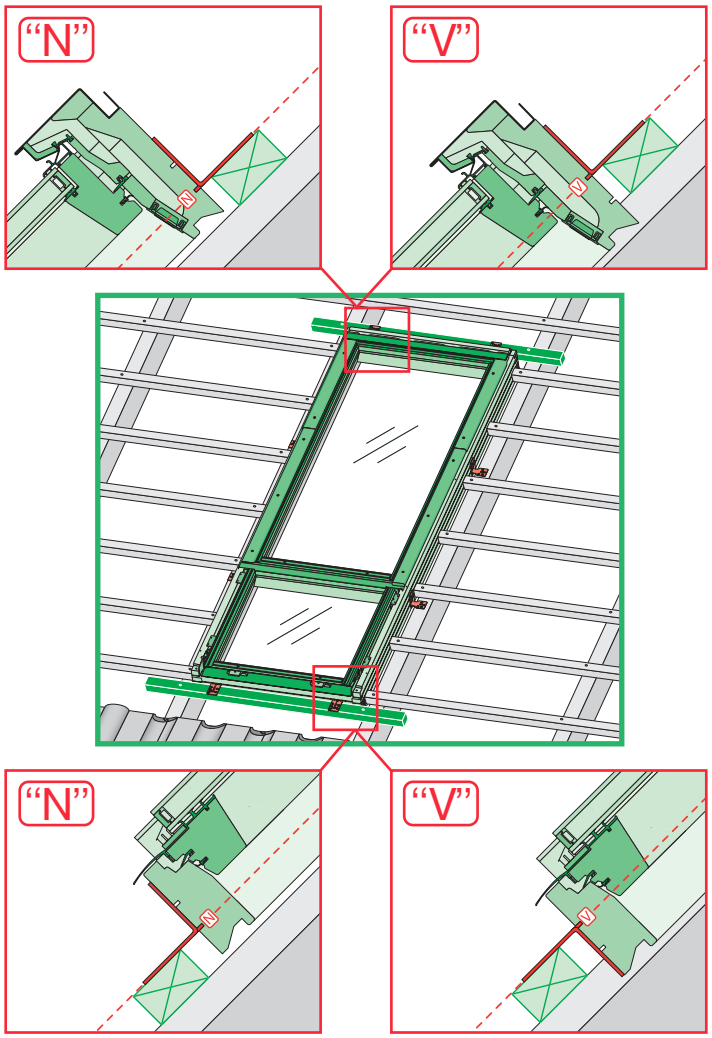

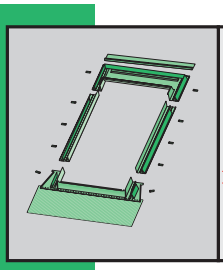	max 90mm 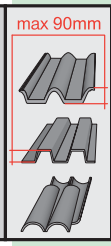	EHN	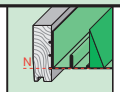	25°-65°
		EHV	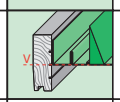	25°-65°
		-	-	-
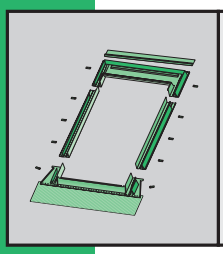	max 45mm 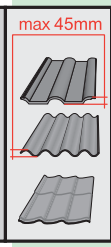	EZN	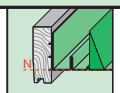	25°-65°
		EZV	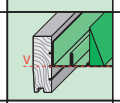	25°-65°
		-	-	-
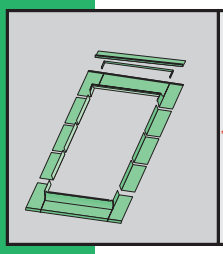	max 15mm (N) max 5mm (V) 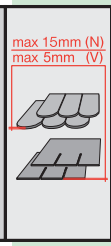	ELN	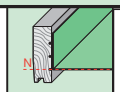	25°-65°
		ELV	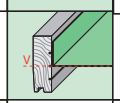	25°-65°
		-	-	-
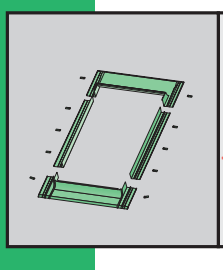	max 5mm 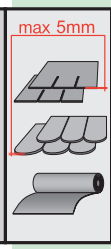	ESN	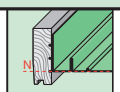	25°-65°
		ESV	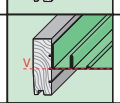	25°-65°
		-	-	-

Еврокров
Ваш дом — наша гордость
www.eurokrov.ru
Тел. (495) 725-04-55

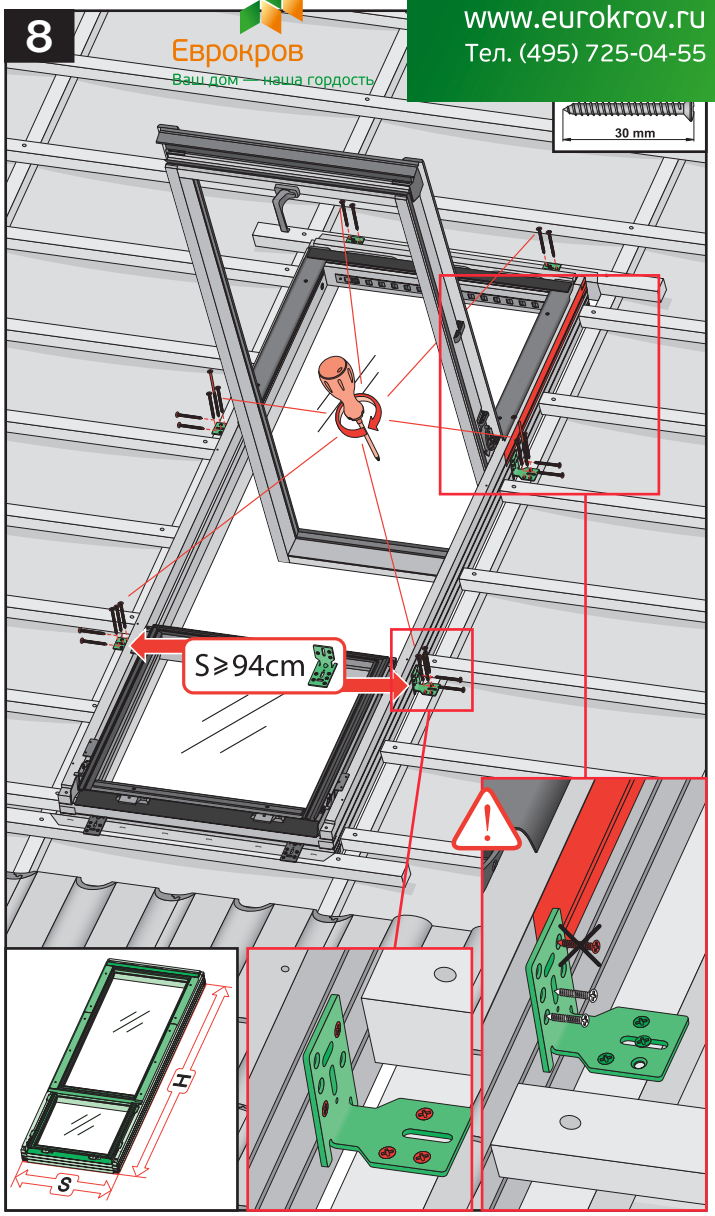

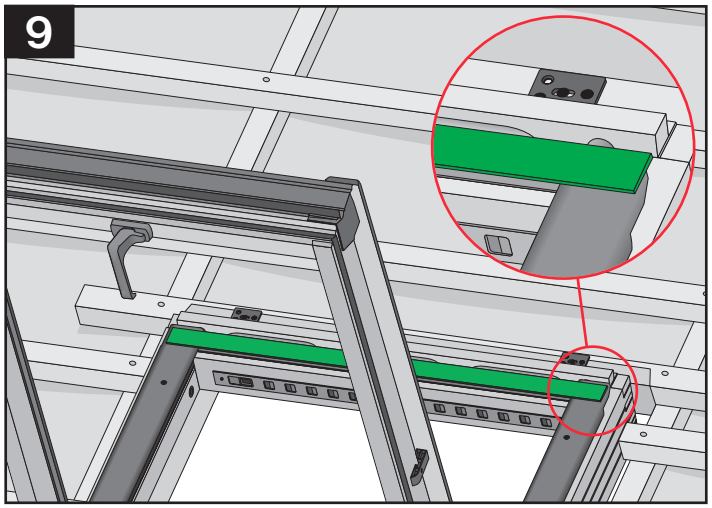

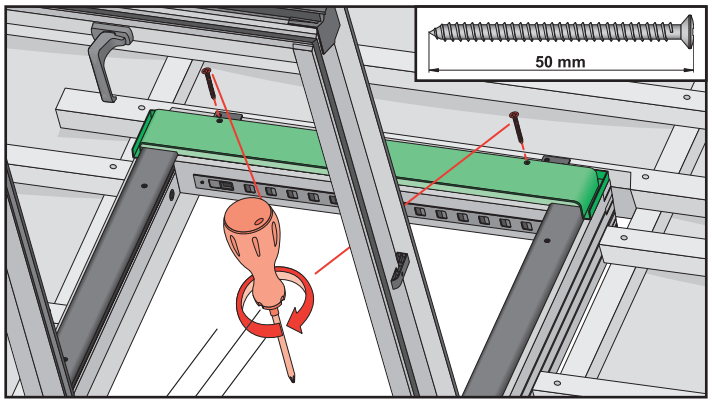

Еврокров
www.eurokrov.ru
Тел. (495) 725-04-55

6

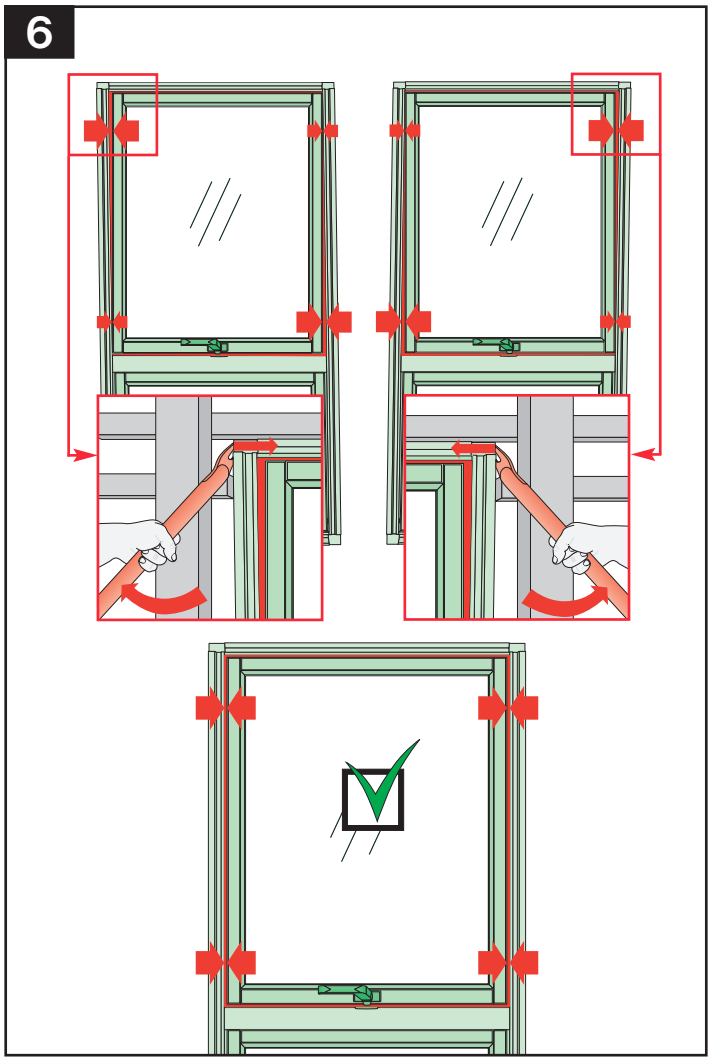

7

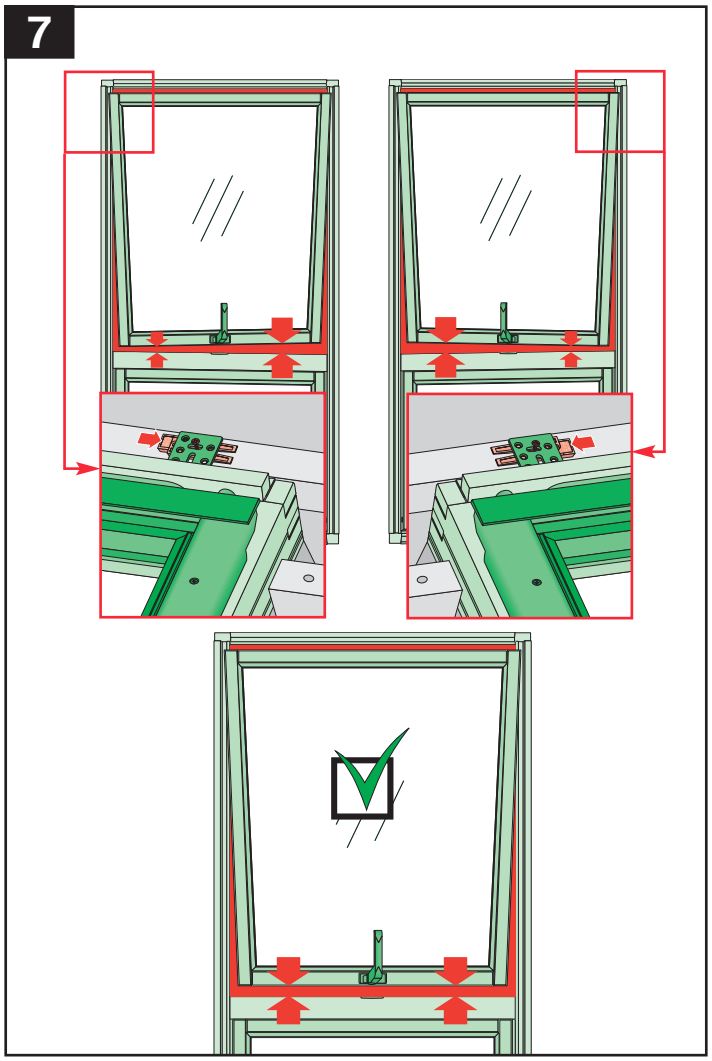

1

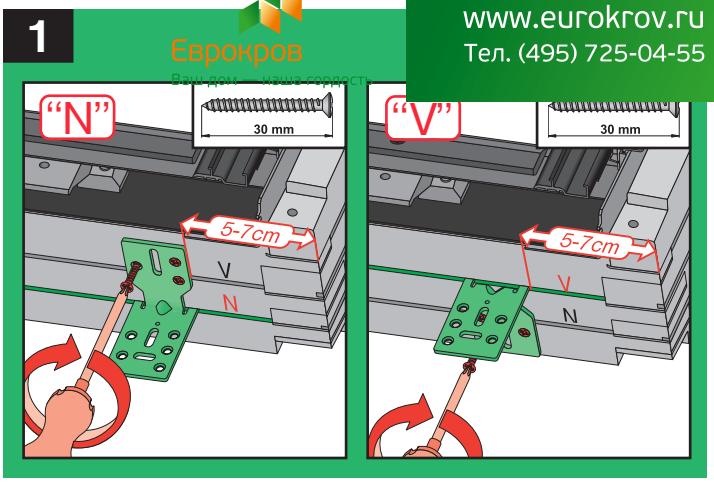

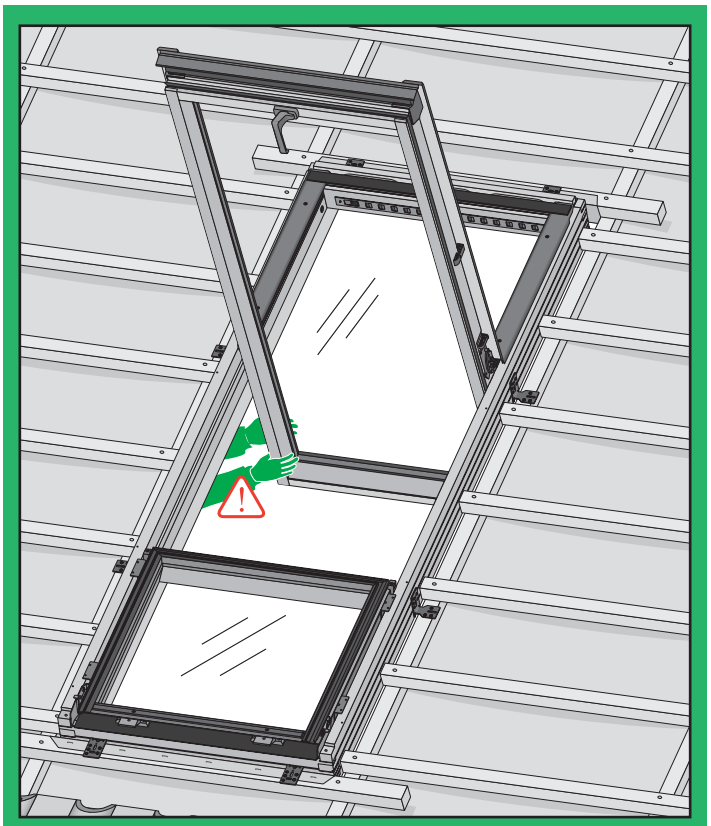

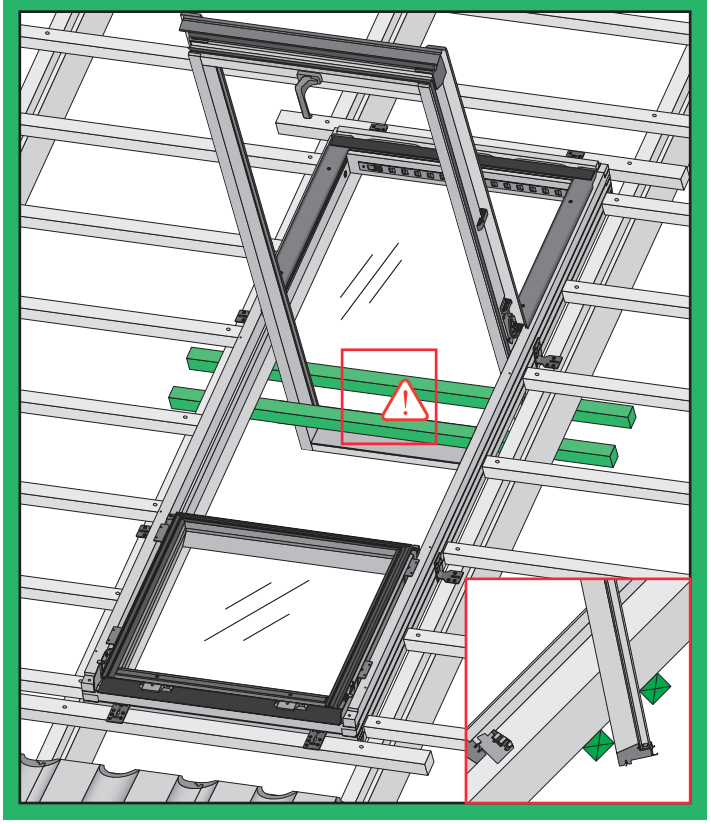

Еврокров
Ваш дом — наша гордость
www.eurokrov.ru
Тел. (495) 725-04-55

2

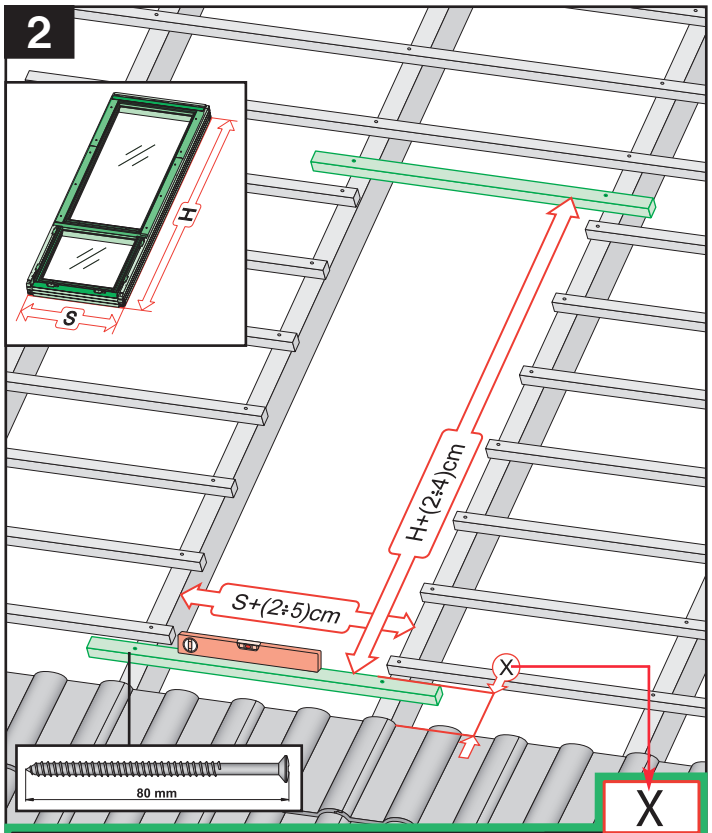

		X
max 90mm	EHN EHV	7-10cm 7-10cm
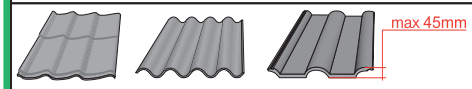 max 45mm	EZN EZV	6-8cm 6-8cm
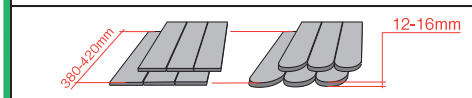 380-420mm 12-16mm	EGV	4cm
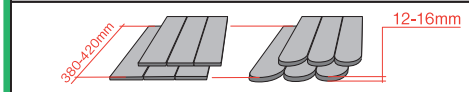 380-420mm 12-16mm	EPV	6cm
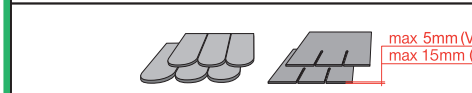 max 5mm (V) max 15mm (N)	ELN ELV	0-2cm 0-2cm
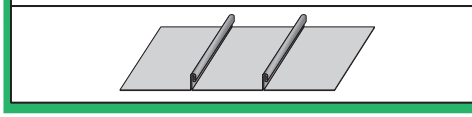	EEN EEV	0-2cm 0-2cm

3

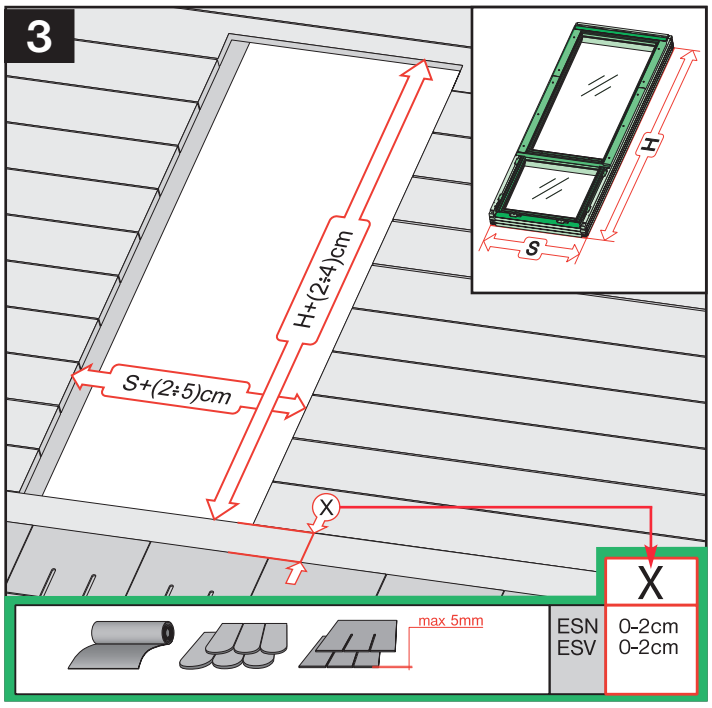

	X
max 5mm	ESN ESV	0-2cm 0-2cm

4

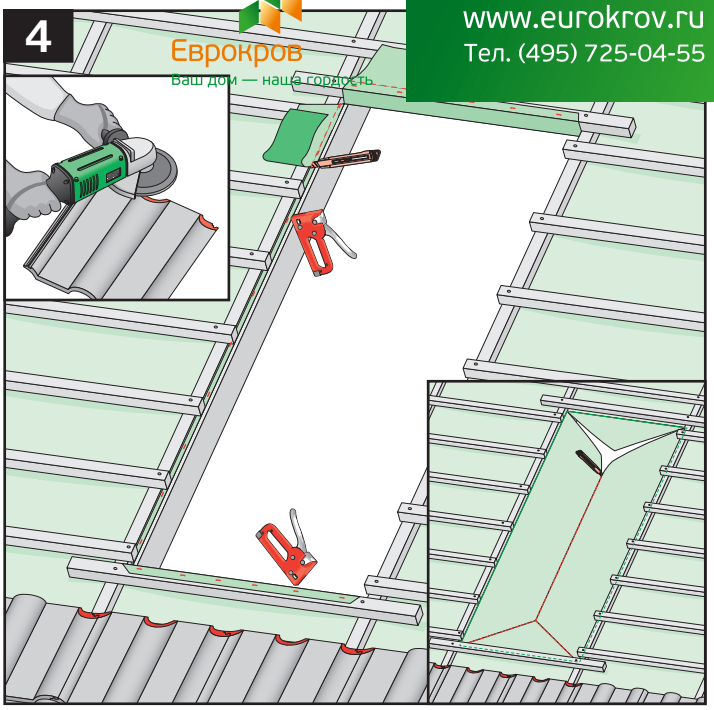

5

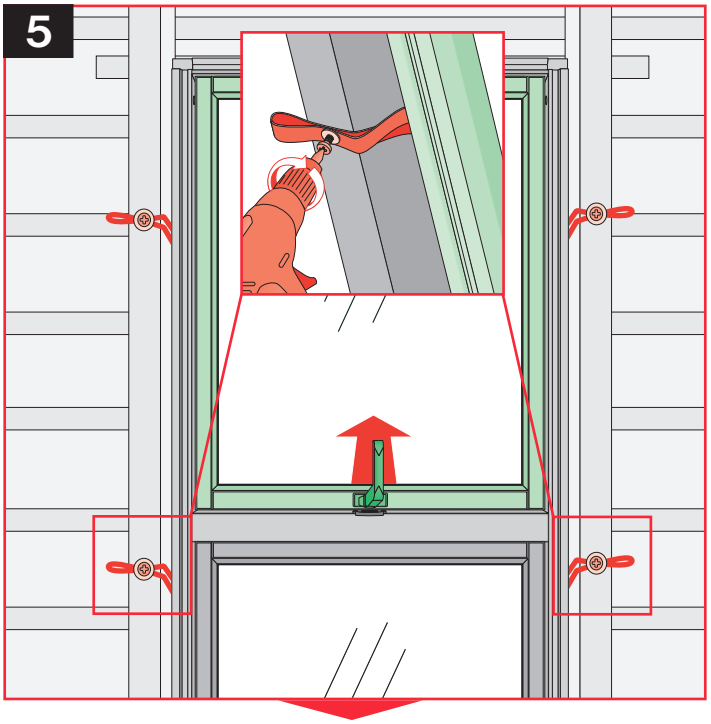

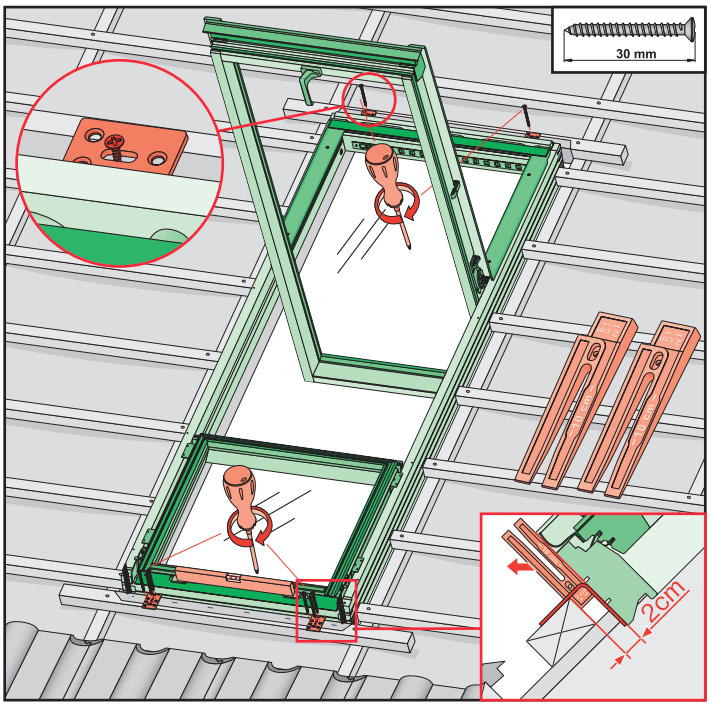

Еврокров
Ваш дом — наша гордость
www.eurokrov.ru
Тел. (495) 725-04-55

14

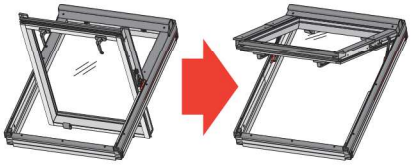

a

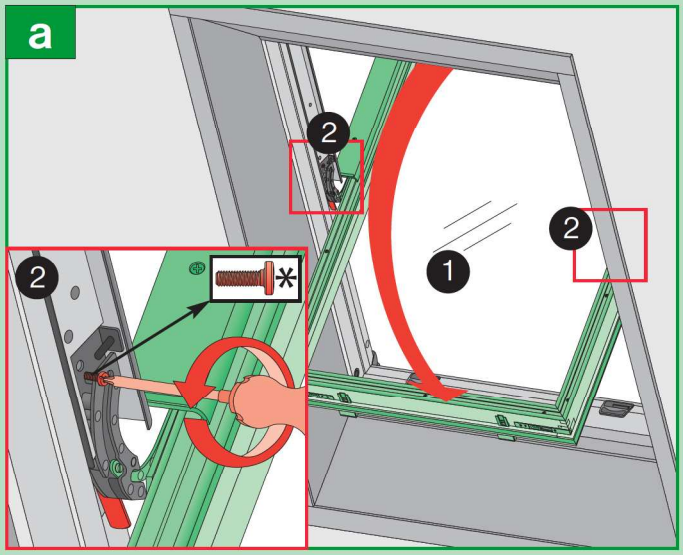

b

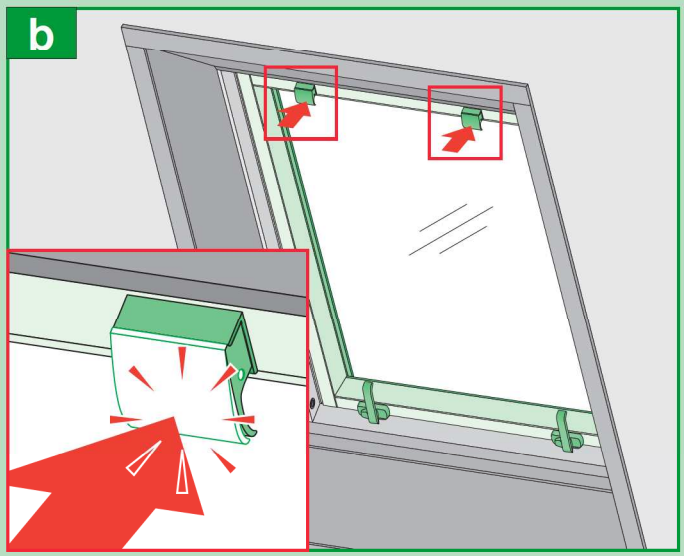

c

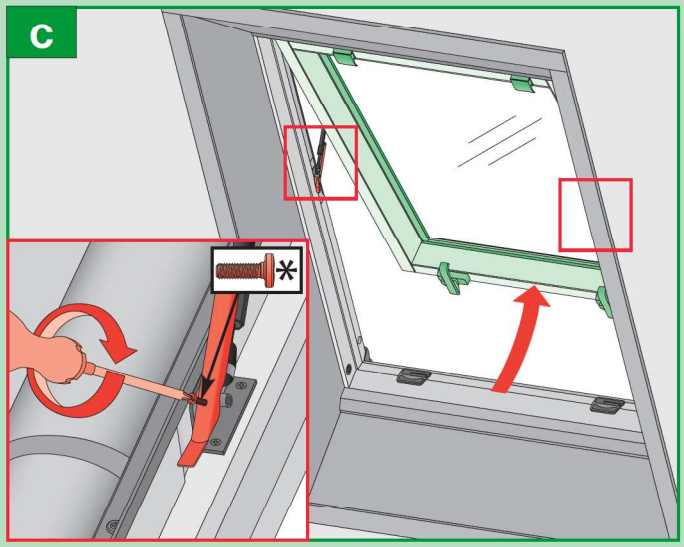

FE..

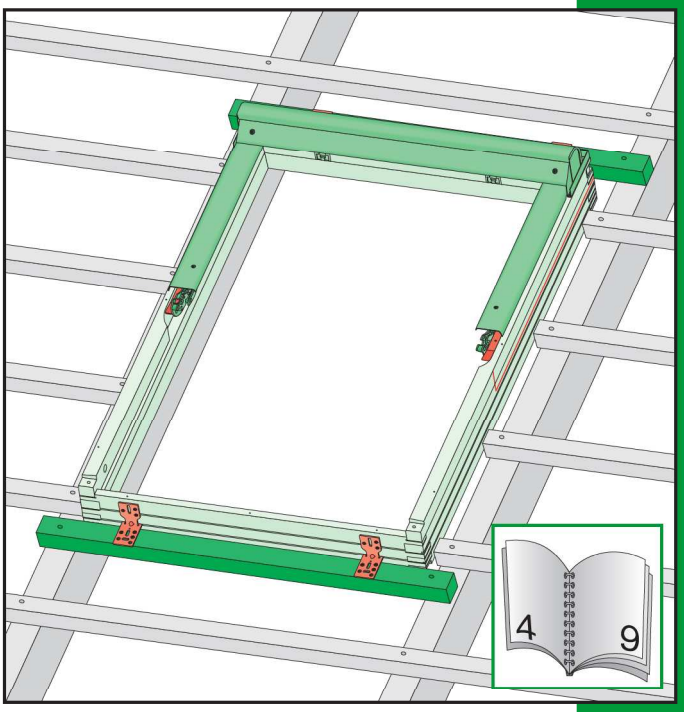

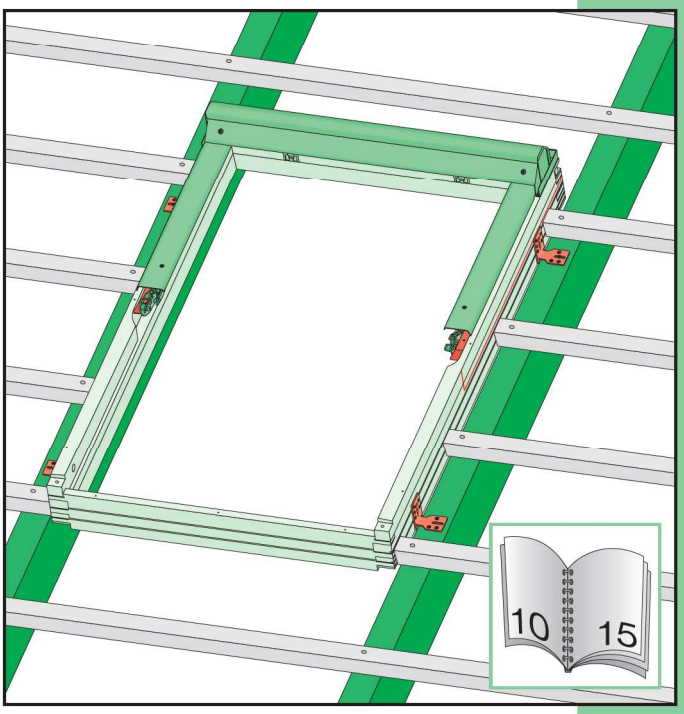

NC 118

CZ	Výrobce a Prodejce nenese žádnou odpovědnost za nedodržení příslušných předpisů zákona, stavebních předpisů a bezpečnostních požadavků přes uživatele výrobku, architekta, montéra nebo majitele objektu.
D	Hersteller und Verkäufer übernehmen keine Haftung für Nichtbeachtung entsprechender Rechts- und Bauvorschriften sowie Sicherheitsanforderungen seitens Produktbenutzers, Architekten, Monteurs oder Gebäudebesitzers.
E	El fabricante y el vendedor no tienen ninguna responsabilidad por el incumplimiento de la ley vigente, normas de construcción y exigencias de seguridad por parte del usuario del producto, arquitecto, instalador o el propietario del edificio.
FR	Le fabricant et le revendeur ne prend aucune responsabilité de ne pas respecter les lois applicables, les règlements sur les bâtiments et les exigences de sécurité par l'utilisateur du produit, l'architecte, l'installateur ou le propriétaire du bâtiment.
GB	Manufacturer and seller shall bear no liability for failure to comply with the applicable laws, building codes and safety requirements by the user of the product, architect, fitter or owner of the building.
H	A Gyártó és a Forgalmazó nem vállal semmiféle felelősséget a vonatkozó törvényi, építőipari és biztonsági előírások termékfelhasználó, építész, beépítőmester vagy épülettulajdonos általi be nem tartásáért.
I	Il Produttore e il Rivenditore non potranno essere ritenuti responsabili per il mancato rispetto, da parte dell'utente del prodotto, del progettista, dell'installatore o del proprietario dell'edificio, delle leggi vigenti, nonchè dei regolamenti edilizi e di quelli relativi alla sicurezza.
NL	De fabrikant en verkoper zijn niet aansprakelijk voor gevolgen bij het niet opvolgen van toepasselijke wetten, bouwbesluiten en veiligheidsvoorschriften door de gebruiker van het product, de architect, de installateur of de eigenaar van het gebouw.
PL	Producent i Sprzedawca nie ponosi żadnej odpowiedzialności za nieprzestrzeganie stosownych przepisów prawa, przepisów budowlanych i wymogów bezpieczeństwa przez użytkownika produktu, architekta, montażystę lub właściciela budynku.
RU	Nici producătorul, nici distribuitorul nu îşi vor asuma niciun fel de răspundere pentru nerespectarea legilor în vigoare, a legilor din domeniul construcţiilor sau a măsurilor de siguranţă impuse utilizatorilor produsului, arhitecţilor, montatorilor sau proprietarilor clădirii.
RUS	В случае несоблюдения архитектором, монтажником или владельцем здания строительных правил и норм безопасности ответственность с производителя и продавца снимается.
SK	Výrobca a predajca nenesú žiadnu zodpovednosť za nedodržanie príslušných ustanovení zákona, stavebných predpisov a bezpečnostných požiadaviek užívateľom výrobku, architektom, montérom alebo majiteľom objektu.

IM/FE../16.03.2012/F

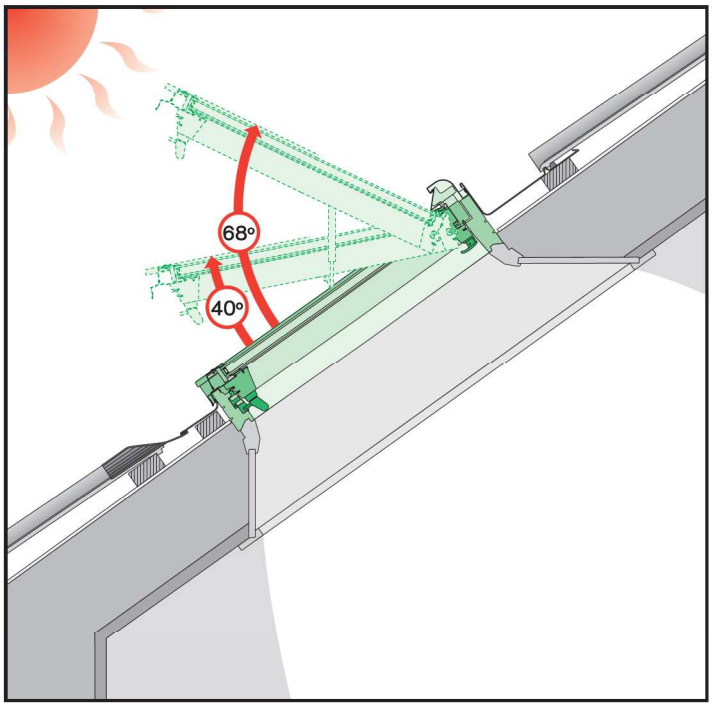
68°
40°

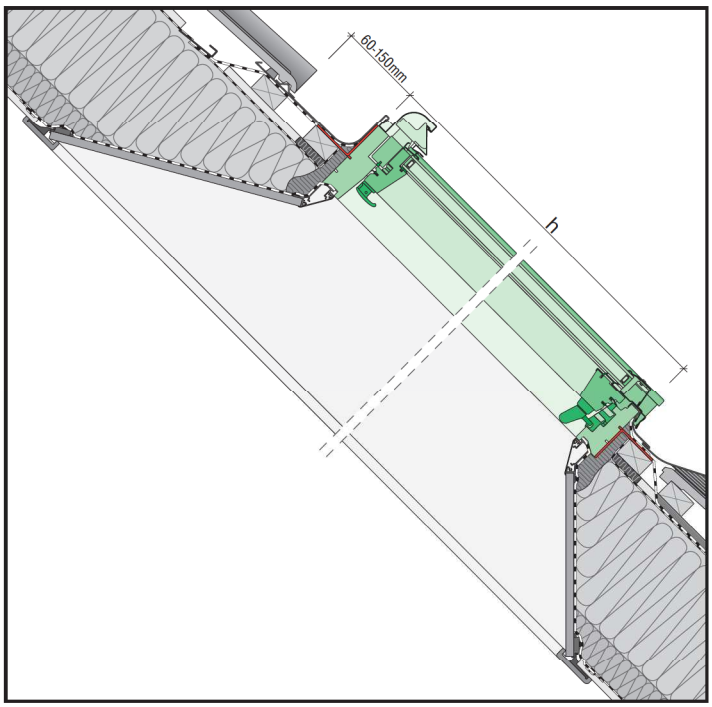
60-150mm
h

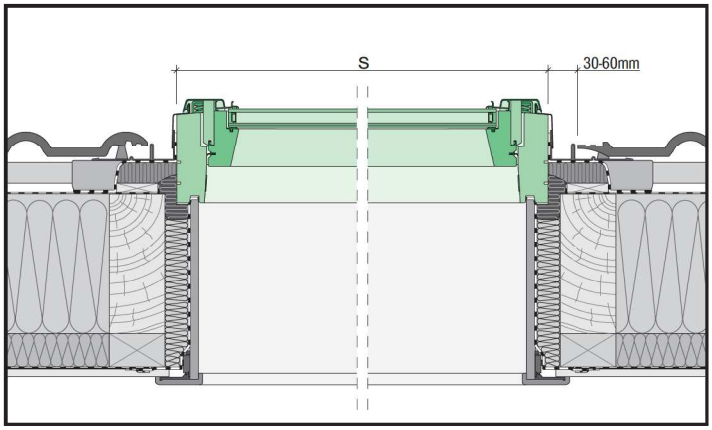
s
30-60mm

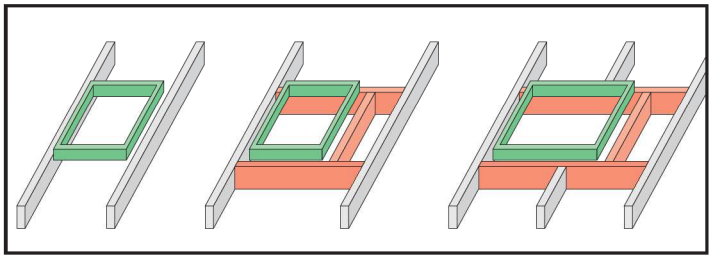

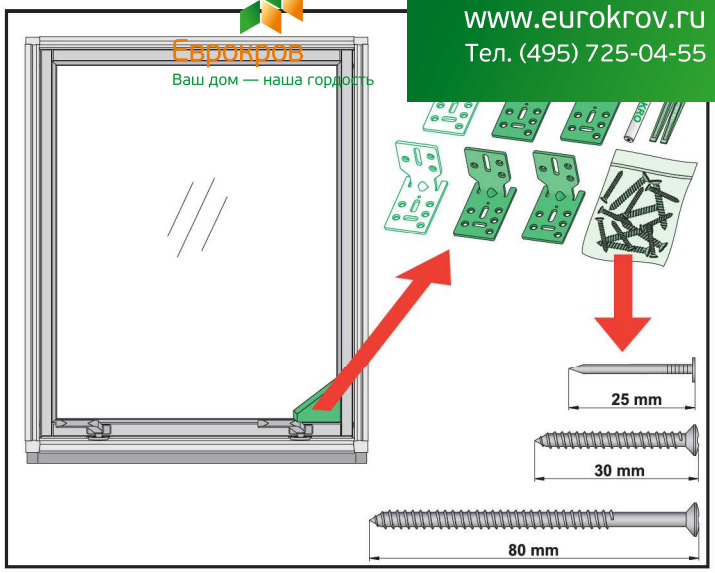
25 mm
30 mm
80 mm

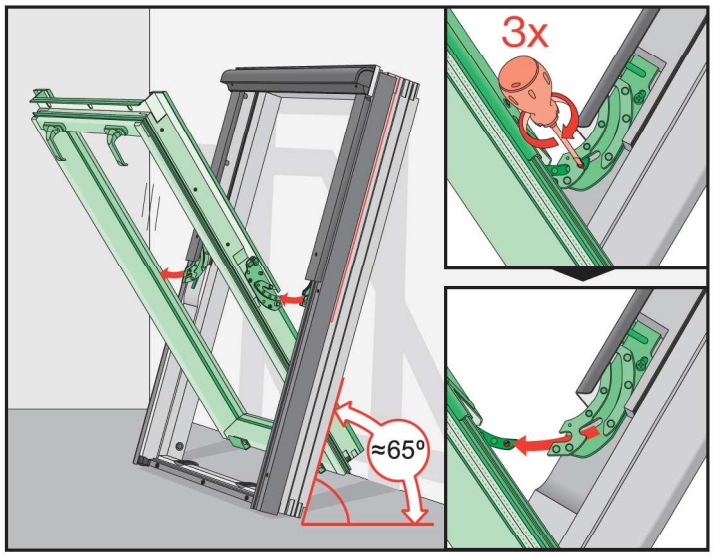
3x
≈65°

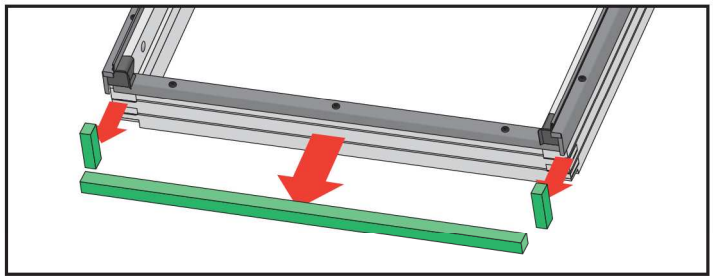

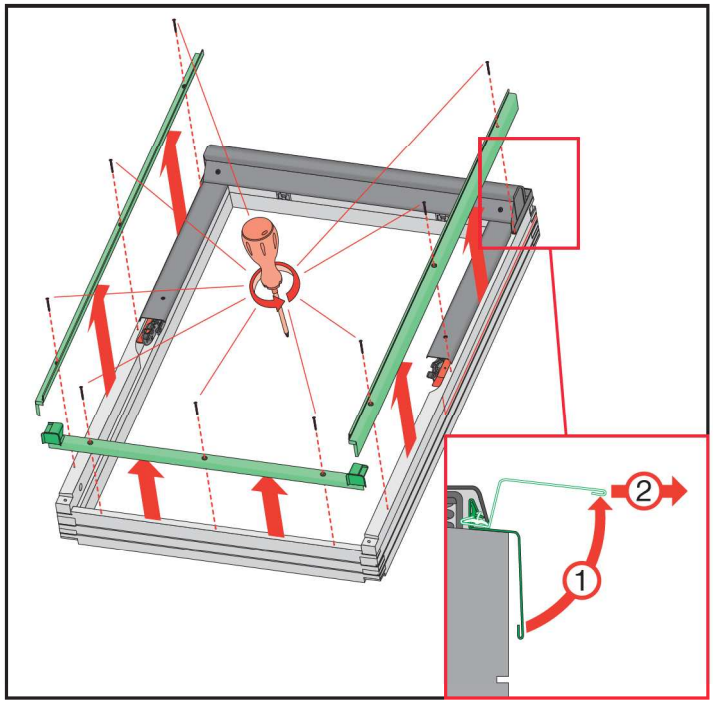
2
1

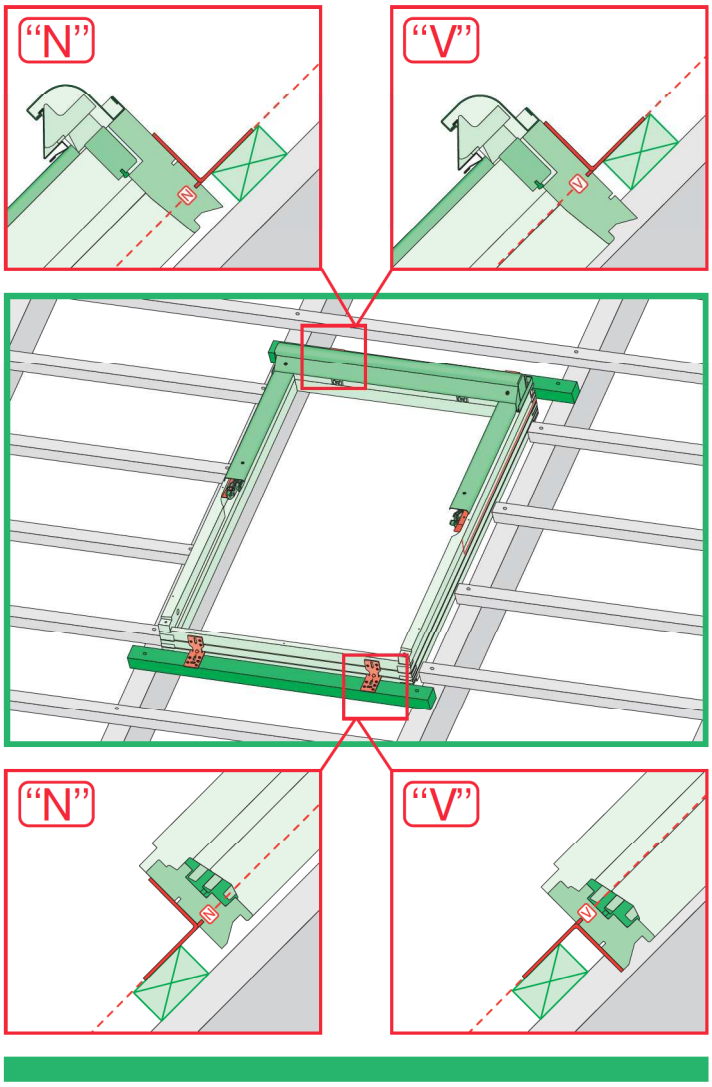

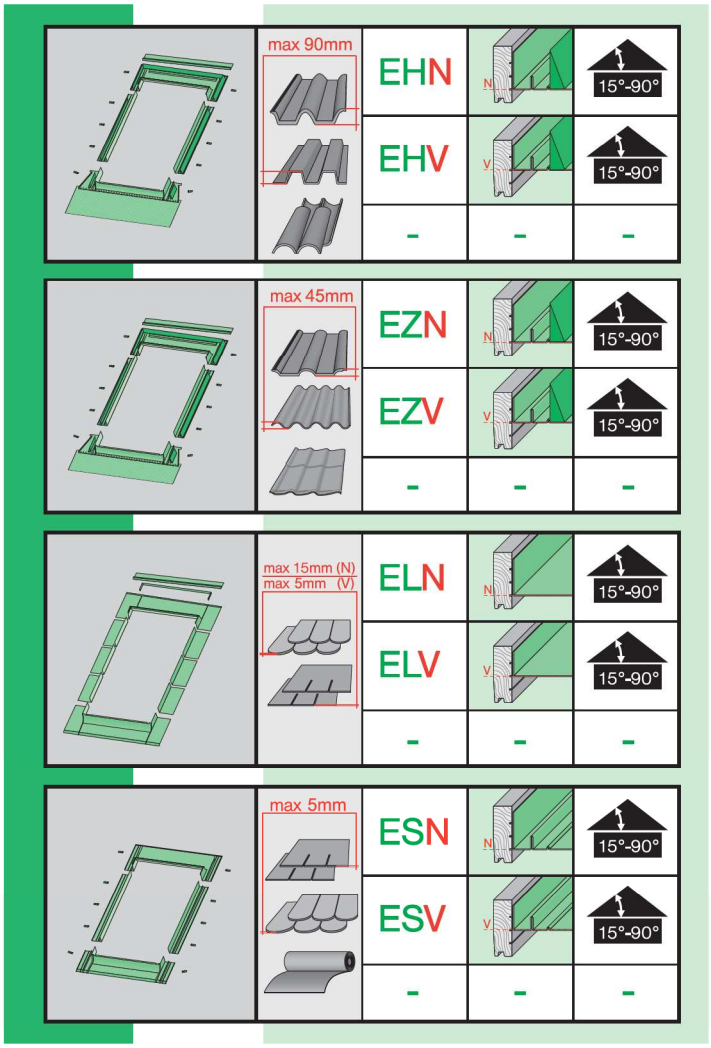

Еврокров
Ваш дом — наша гордость
www.eurokrov.ru
Тел. (495) 725-04-55

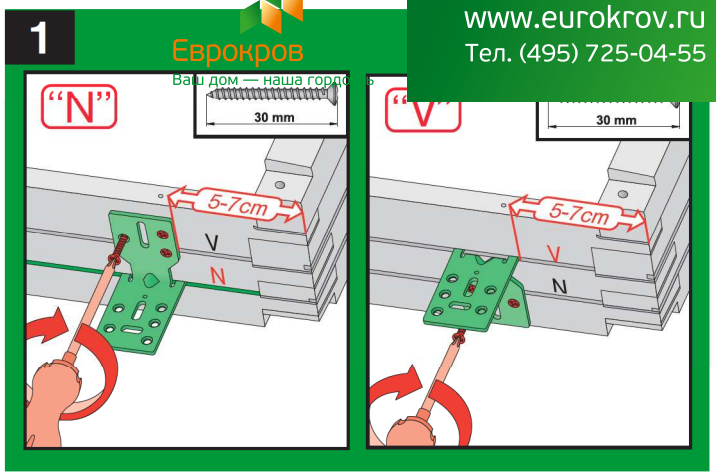

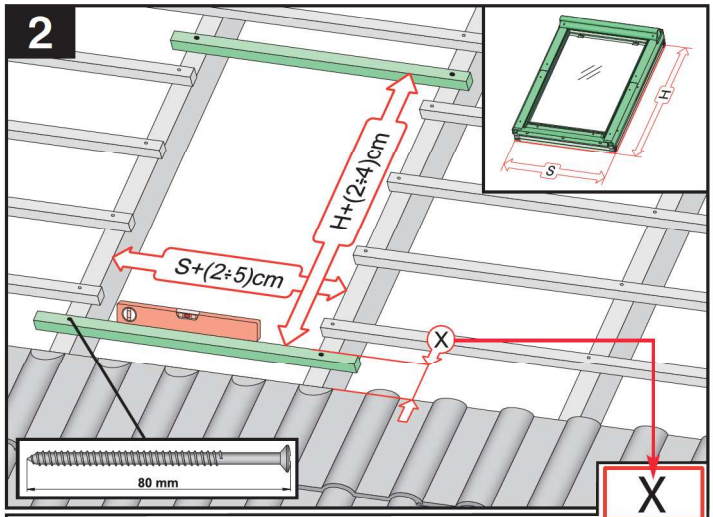

			X
max 90mm	EH	EHN EHV	7-10cm 7-10cm
max 45mm	EZ	EZN EZV	6-8cm 6-8cm
380-420mm, 12-16mm	EG	EGV	4cm
250-280mm, max18mm	EP	EPV	6cm
max 5mm (V) max 15mm (N)	EL	ELN ELV	0-2cm 0-2cm
	EE	EEN EEV	0-2cm 0-2cm

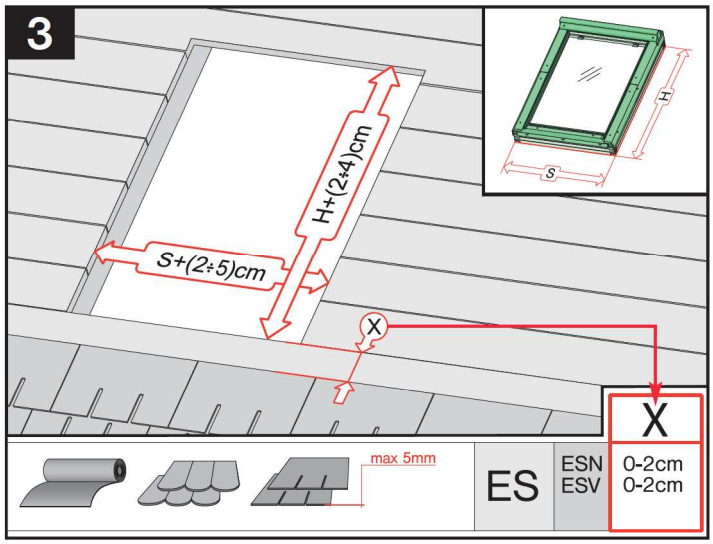

Еврокров
Ваш дом — наша гордость
www.eurokrov.ru
Тел. (495) 725-04-55

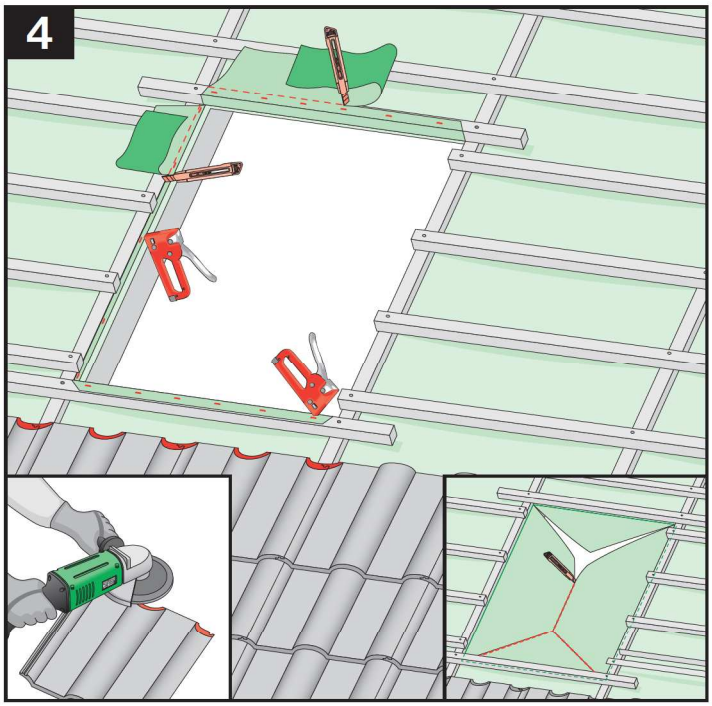

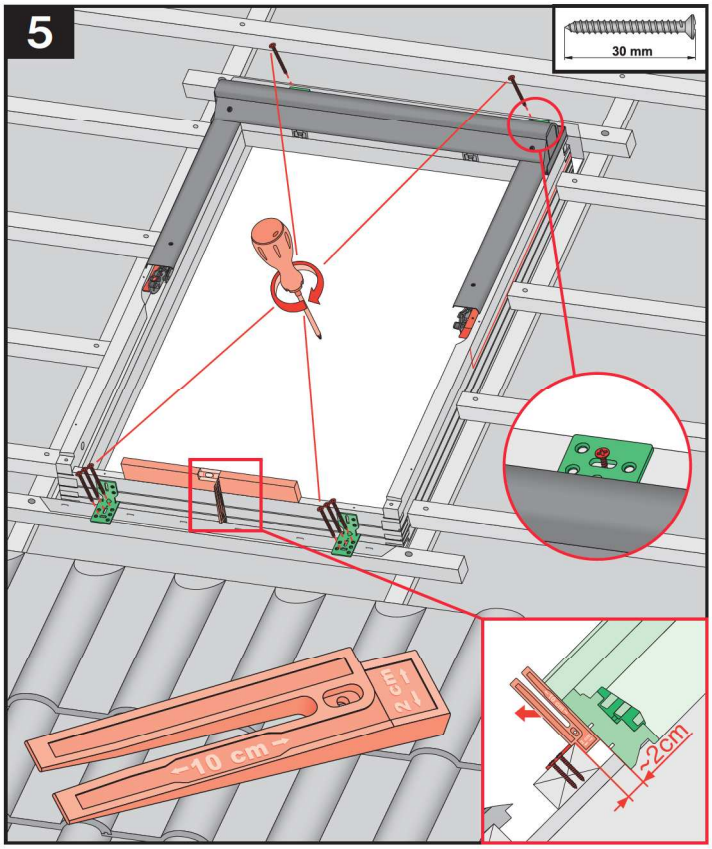

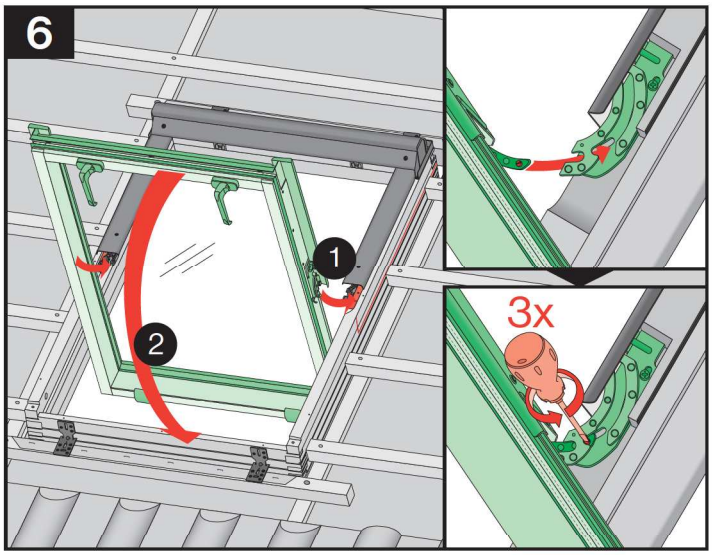

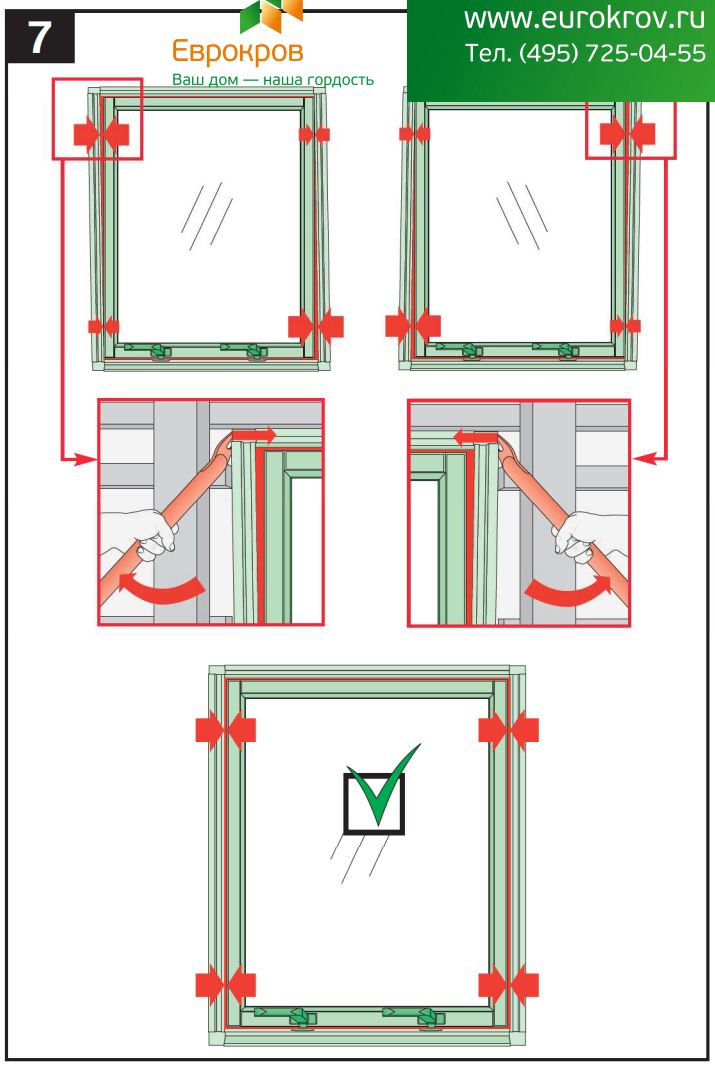

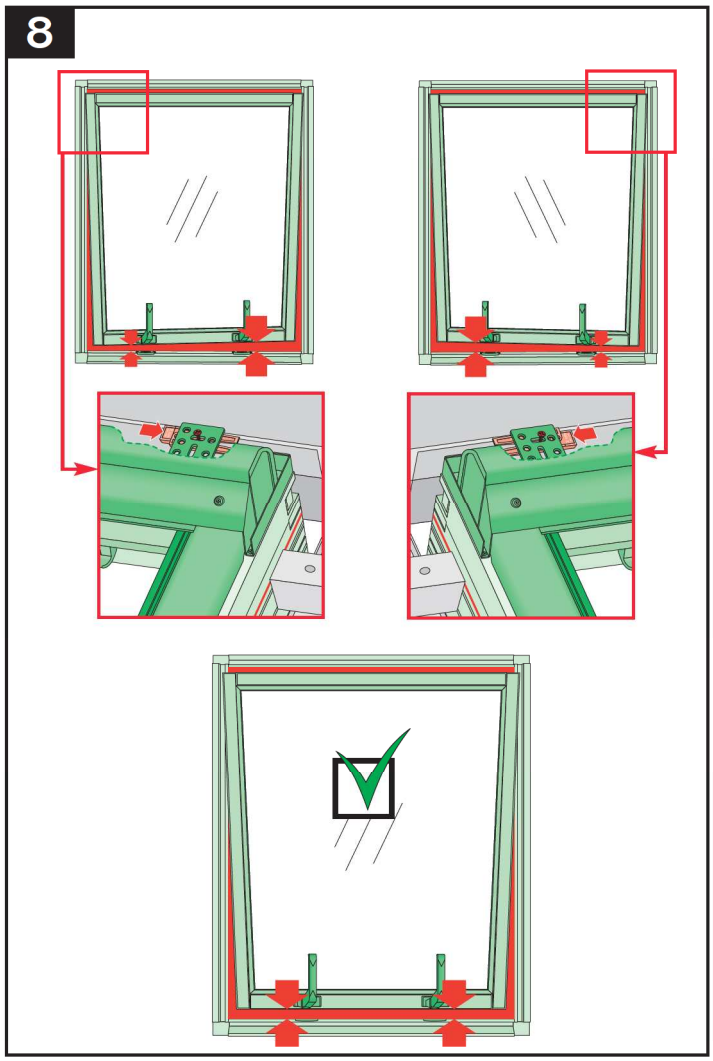

Еврокров
Ваш дом — наша гордость
www.eurokrov.ru
Тел. (495) 725-04-55

9

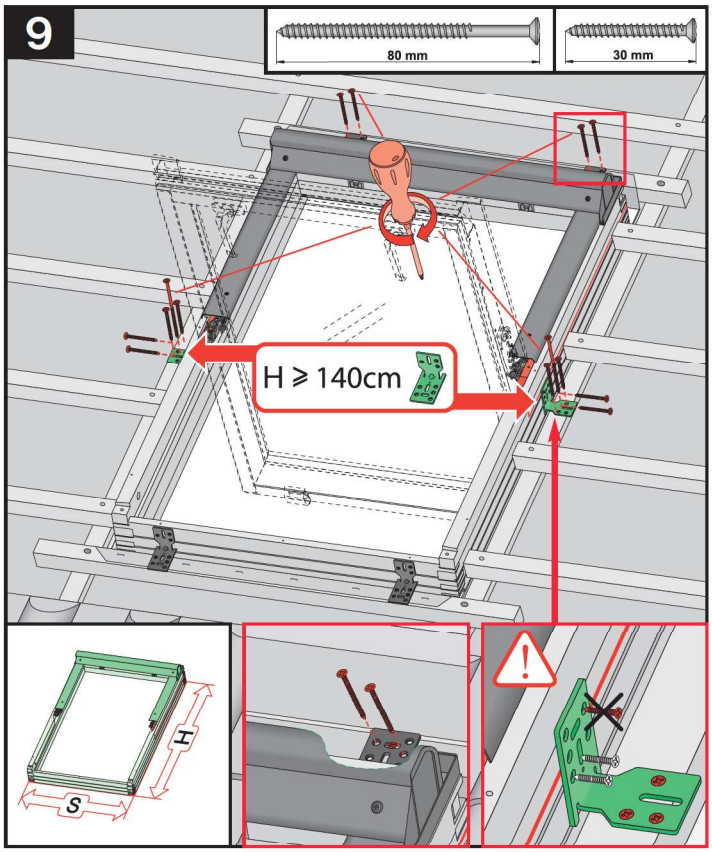

10

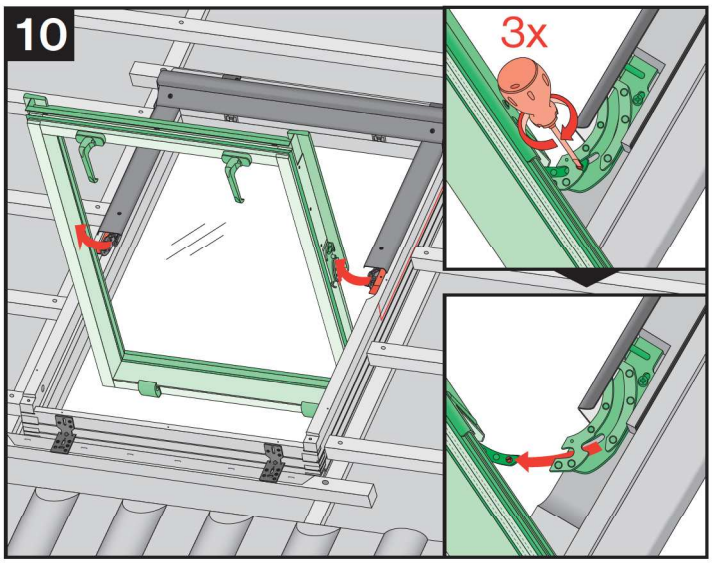

11

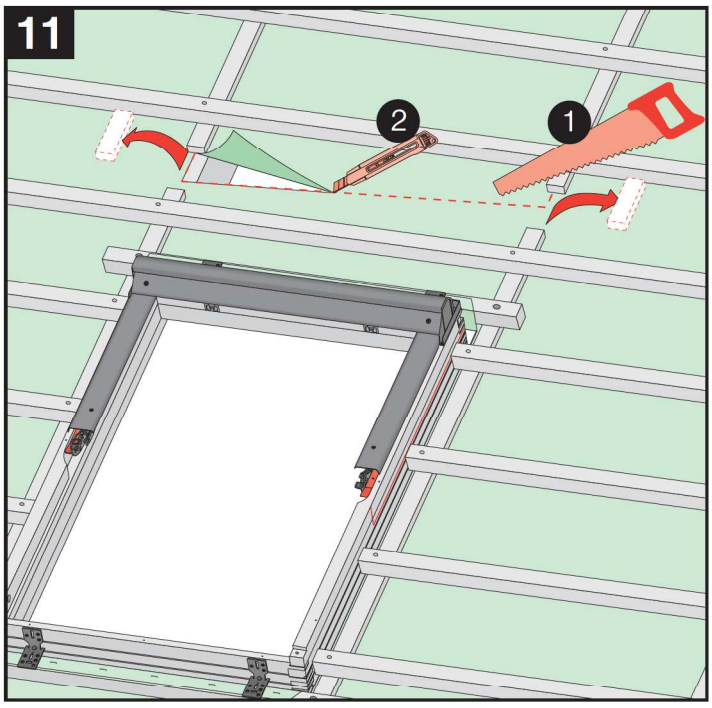

12

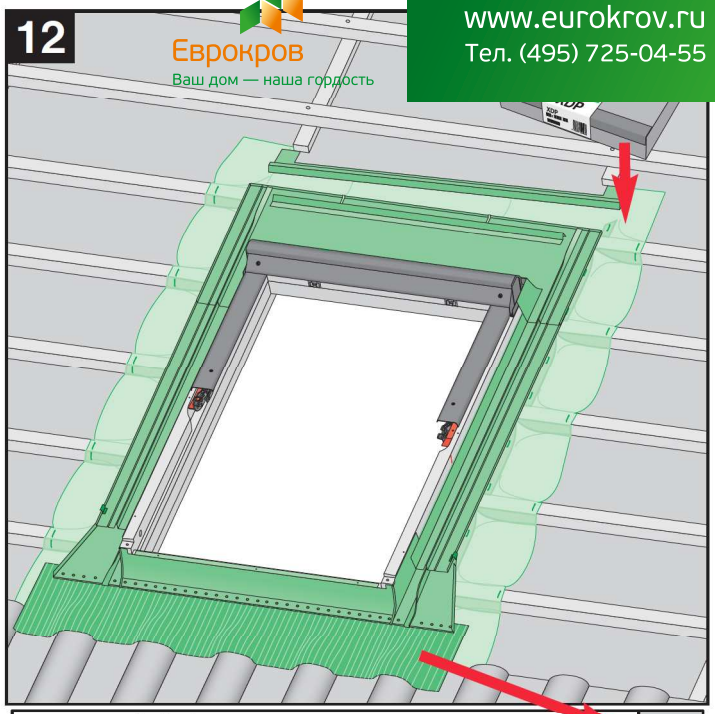

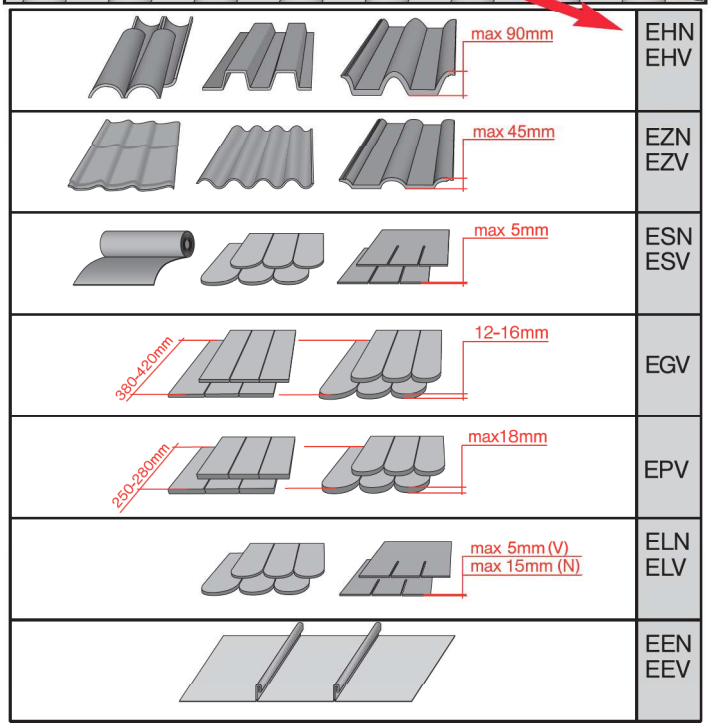

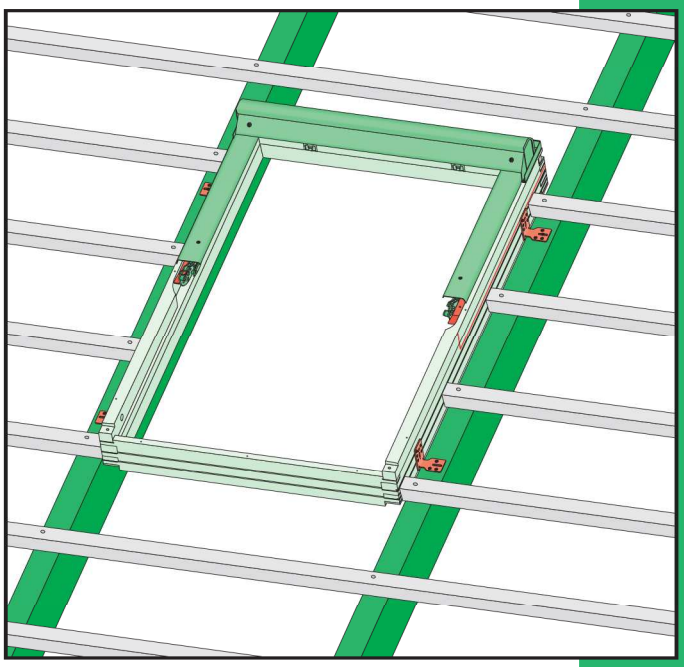

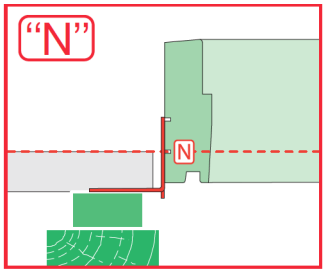

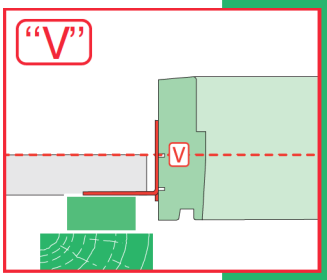

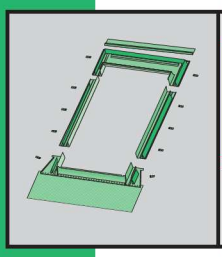	max 90mm 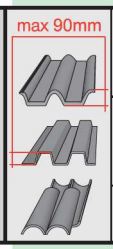	EHN	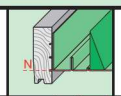	15°-90°
		EHV	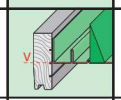	15°-90°
		-	-	-
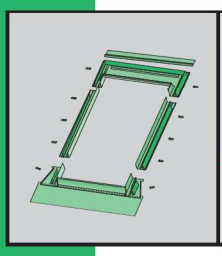	max 45mm 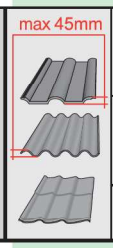	EZN	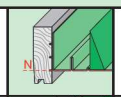	15°-90°
		EZV	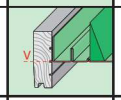	15°-90°
		-	-	-
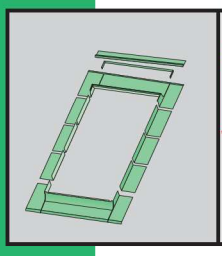	max 15mm (N) max 5mm (V) 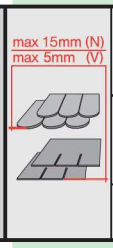	ELN	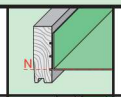	15°-90°
		ELV	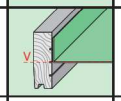	15°-90°
		-	-	-
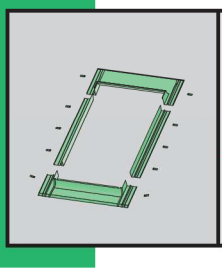	max 5mm 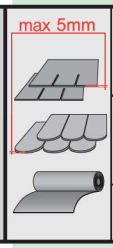	ESN	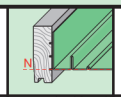	15°-90°
		ESV	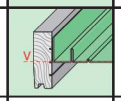	15°-90°
		-	-	-

Еврокров
Ваш дом — наша гордость
www.eurokrov.ru
Тел. (495) 725-04-55

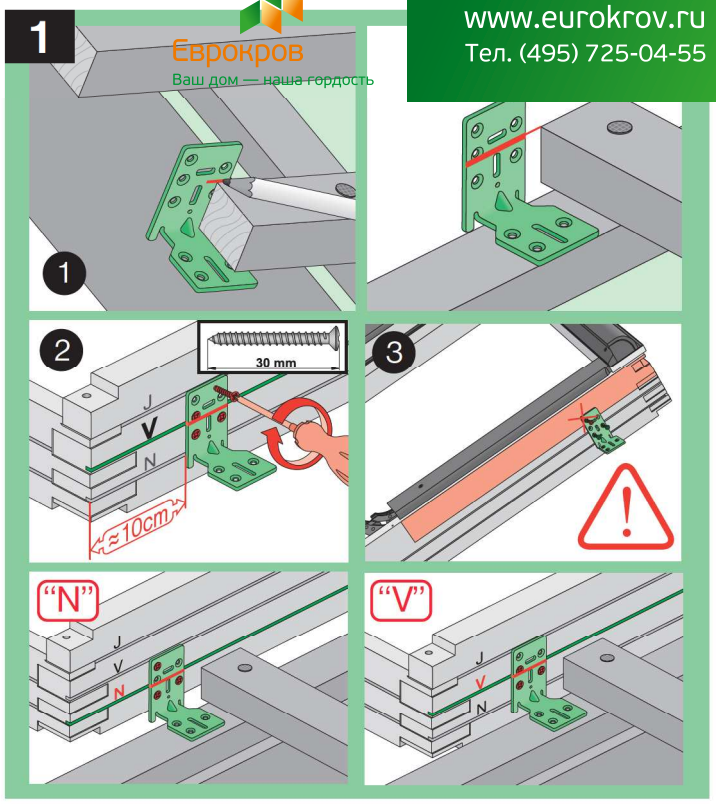

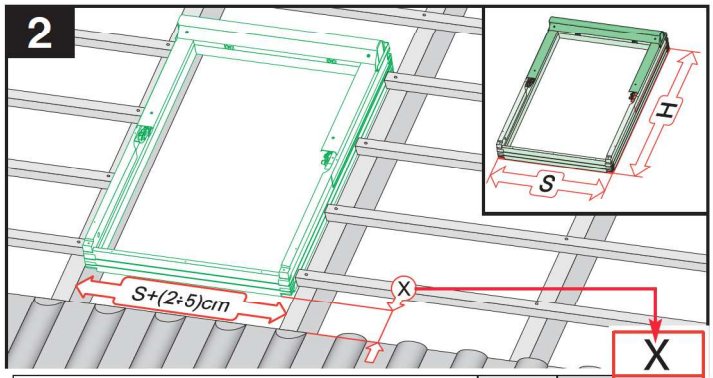

			X
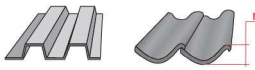 max 90mm	EH	EHN EHV	9-12cm 9-12cm
max 45mm	EZ	EZN EZV	8-10cm 8-10cm
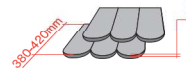 380-420mm 12-16mm	EG	EGV	6cm
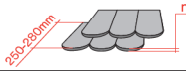 250-280mm max18mm	EP	EPV	8cm
max 5mm (V) max 15mm (N)	EL	ELN ELV	0-4cm 0-4cm
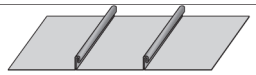	EE	EEN EEV	0-4cm 0-4cm

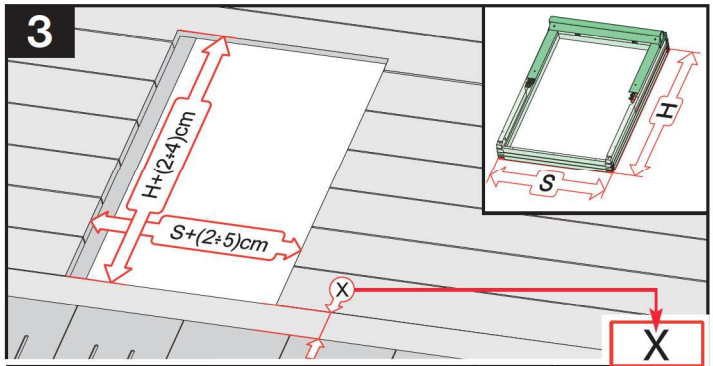

			X
max 5mm	ES	ESN ESV	0-4cm 0-4cm

Еврокров
Ваш дом — наша гордость
www.eurokrov.ru
Тел. (495) 725-04-55

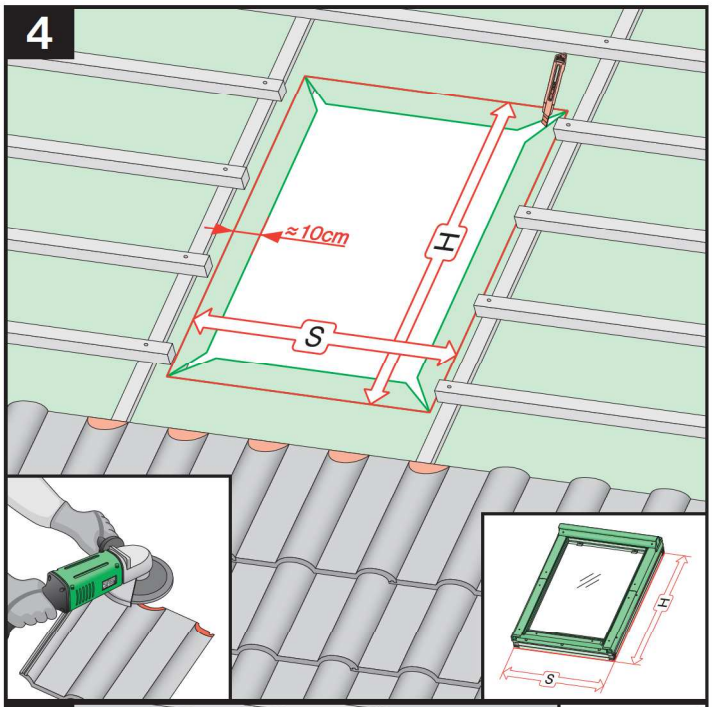

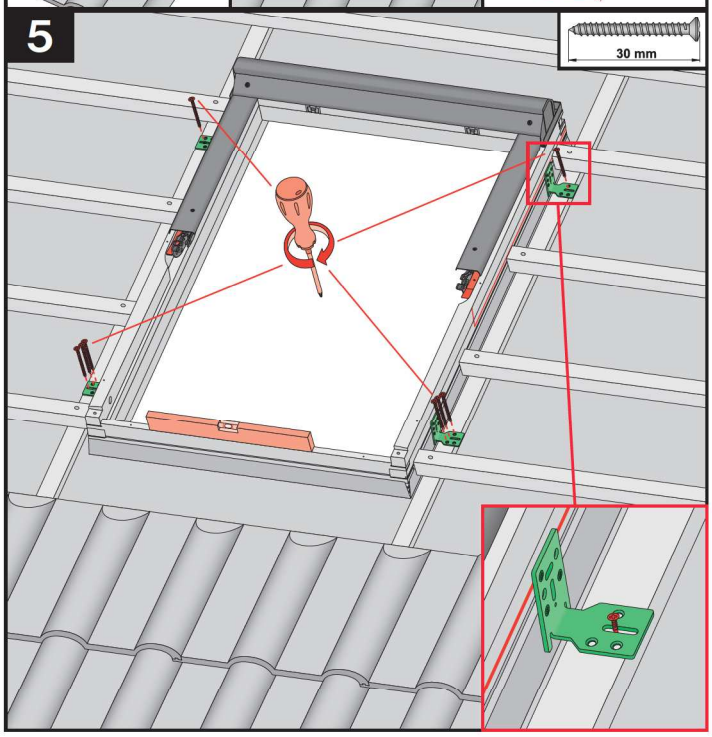

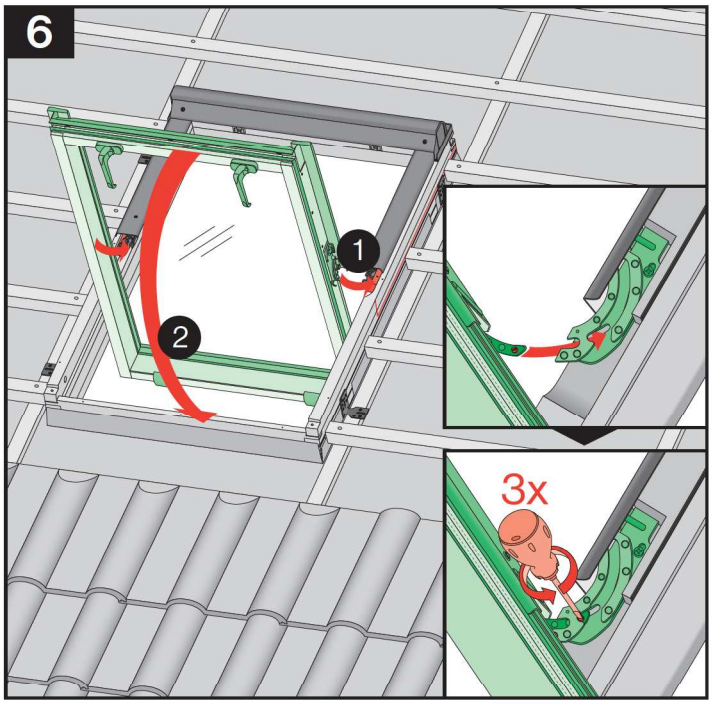

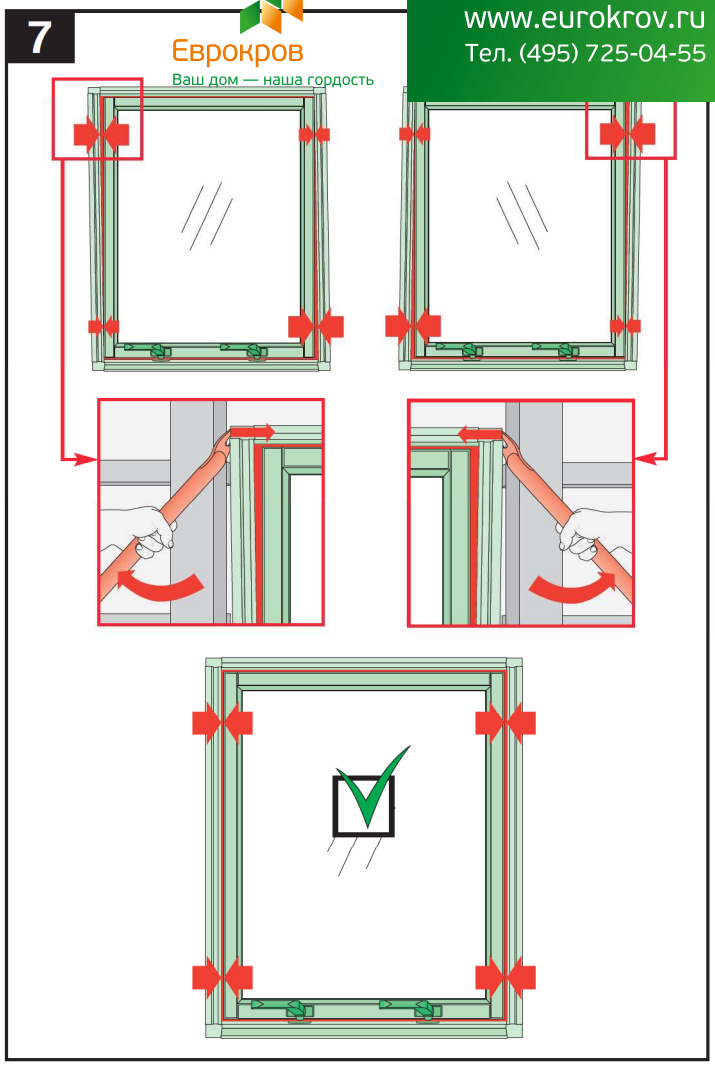

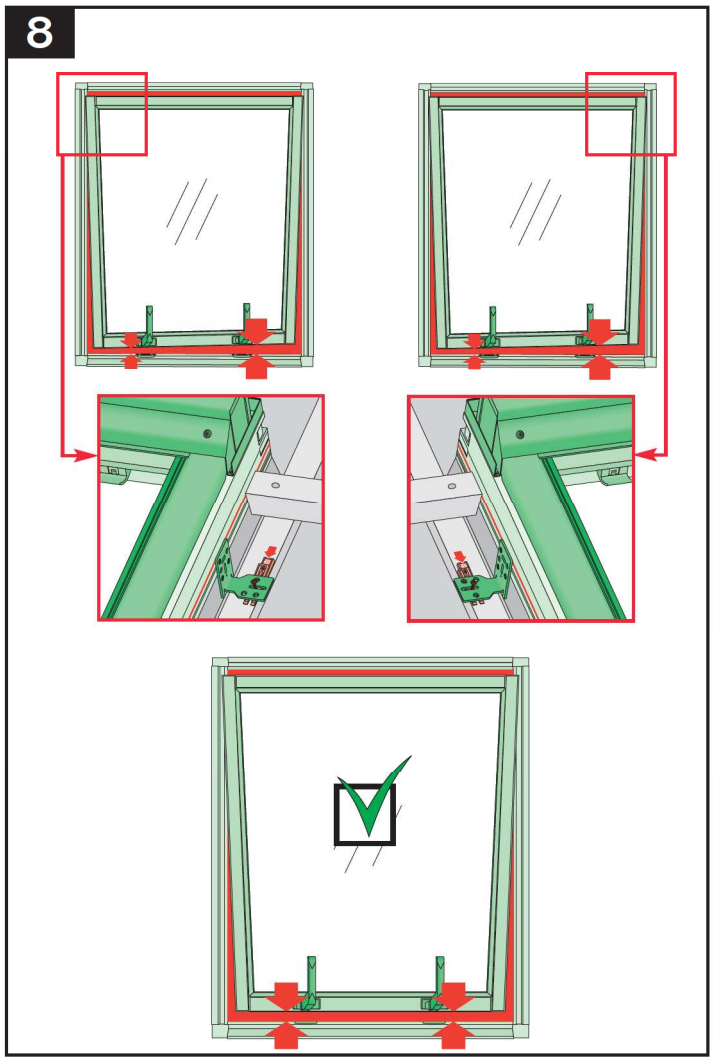

Еврокров
Ваш дом — наша гордость
www.eurokrov.ru
Тел. (495) 725-04-55

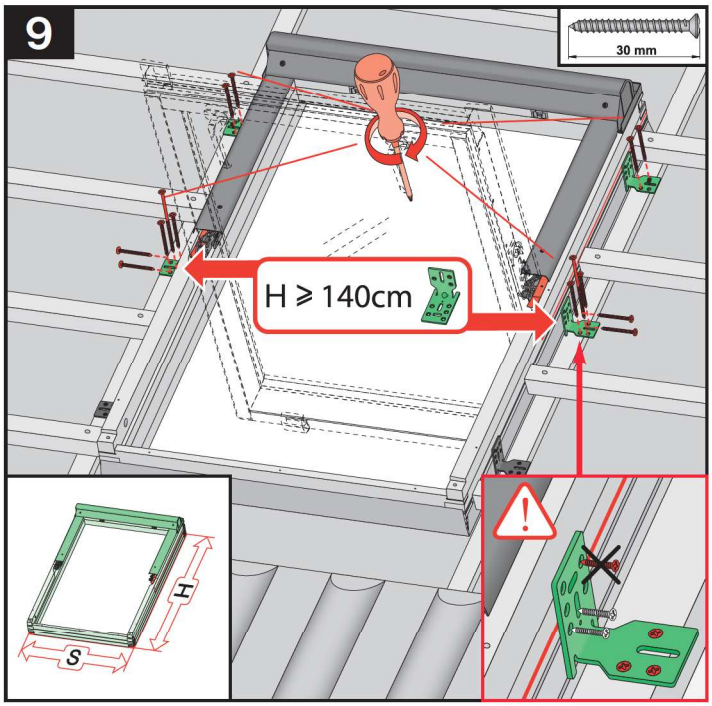

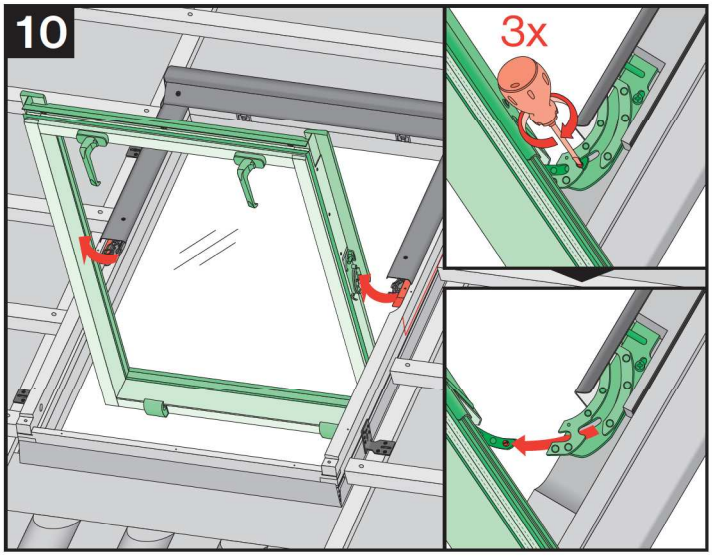

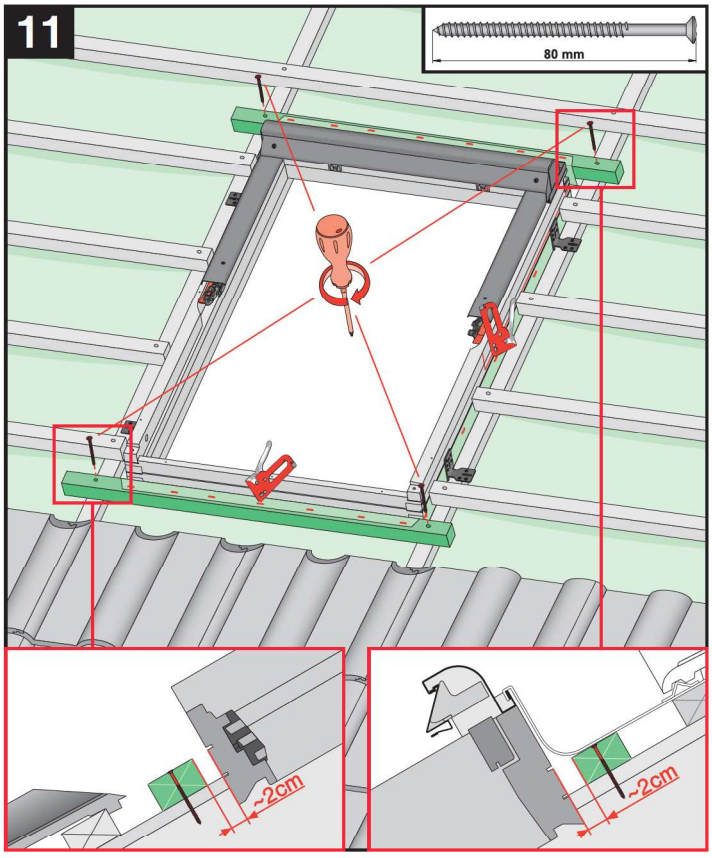

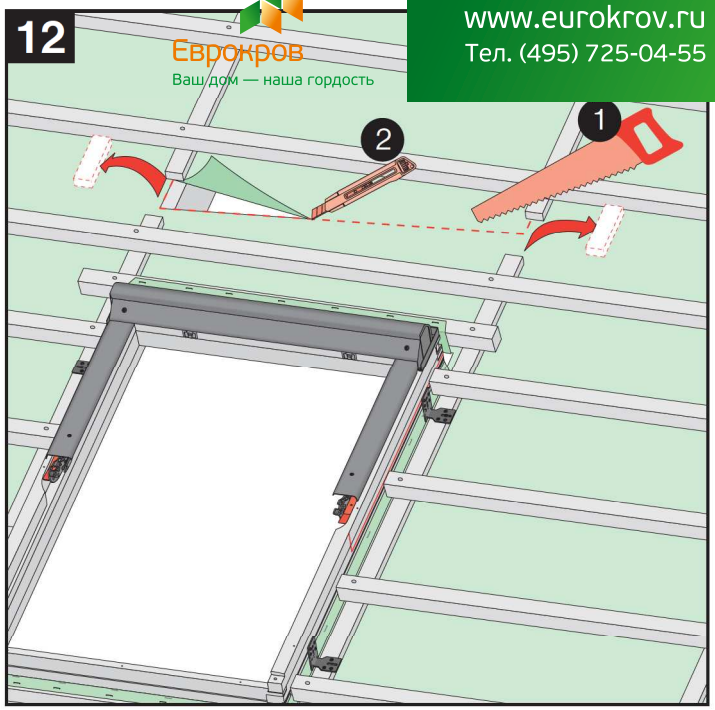

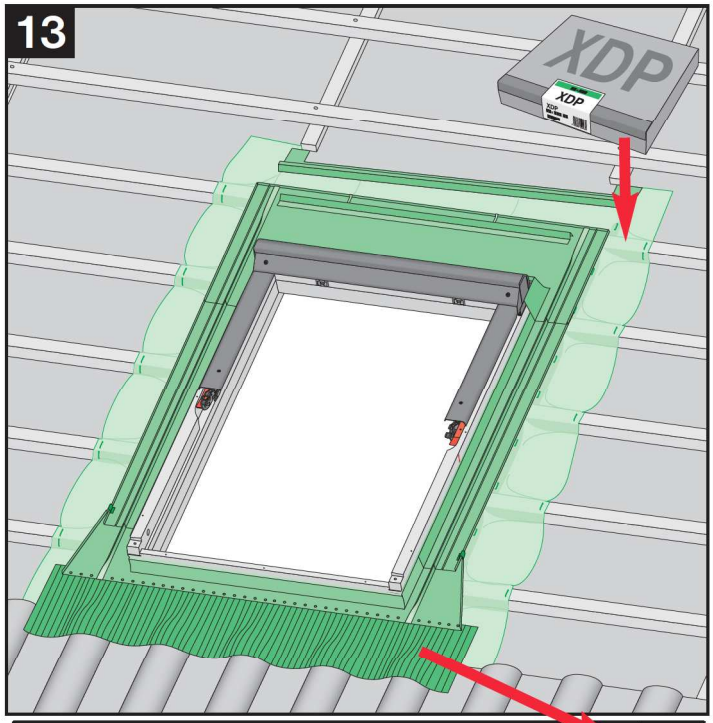

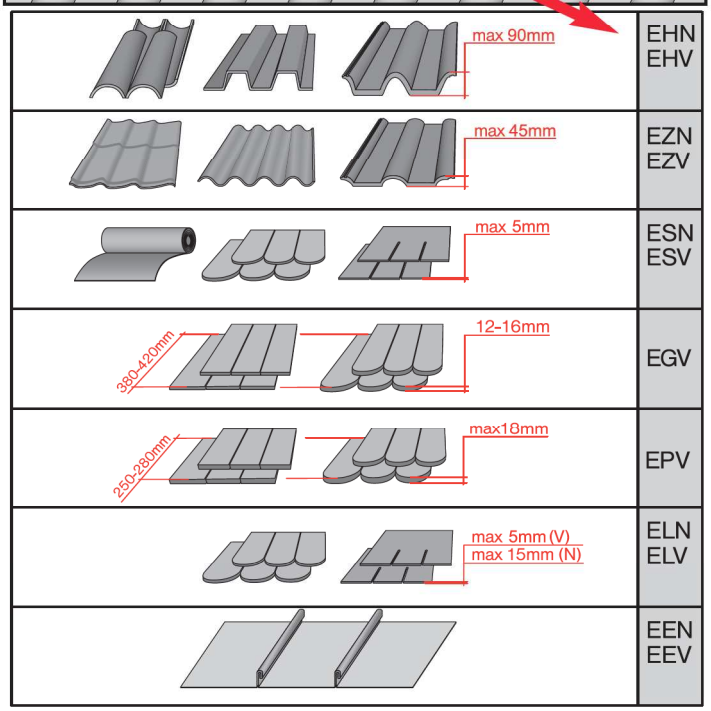

Еврокров
Ваш дом — наша гордость
www.eurokrov.ru
Тел. (495) 725-04-55

FAKRO

15°-55°

FPP-V, FPU-V, FPT

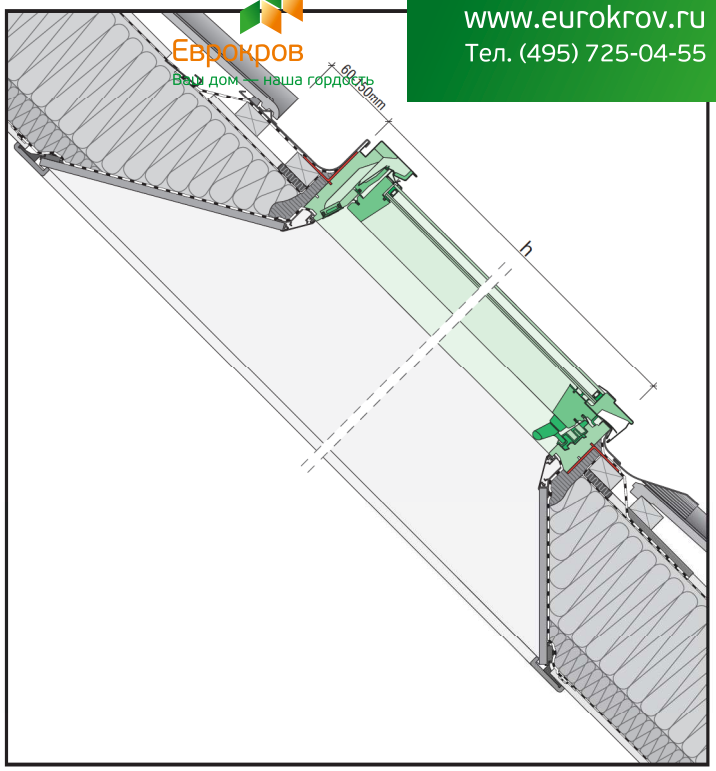

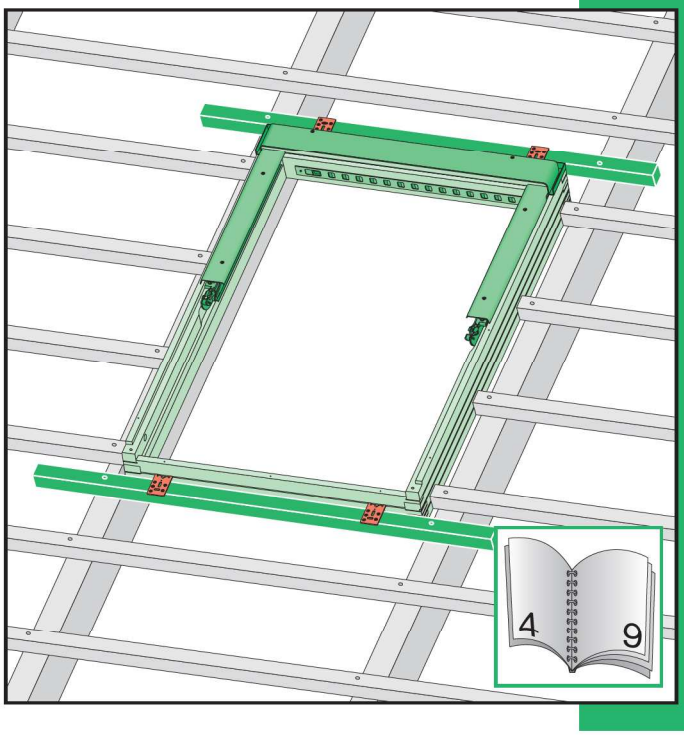

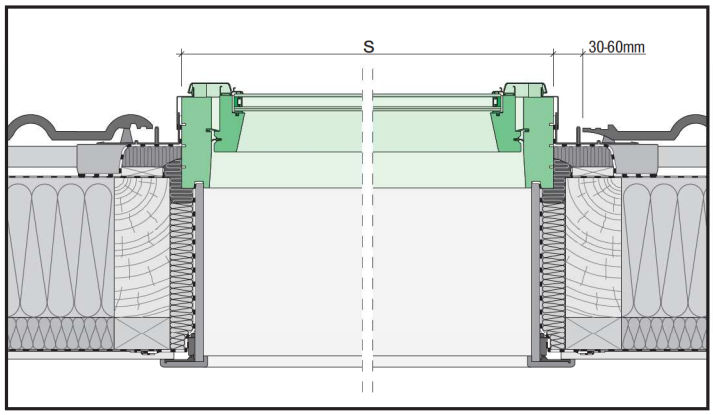

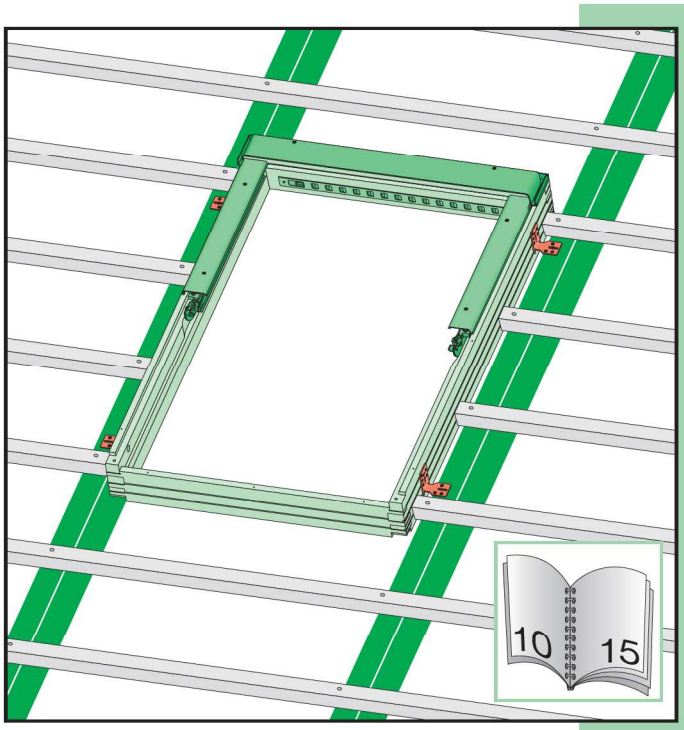

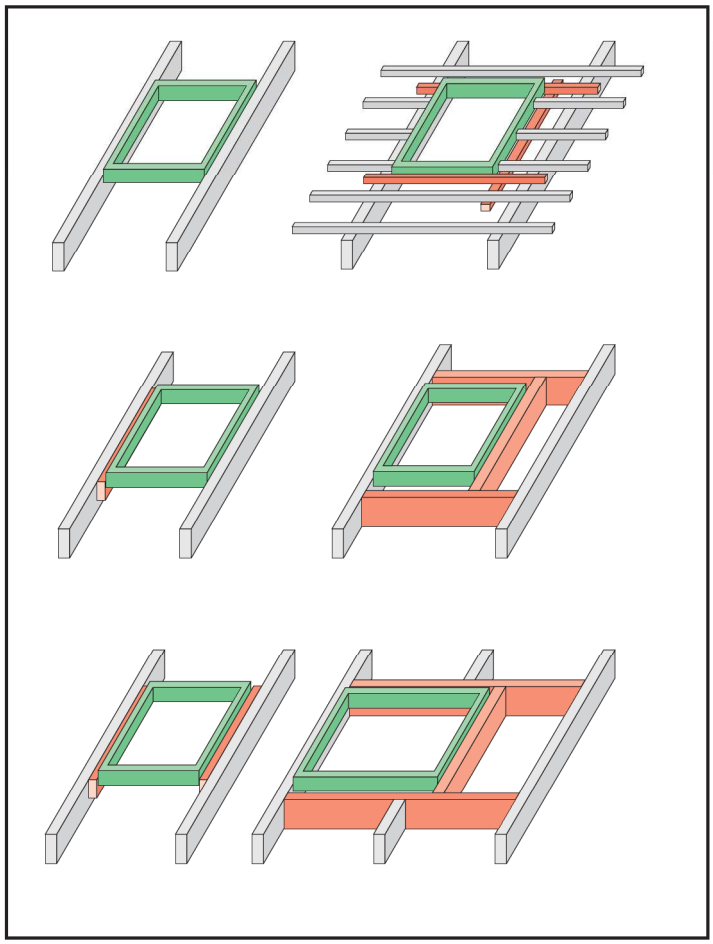

NC 138

15°-85°

FAKRO

Еврокров
Ваш дом — наша гордость
www.eurokrov.ru
Тел. (495) 725-04-55

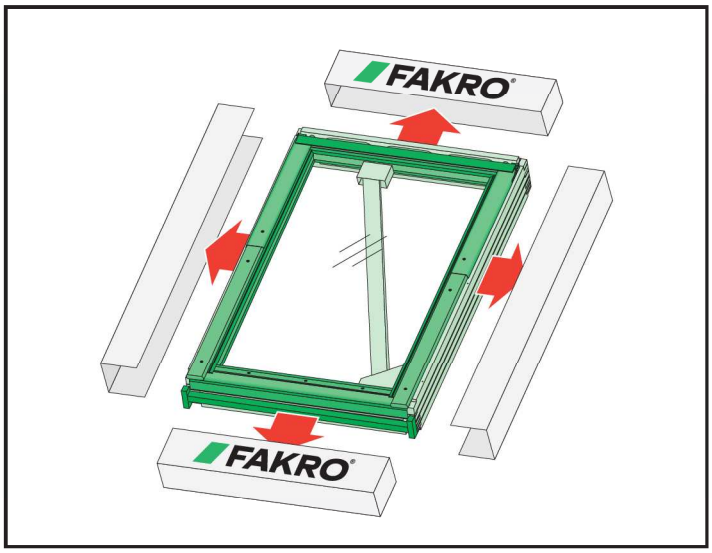

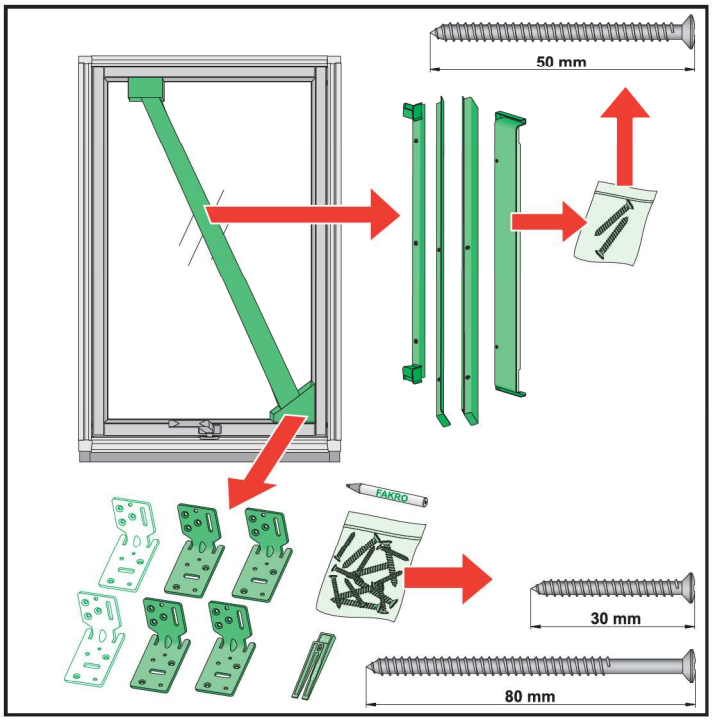

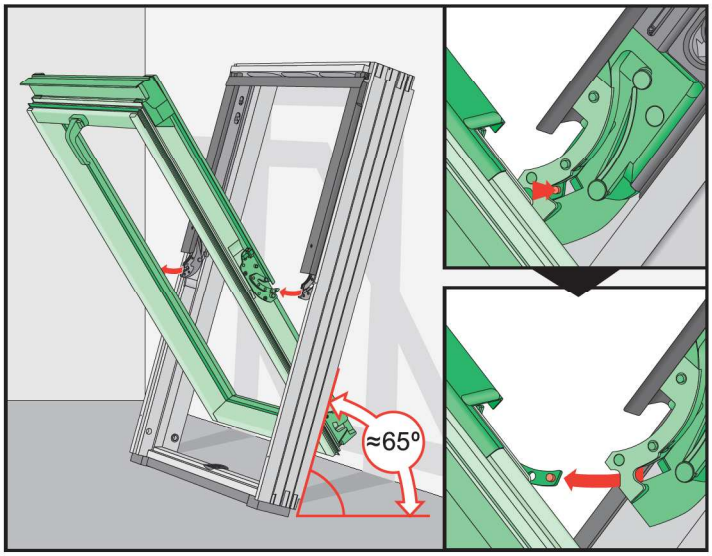

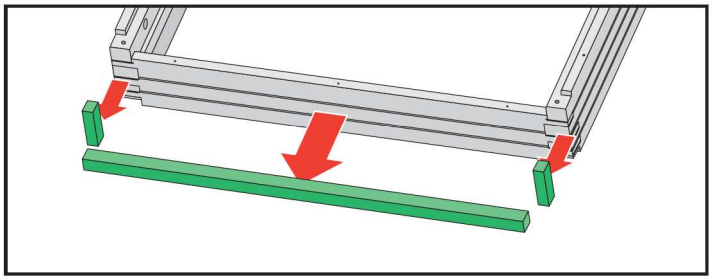

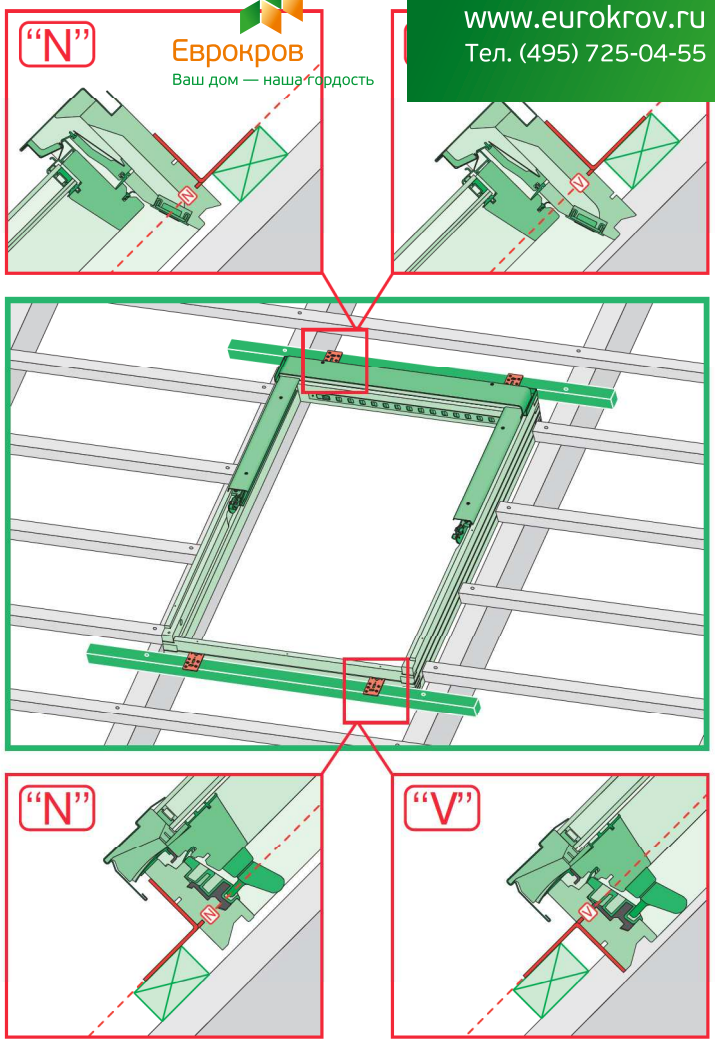

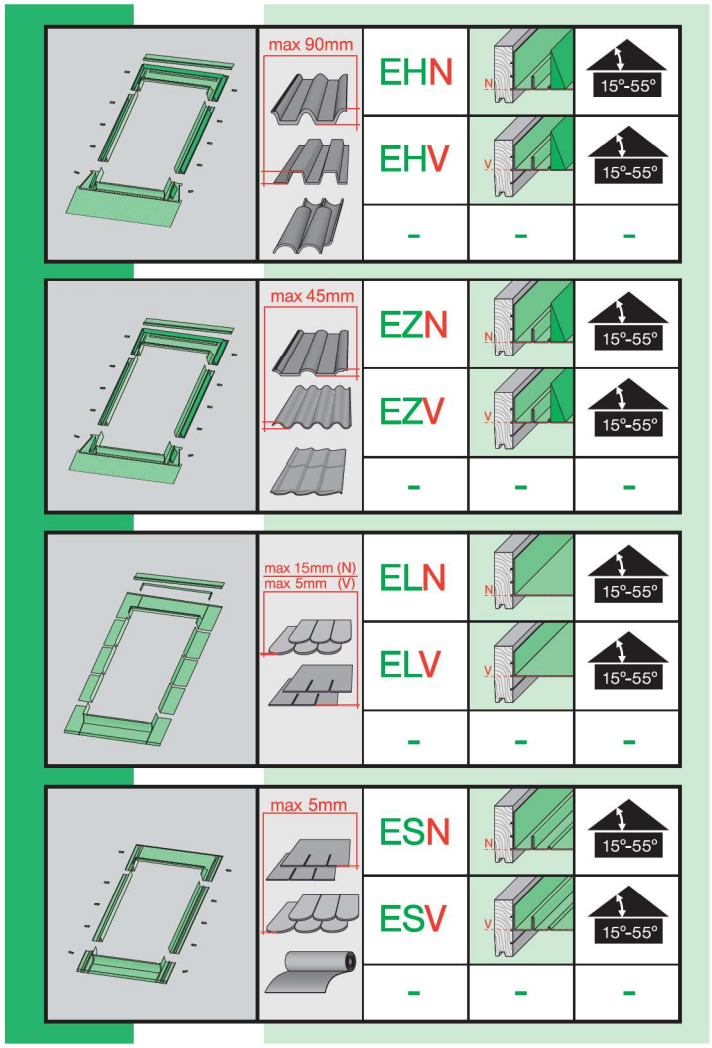

Еврокров
Ваш дом — наша гордость
www.eurokrov.ru
Тел. (495) 725-04-55

1

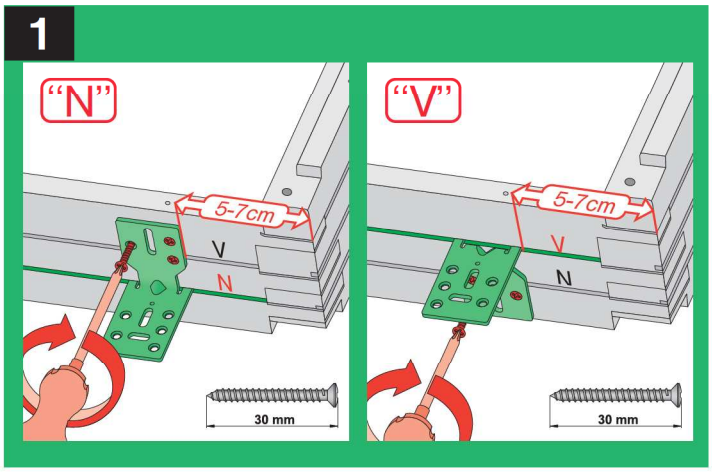

2

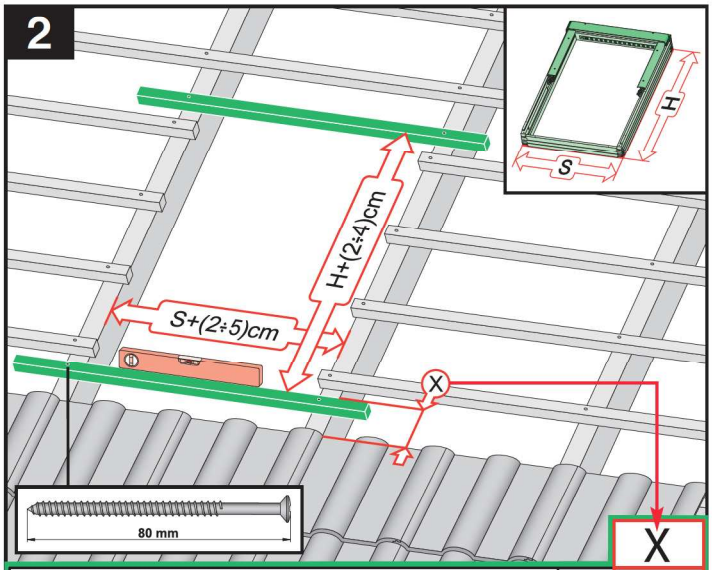

		X
max 90mm	EHN EHV	7-10cm 7-10cm
max 45mm	EZN EZV	6-8cm 6-8cm
380-420mm, 12-16mm	EGV	4cm
380-420mm, 12-16mm	EPV	6cm
max 5mm (V) max 15mm (N)	ELN ELV	0-2cm 0-2cm
	EEN EEV	0-2cm 0-2cm

3

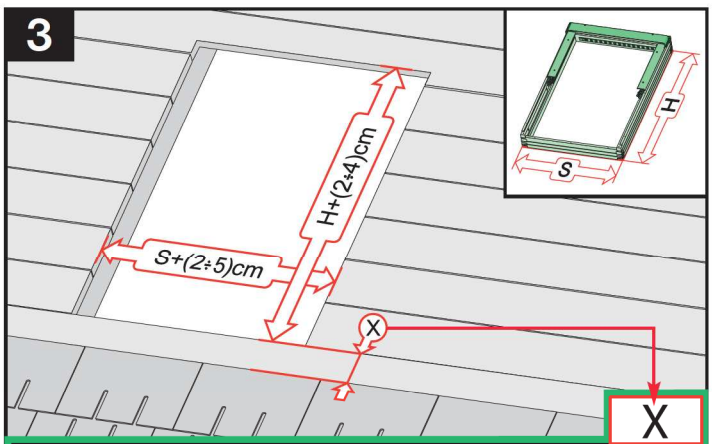

		X
max 5mm	ESN ESV	0-2cm 0-2cm

4

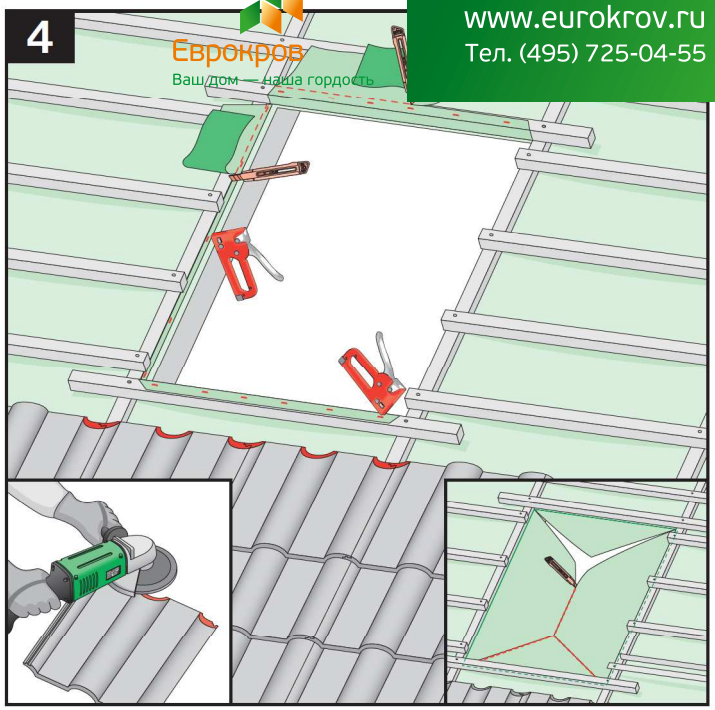

5

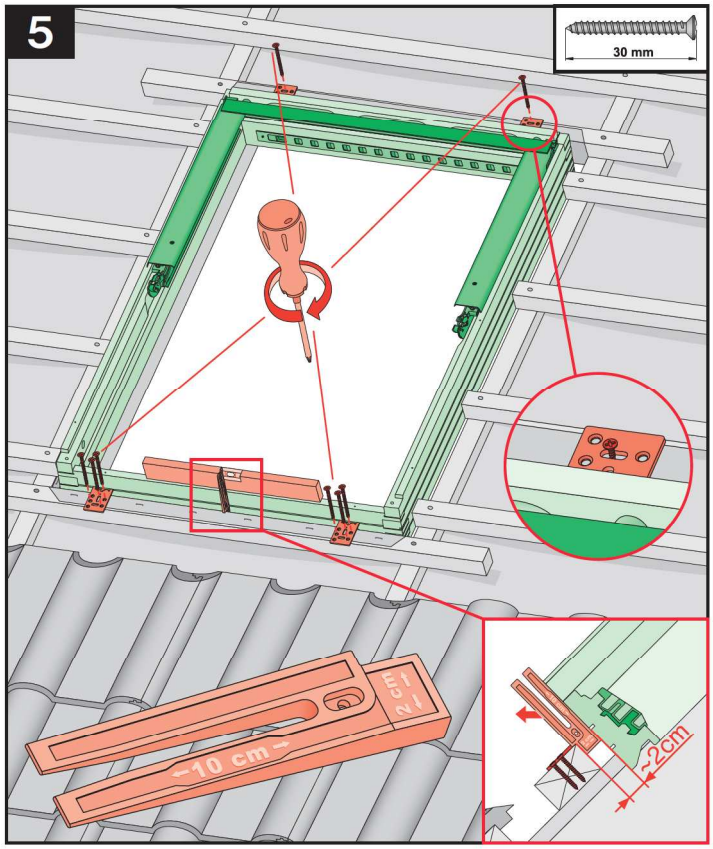

6

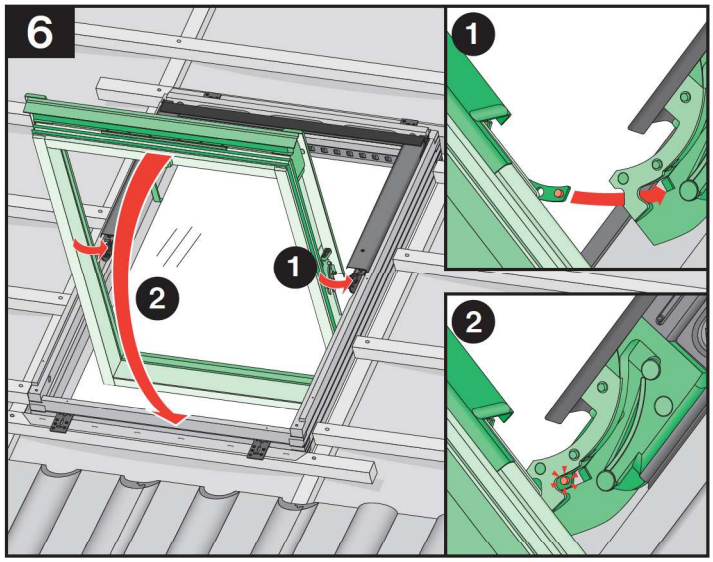

Еврокров
Ваш дом — наша гордость
www.eurokrov.ru
Тел. (495) 725-04-55

7

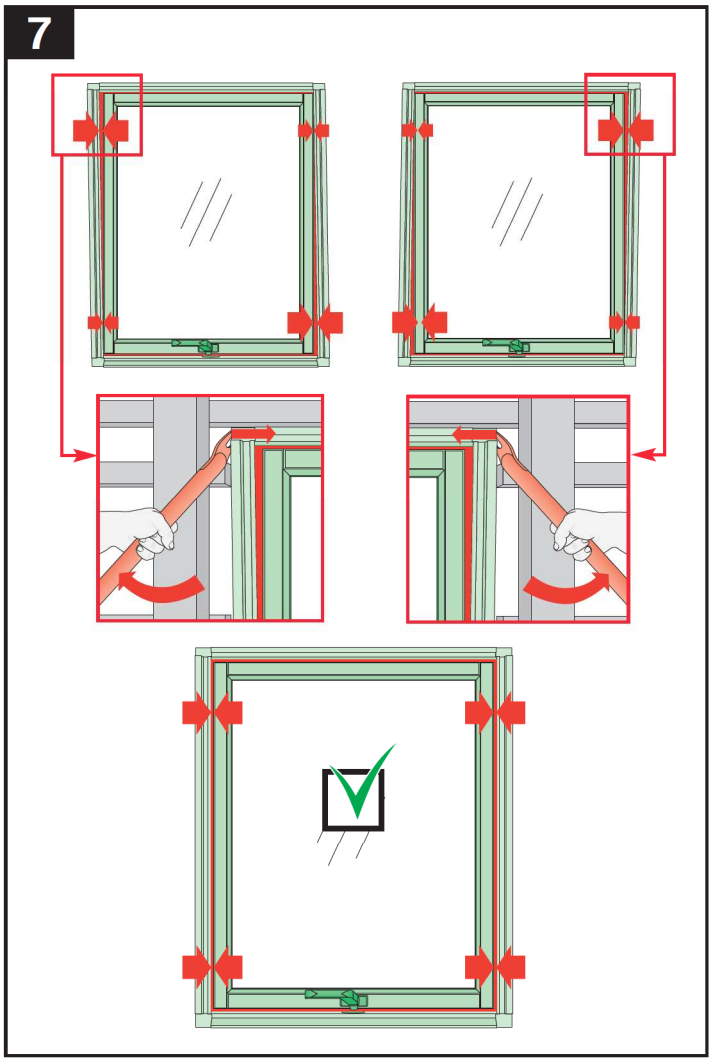

8

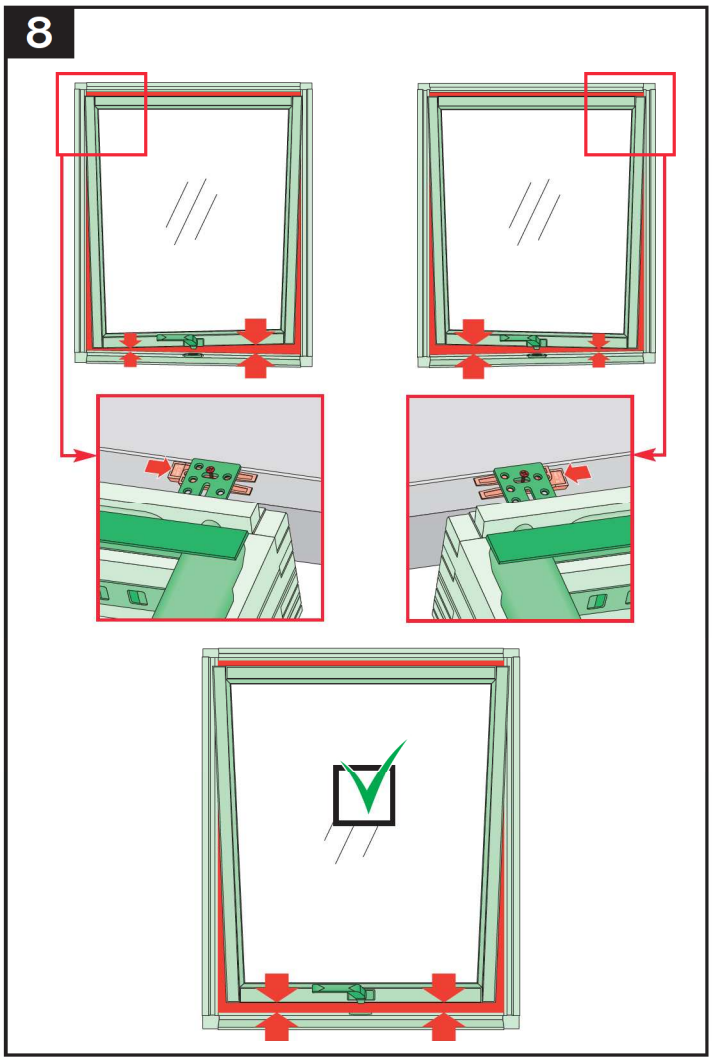

9

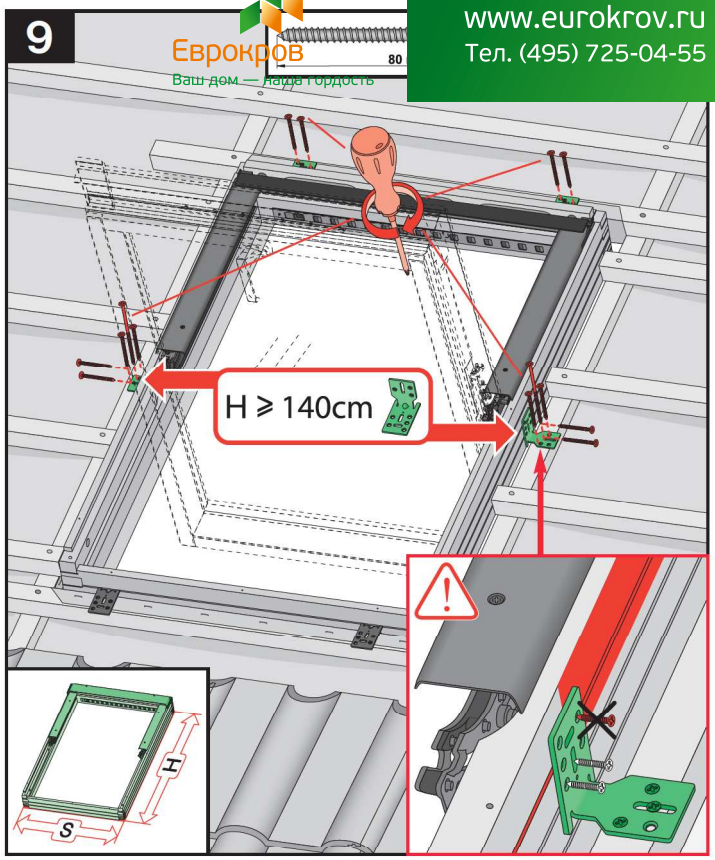

10

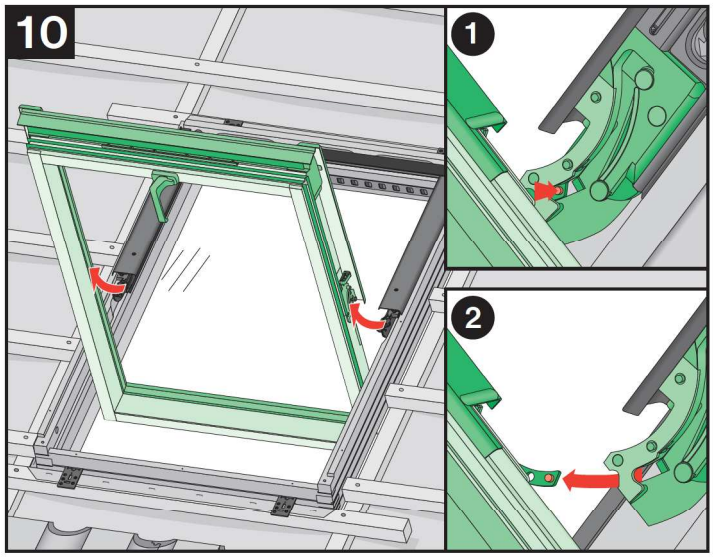

11

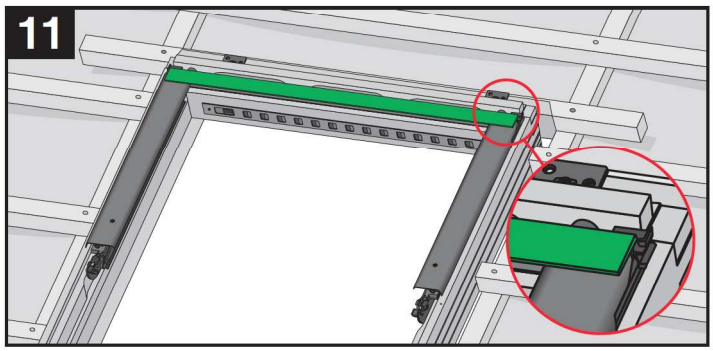

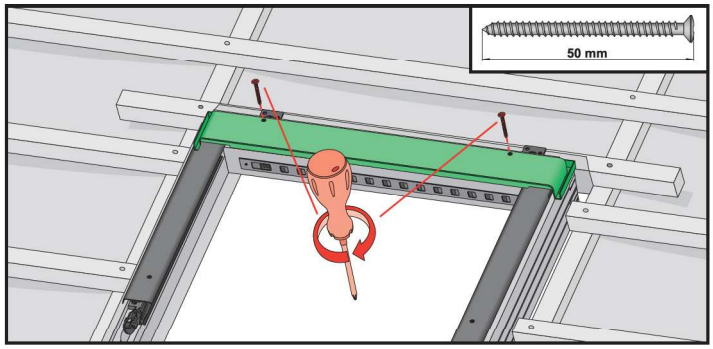

Еврокров
Ваш дом — наша гордость
www.eurokrov.ru
Тел. (495) 725-04-55

12

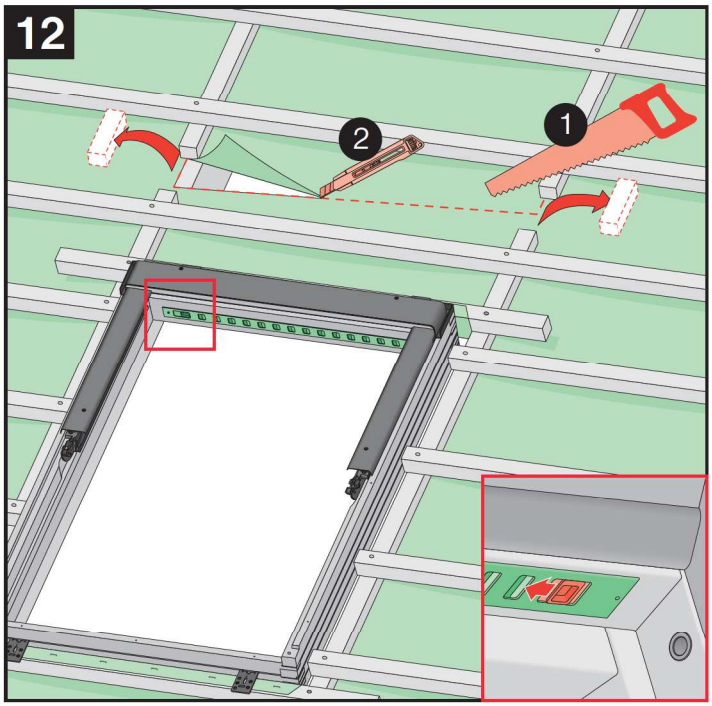

13

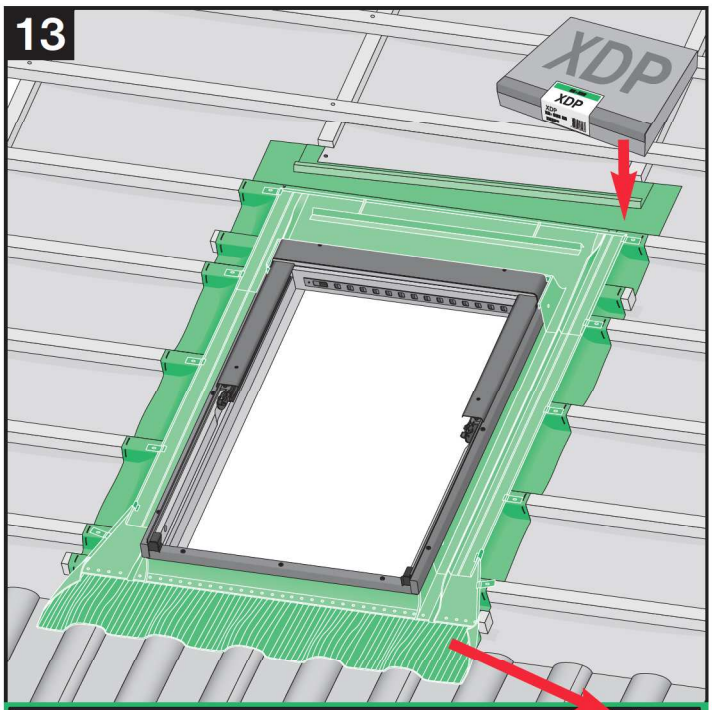

	max 90mm	EHN EHV
	max 45mm	EZN EZV
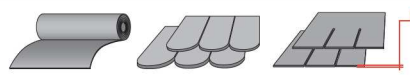	max 5mm	ESN ESV
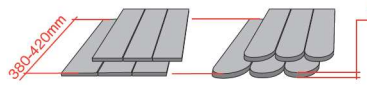	380-420mm / 12-16mm	EGV
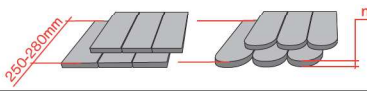	250-280mm / max18mm	EPV
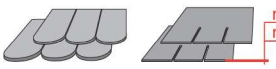	max 5mm (V) max 15mm (N)	ELN ELV
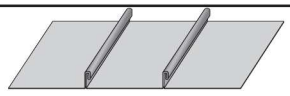		EEN EEV

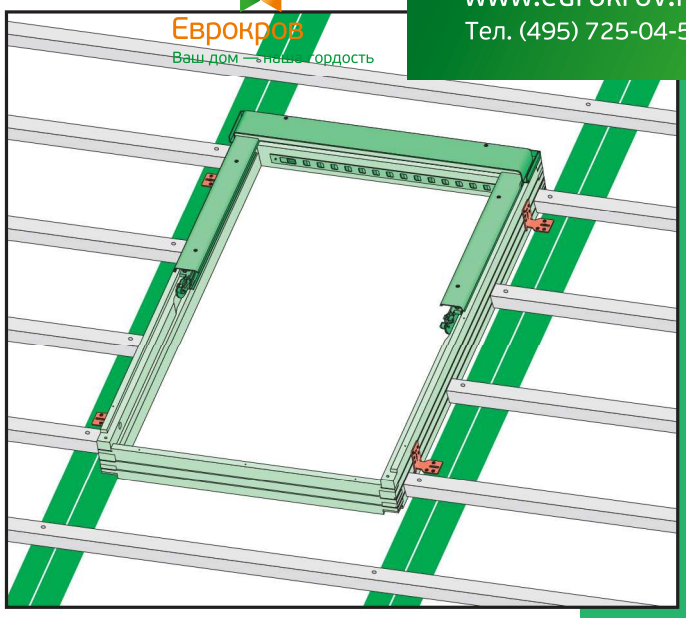

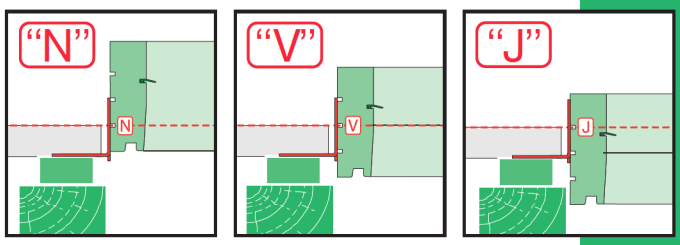

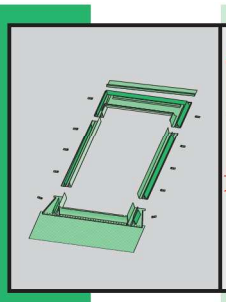	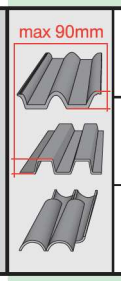 max 90mm	EHN	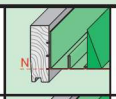	15°-55°
		EHV	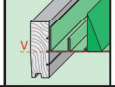	15°-55°
		-	-	-
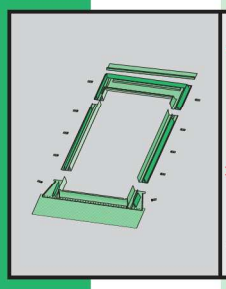	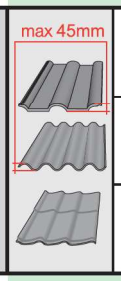 max 45mm	EZN	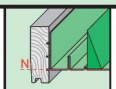	15°-55°
		EZV	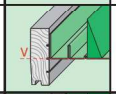	15°-55°
		EZJ	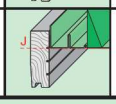	20°-55°
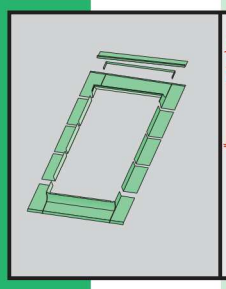	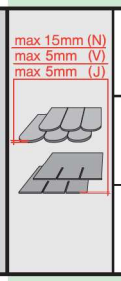 max 15mm (N) max 5mm (V) max 5mm (J)	ELN	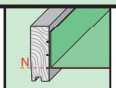	15°-55°
		ELV	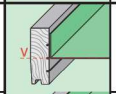	15°-55°
		ELJ	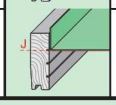	20°-55°
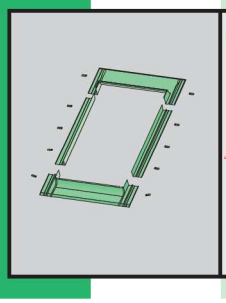	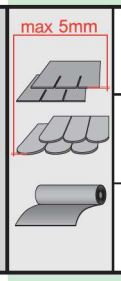 max 5mm	ESN	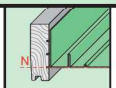	15°-55°
		ESV	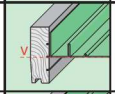	15°-55°
		ESJ	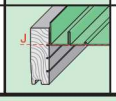	20°-55°

Еврокров
Ваш дом — наша гордость
www.eurokrov.ru
Тел. (495) 725-04-55

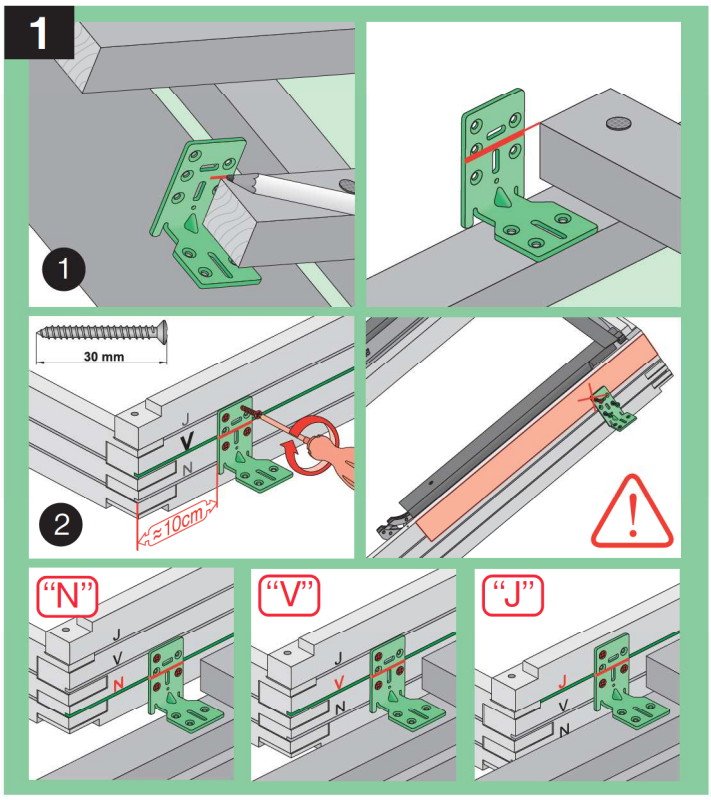

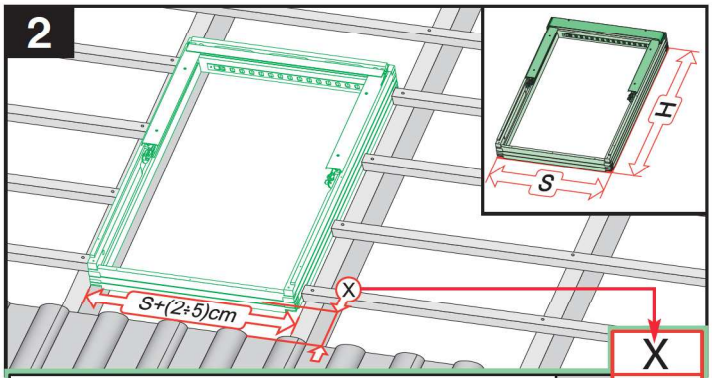

		X
max 90mm	EHN EHV	9-12cm 9-12cm
max 45mm	EZN EZV EZJ	8-10cm 8-10cm 20cm
380-420mm; 12-16mm	EGV	6cm
250-280mm; max18mm	EPV	8cm
max 5mm (V,J) max 15mm (N)	ELN ELV ELJ	0-4cm 0-4cm 11cm
	EEN EEV EEJ	0-4cm 0-4cm 11cm

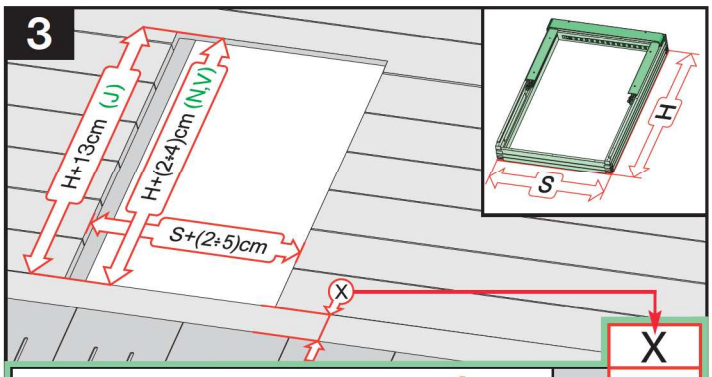

		X
max 5mm	ESN ESV ESJ	0-4cm 0-4cm 11cm

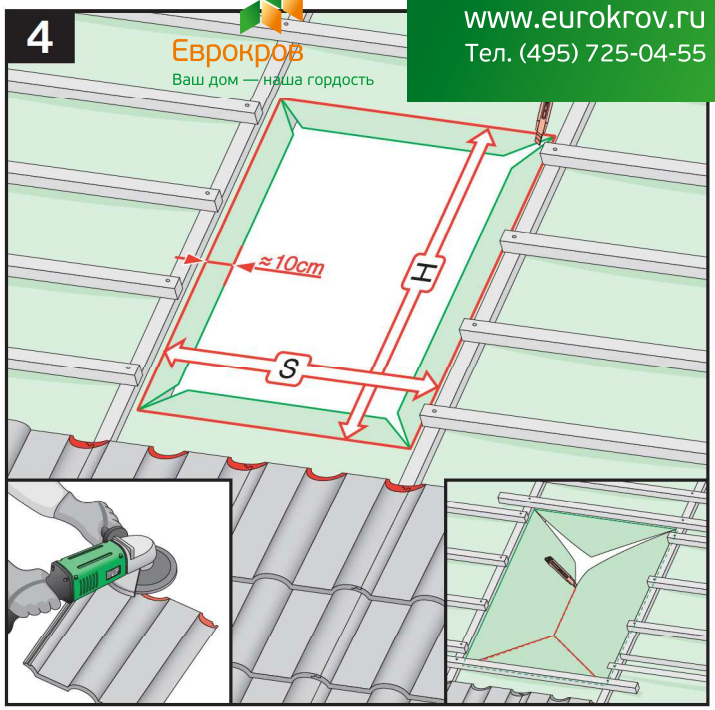

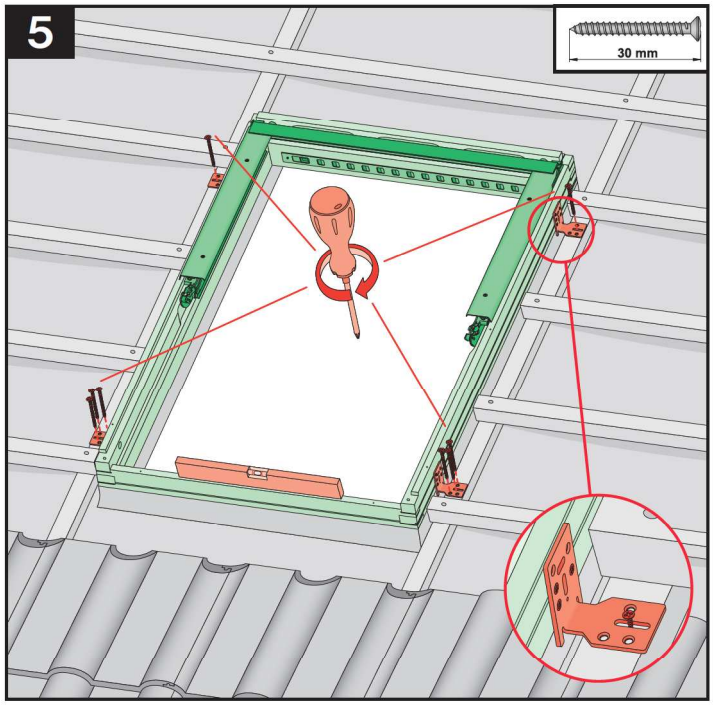

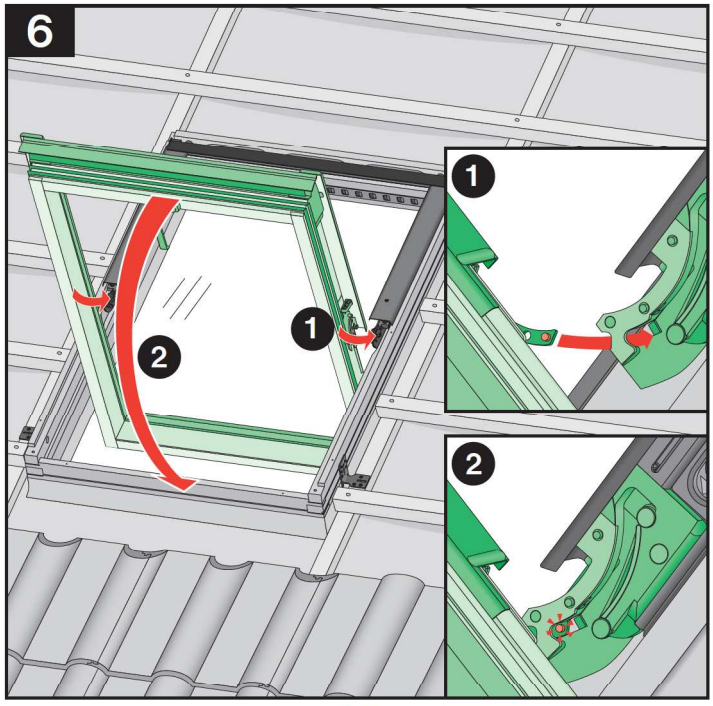

Еврокров
Ваш дом — наша гордость
www.eurokrov.ru
Тел. (495) 725-04-55

7

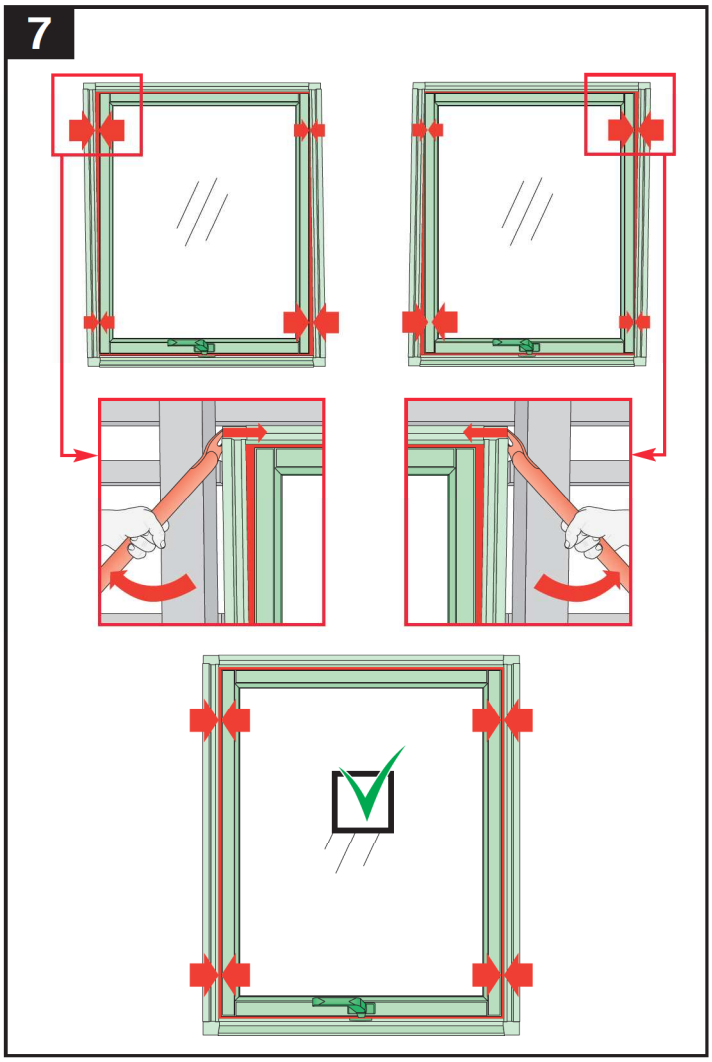

8

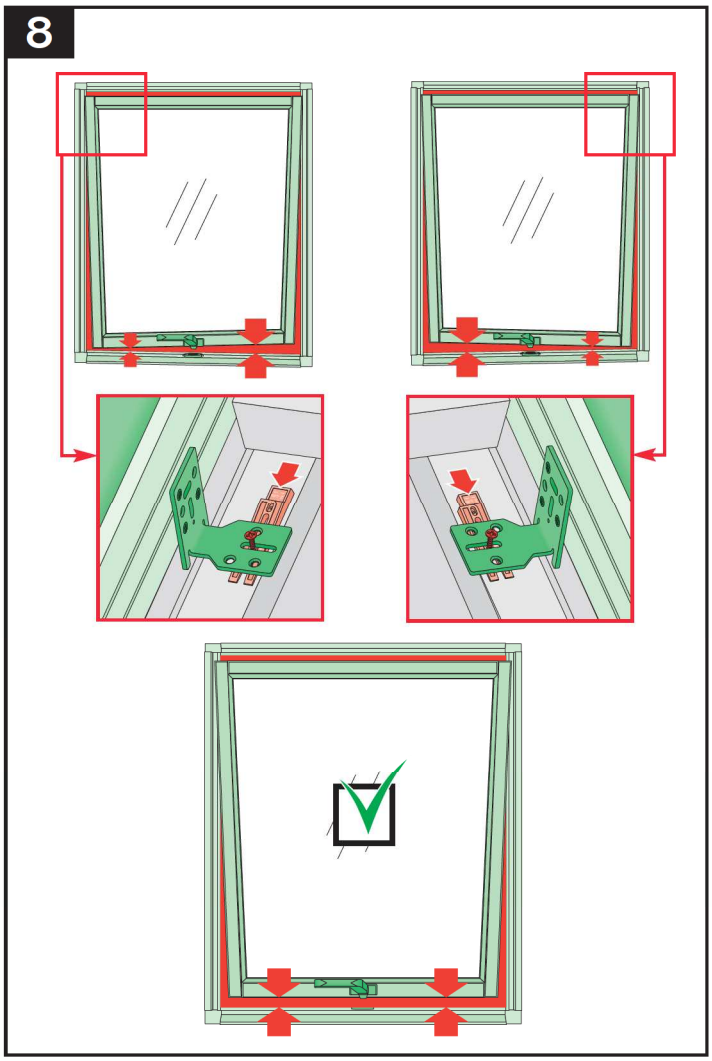

9

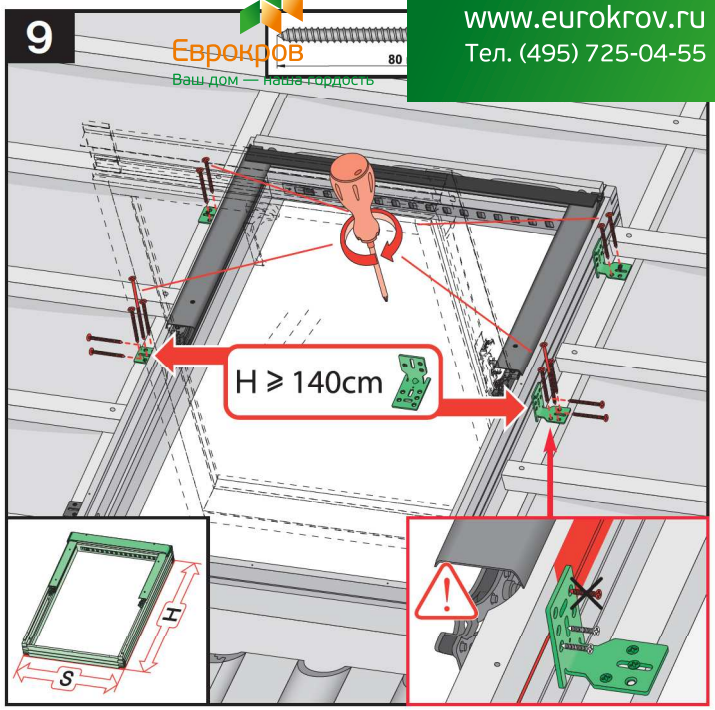

10

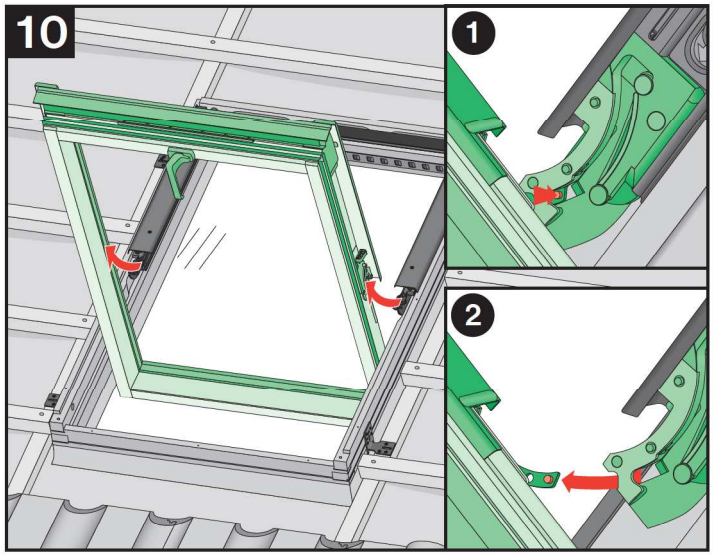

11

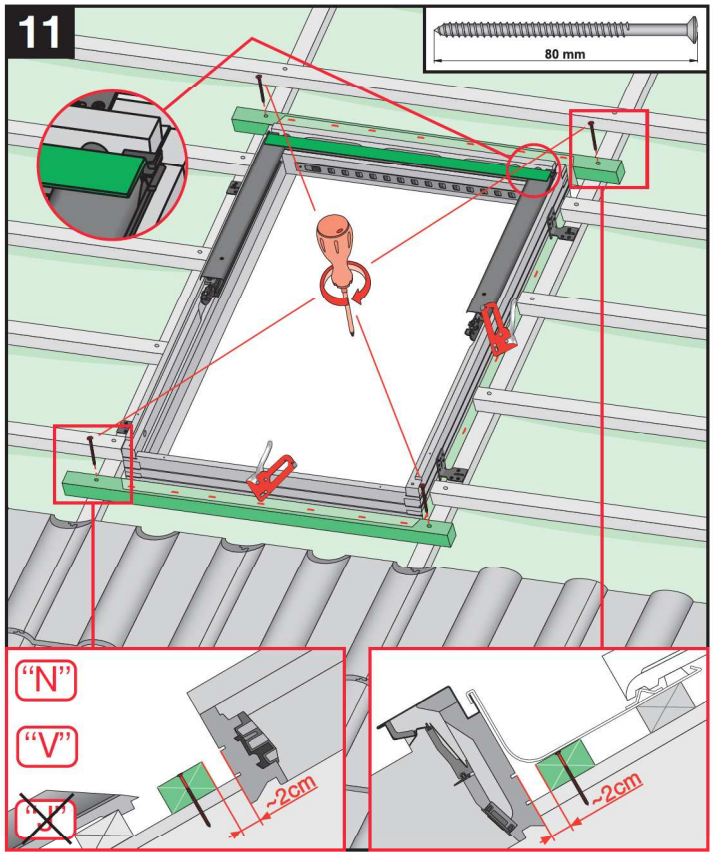

Еврокров
Ваш дом — наша гордость
www.eurokrov.ru
Тел. (495) 725-04-55

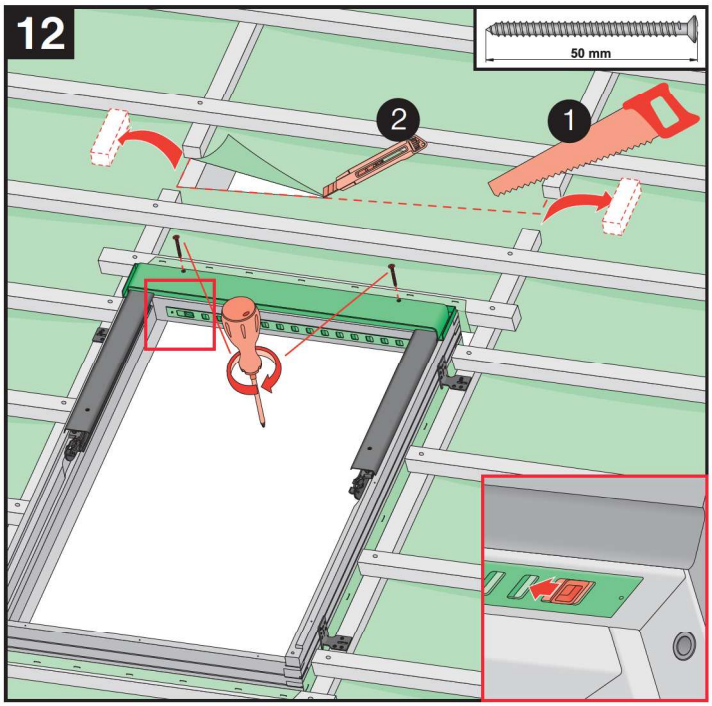

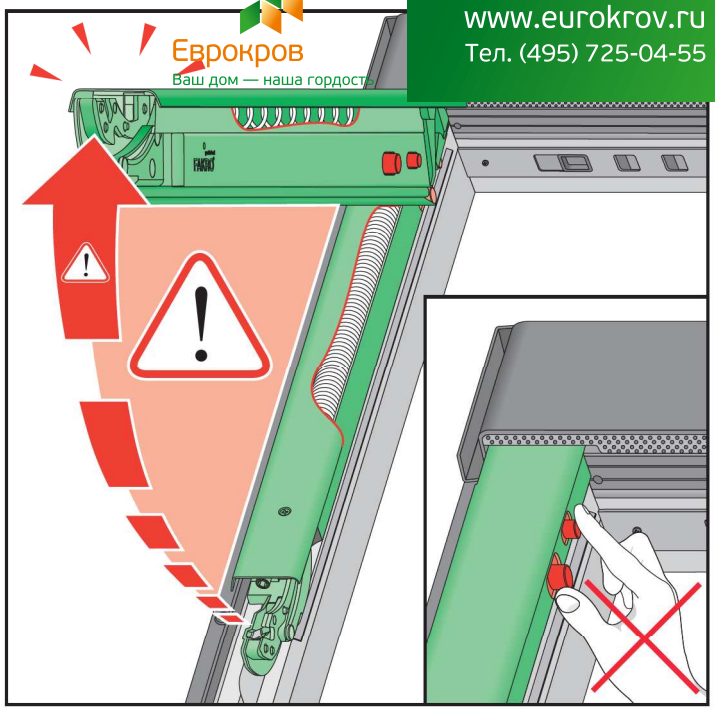

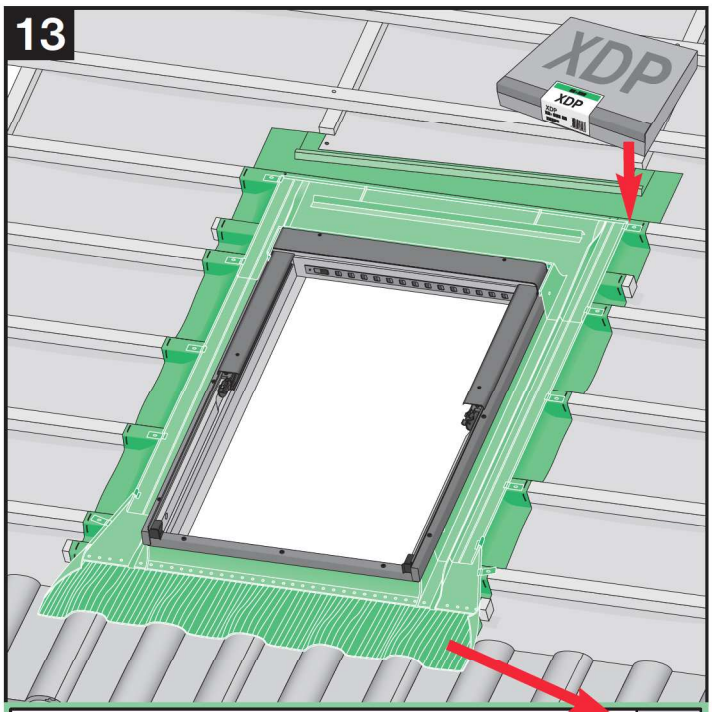

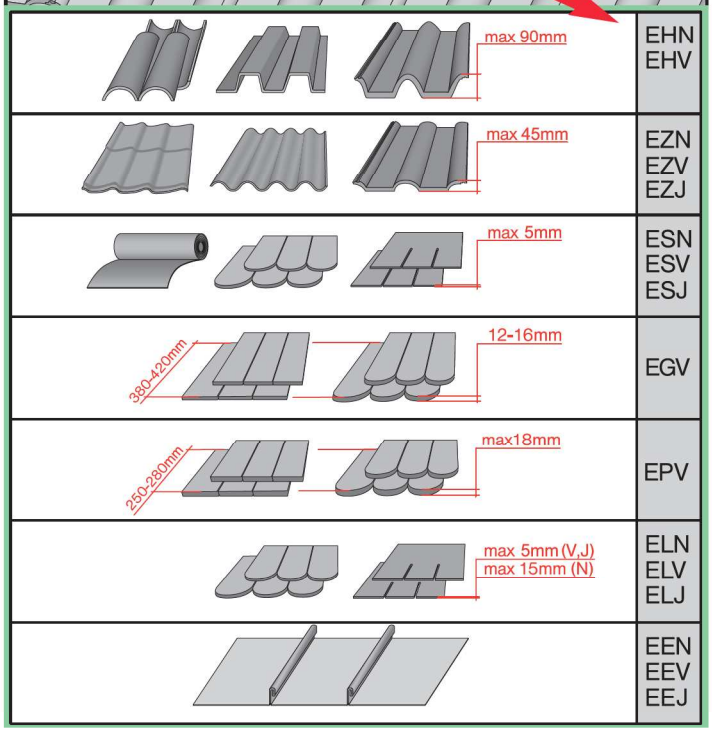

CZ Výrobce a Prodejce nenese žádnou odpovědnost za nedodržení příslušných předpisů zákona, stavebních předpisů a bezpečnostních požadavků přes uživatele výrobku, architekta, montéra nebo majitele objektu.

D Hersteller und Verkäufer übernehmen keine Haftung für Nichtbeachtung entsprechender Rechts- und Bauvorschriften sowie Sicherheitsanforderungen seitens Produktbenutzers, Architekten, Monteurs oder Gebäudebesitzers.

E El fabricante y el vendedor no tienen ninguna responsabilidad por el incumplimiento de la ley vigente, normas de construcción y exigencias de seguridad por parte del usuario del producto, arquitecto, instalador o el propietario del edificio.

FR Le fabricant et le revendeur ne prend aucune responsabilité de ne pas respecter les lois applicables, les règlements sur les bâtiments et les exigences de sécurité par l'utilisateur du produit, l'architecte, l'installateur ou le propriétaire du bâtiment.

GB Manufacturer and Seller shall bear no liability for failure to comply with the applicable laws, building codes and safety requirements by the user of the product, architect, fitter or owner of the building.

H A Gyártó és a Forgalmazó nem vállal semmiféle felelősséget a vonatkozó törvényi, építőipari és biztonsági előírások termékfelhasználó, építész, beépítőmester vagy épülettulajdonos általi be nem tartásáért.

I Il Produttore e il Rivenditore non potranno essere ritenuti responsabili per il mancato rispetto, da parte dell'utente del prodotto, del progettista, dell'installatore o del proprietario dell'edificio, delle leggi vigenti, nonché dei regolamenti edilizi e di quelli relativi alla sicurezza.

NL De fabrikant en verkoper zijn niet aansprakelijk voor gevolgen bij het niet opvolgen van toepasselijke wetten, bouwbesluiten en veiligheidsvoorschriften door de gebruiker van het product, de architect, de installateur of de eigenaar van het gebouw.

PL Producent i Sprzedawca nie ponosi żadnej odpowiedzialności za nieprzestrzeganie stosownych przepisów prawa, przepisów budowlanych i wymogów bezpieczeństwa przez użytkownika produktu, architekta, montażystę lub właściciela budynku.

RU Nici producătorul, nici distribuitorul nu îşi vor asuma niciun fel de răspundere pentru nerespectarea legilor în vigoare, a legilor din domeniul construcţiilor sau a măsurilor de siguranţă impuse utilizatorilor produsului, arhitecţilor, montatorilor sau proprietarilor clădirii.

RUS В случае несоблюдения архитектором, монтажником или владельцем здания строительных правил и норм безопасности ответственность с производителя и продавца снимается.

SK Výrobca a predajca nenesú žiadnu zodpovednosť za nedodržanie príslušných ustanovení zákona, stavebných predpisov a bezpečnostných požiadaviek užívateľom výrobku, architektom, montérom alebo majiteľom objektu.

IM/FPP-V, FPU-V, FPT/16.03.2012/F

Еврокров
Ваш дом — наша гордость
www.eurokrov.ru
Тел. (495) 725-04-55

FTP-V Electro
FTU-V Electro

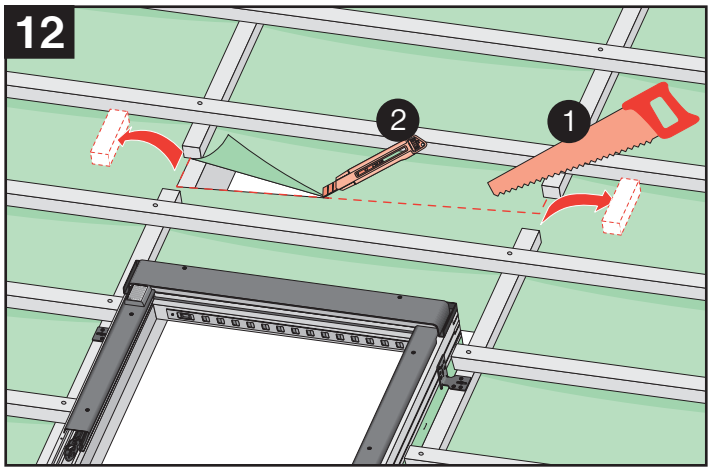

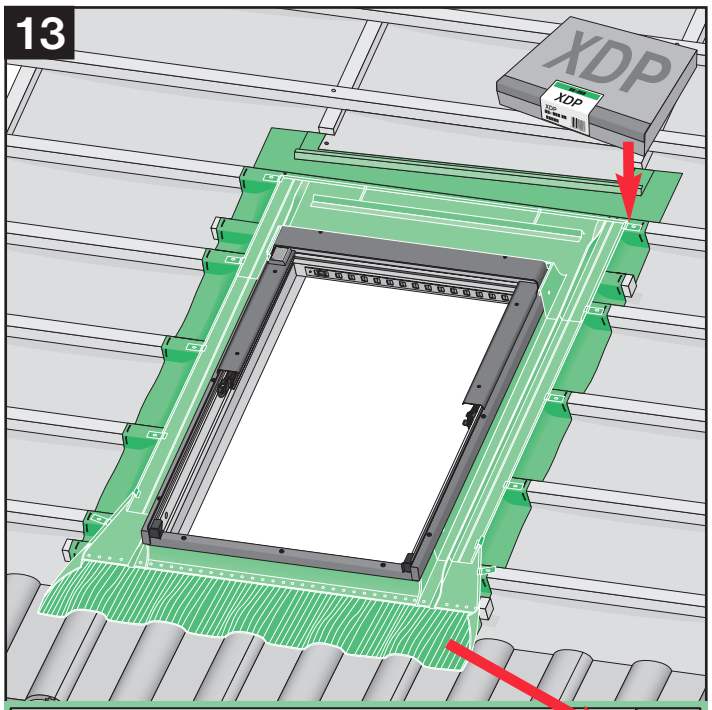

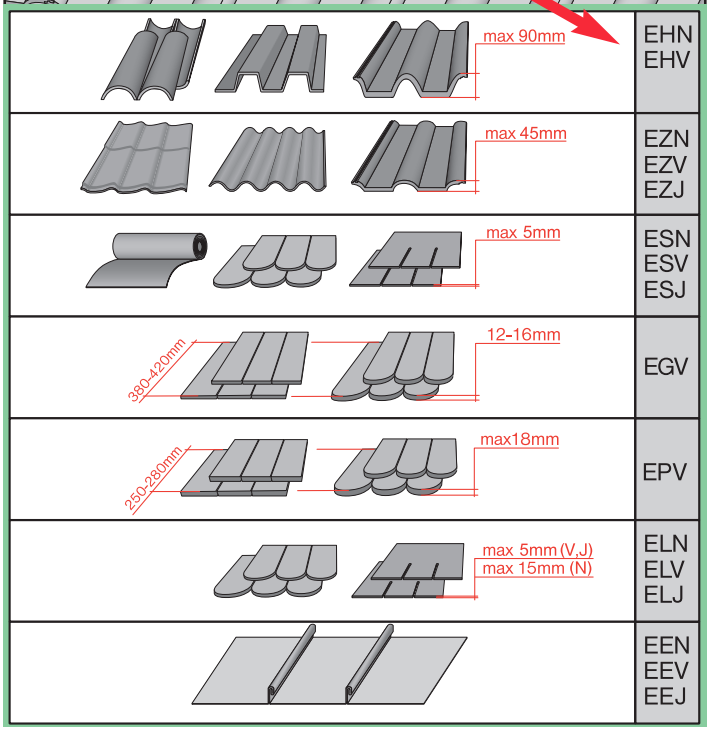

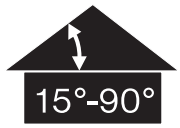

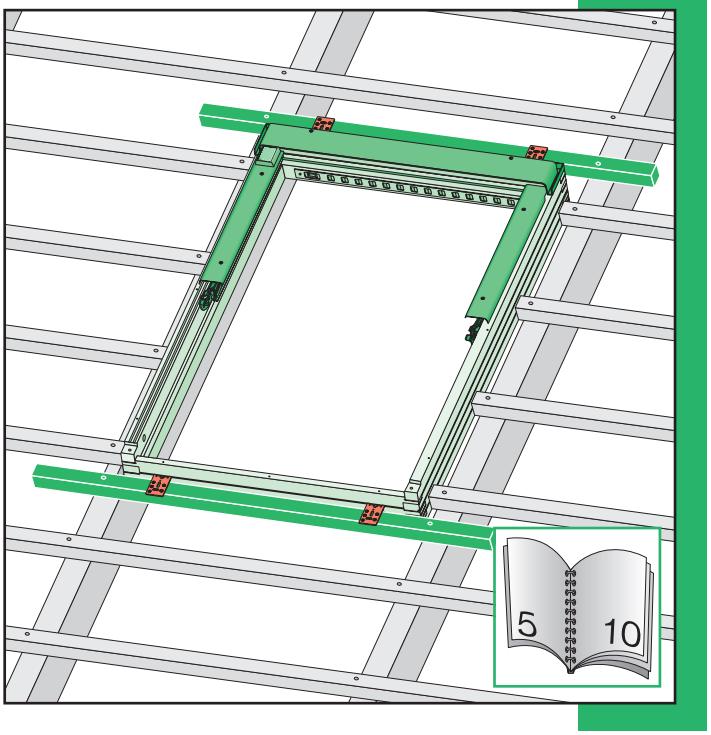

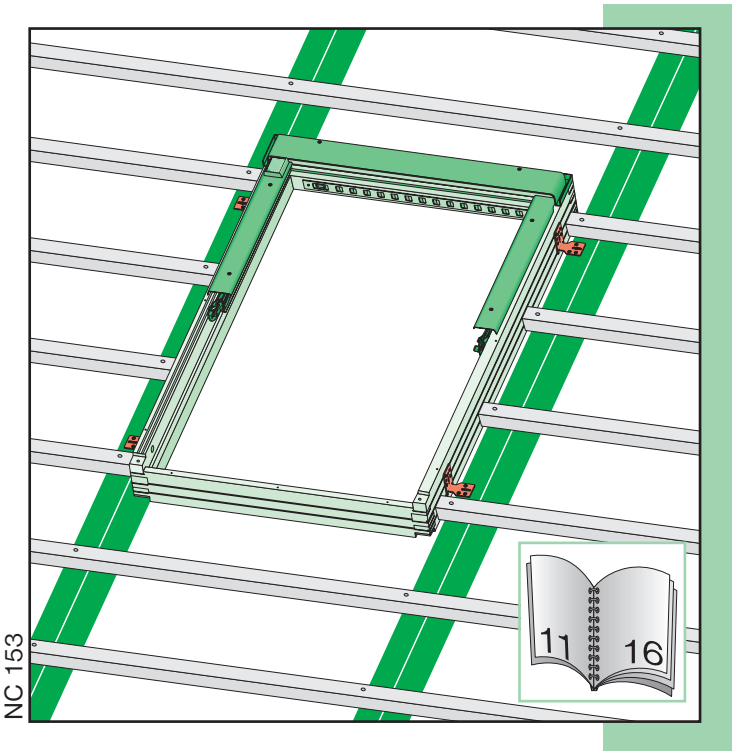

NC 153

CZ	Výrobce a Prodejce nenese žádnou odpovědnost za nedodržení příslušných předpisů zákona, stavebních předpisů a bezpečnostních požadavků přes uživatele výrobku, architekta, montéra nebo majitele objektu.	I	Il Produttore e il Rivenditore non potranno essere ritenuti responsabili per il mancato rispetto, da parte dell'utente del prodotto, del progettista, dell'installatore o del proprietario dell'edificio, delle leggi vigenti, nonchè dei regolamenti edilizi e di quelli relativi alla sicurezza.
D	Hersteller und Verkäufer übernehmen keine Haftung für Nichtbeachtung entsprechender Rechts- und Bauvorschriften sowie Sicherheitsanforderungen seitens Produktbenutzers, Architekten, Monteurs oder Gebäudebesitzers.	NL	De fabrikant en verkoper zijn niet aansprakelijk voor gevolgen bij het niet opvolgen van toepasselijke wetten, bouwbesluiten en veiligheidsvoorschriften door de gebruiker van het product, de architect, de installateur of de eigenaar van het gebouw.
E	El fabricante y el vendedor no tienen ninguna responsabilidad por el incumplimiento de la ley vigente, normas de construcción y exigencias de seguridad por parte del usuario del producto, arquitecto, instalador o el propietario del edificio.	PL	Producent i Sprzedawca nie ponosi żadnej odpowiedzialności za nieprzestrzeganie stosownych przepisów prawa, przepisów budowlanych i wymogów bezpieczeństwa przez użytkownika produktu, architekta, montażystę lub właściciela budynku.
FR	Le fabricant et le revendeur ne prend aucune responsabilité de ne pas respecter les lois applicables, les règlements sur les bâtiments et les exigences de sécurité par l'utilisateur du produit, l'architecte, l'installateur ou le propriétaire du bâtiment.	RU	Nici producătorul, nici distribuitorul nu îşi vor asuma niciun fel de răspundere pentru nerespectarea legilor în vigoare, a legilor din domeniul construcţiilor sau a măsurilor de siguranţă impuse utilizatorilor produsului, arhitecţilor, montatorilor sau proprietarilor clădirii.
GB	Manufacturer and Seller shall bear no liability for failure to comply with the applicable laws, building codes and safety requirements by the user of the product, architect, fitter or owner of the building.	RUS	В случае несоблюдения архитектором, монтажником или владельцем здания строительных правил и норм безопасности ответственность с производителя и продавца снимается.
H	A Gyártó és a Forgalmazó nem vállal semmiféle felelősséget a vonatkozó törvényi, építőipari és biztonsági előírások termékfelhasználó, építész, beépítőmester vagy épülettulajdonos általi be nem tartásáért.	SK	Výrobca a predajca nenesú žiadnu zodpovednosť za nedodržanie príslušných ustanovení zákona, stavebných predpisov a bezpečnostných požiadaviek užívateľom výrobku, architektom, montérom alebo majiteľom objektu.

IM/FTP-V Electro, FTU-V Electro/16.03.2012/F

Еврокров
Ваш дом – наша гордость
www.eurokrov.ru
Тел. (495) 725-04-55

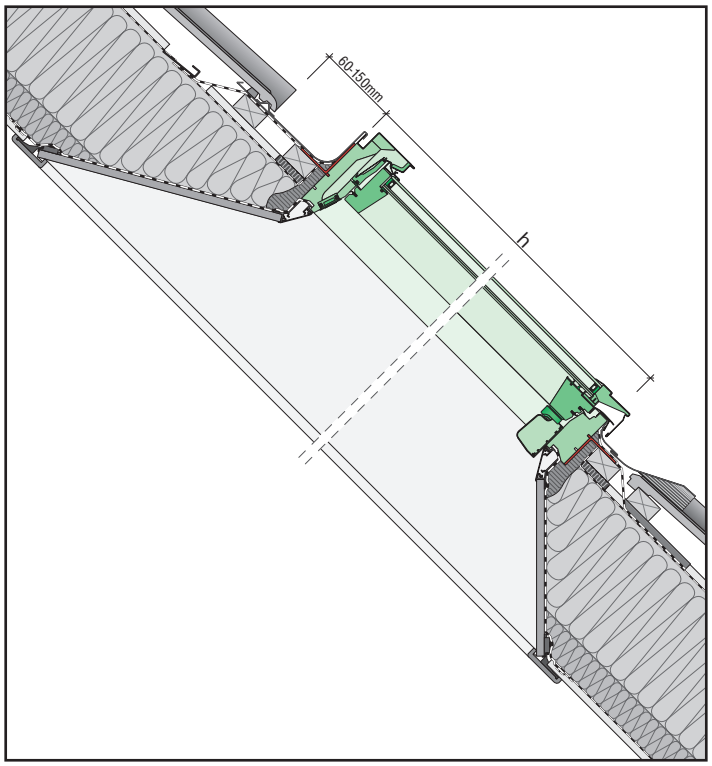

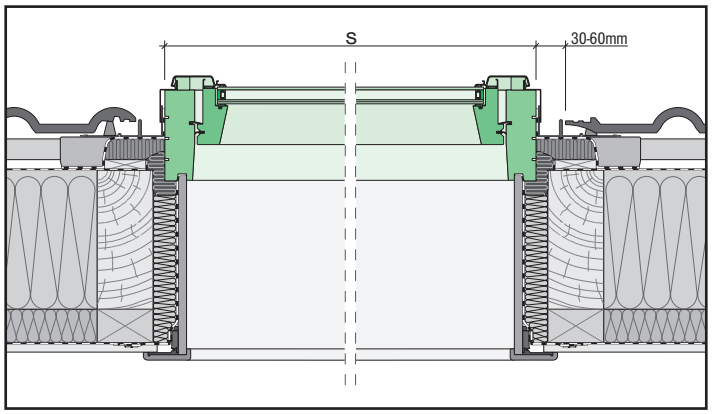

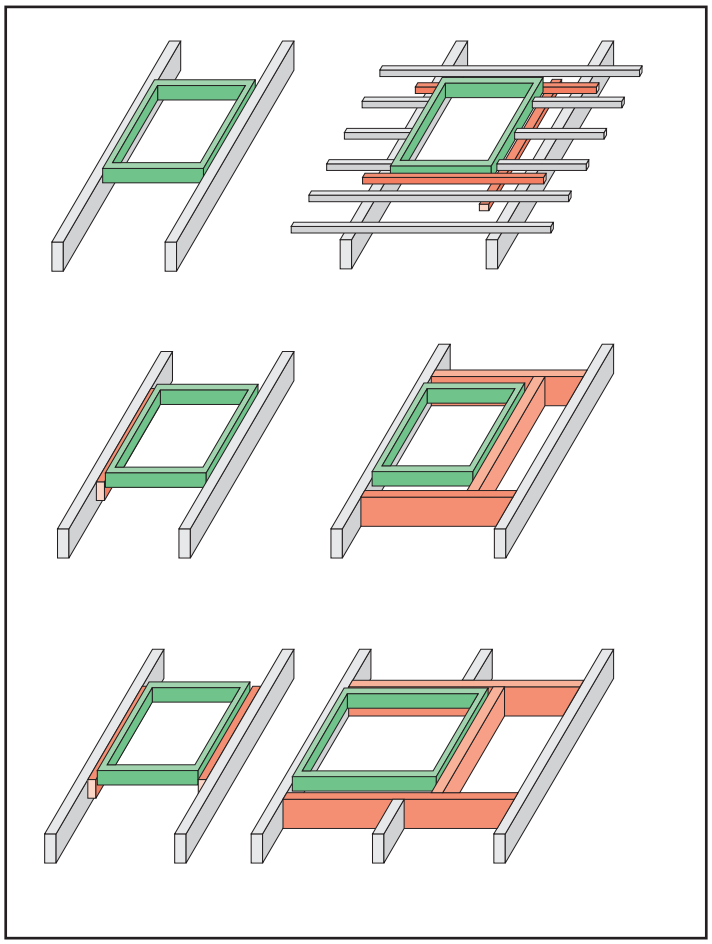

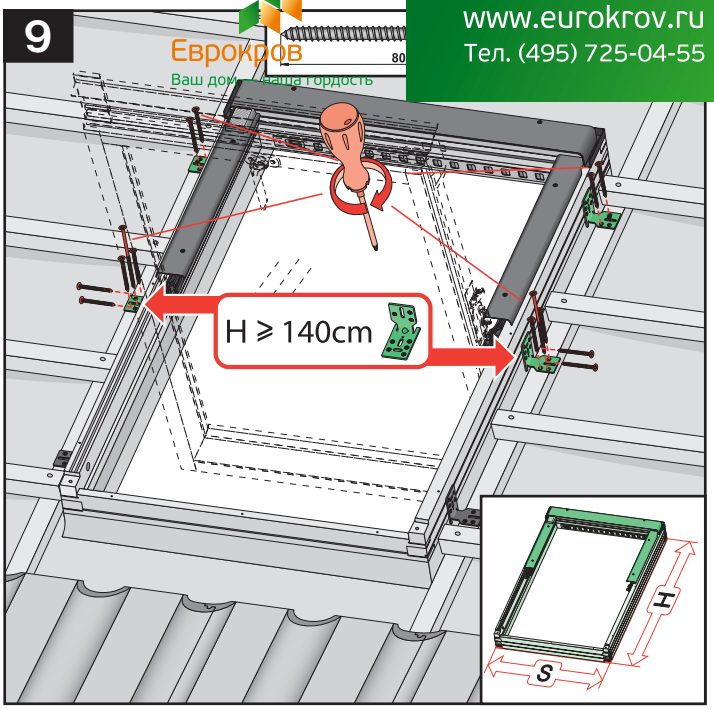

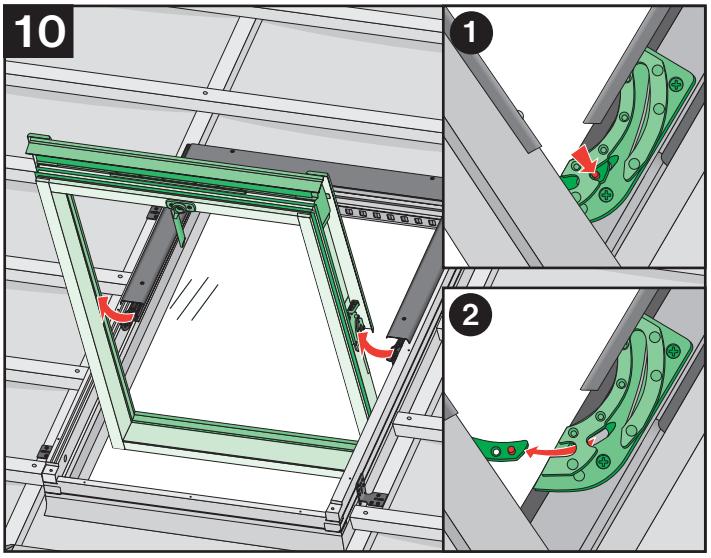

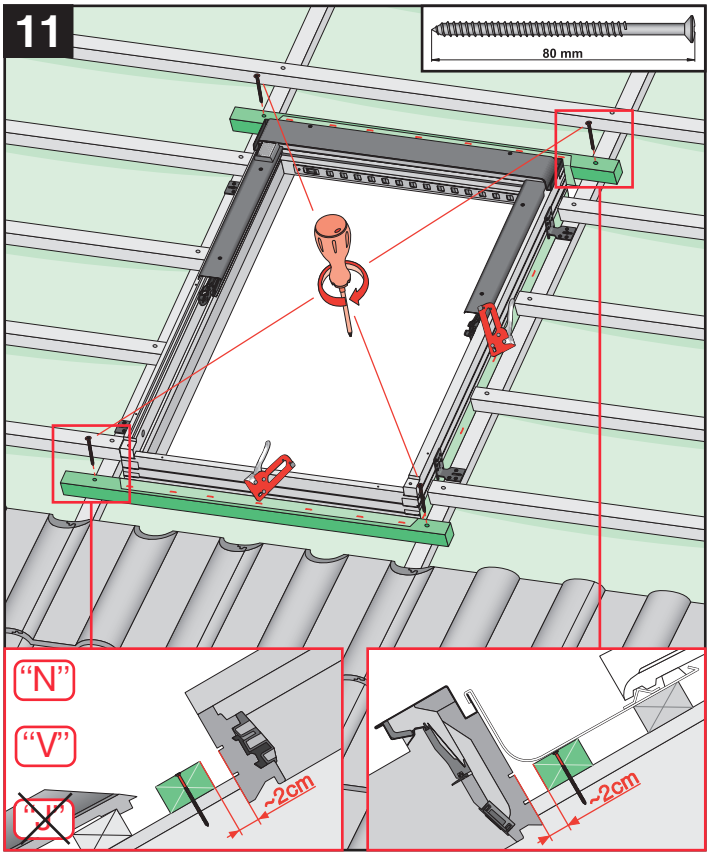

Евроокров
ваш дом — наша гордость
www.eurokrov.ru
Тел. (495) 725-04-55

7

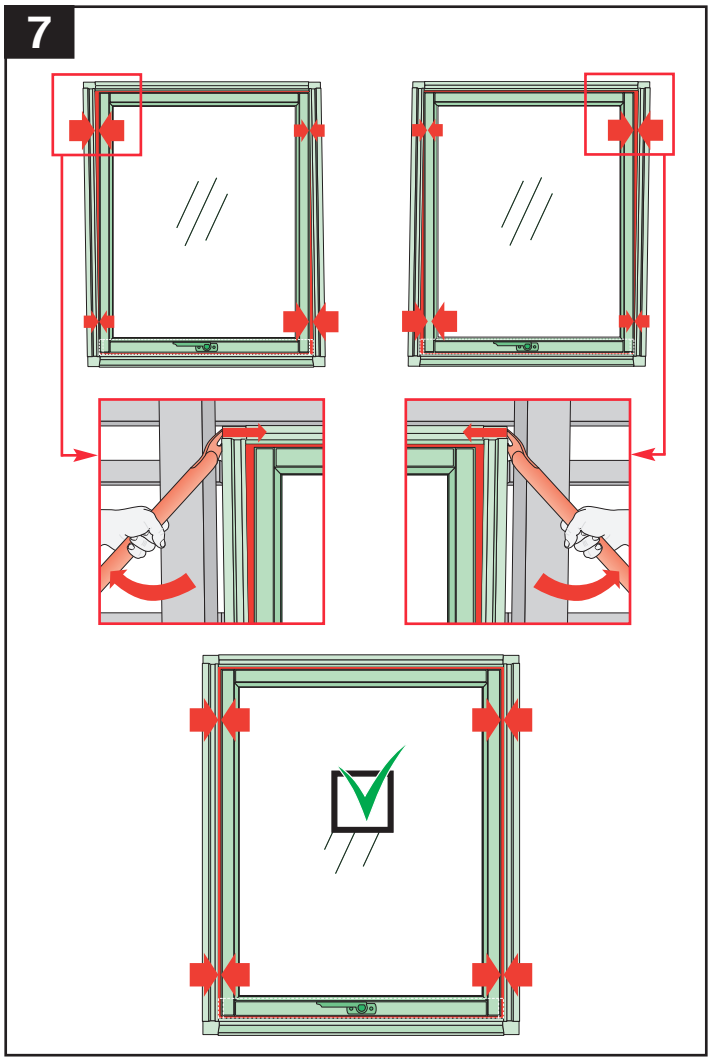

8

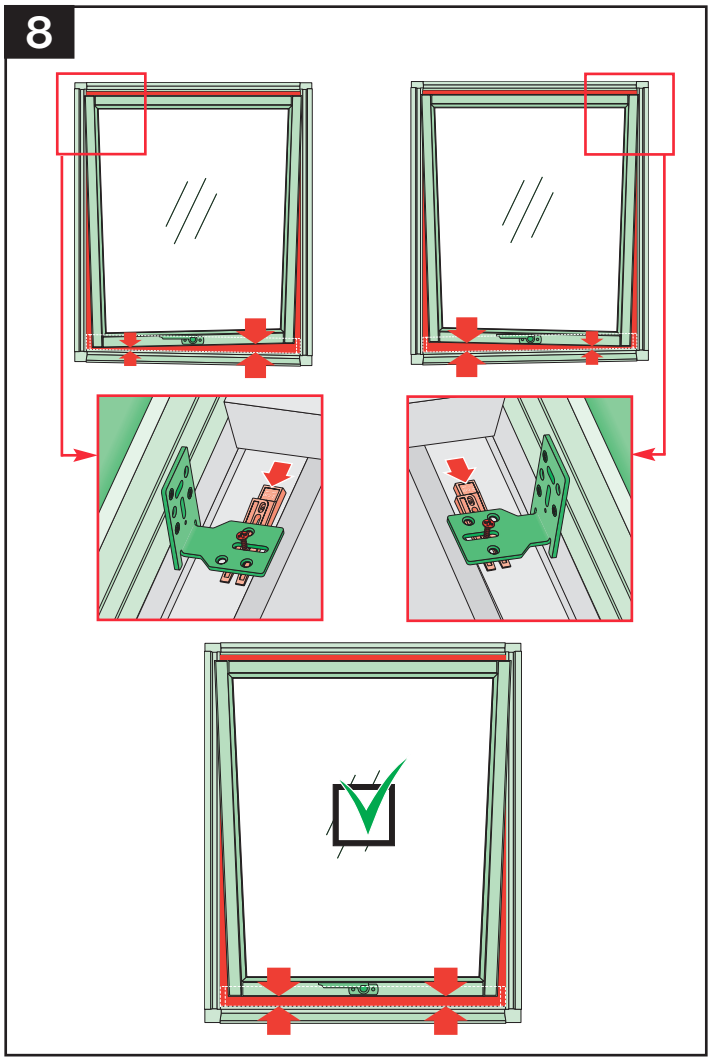

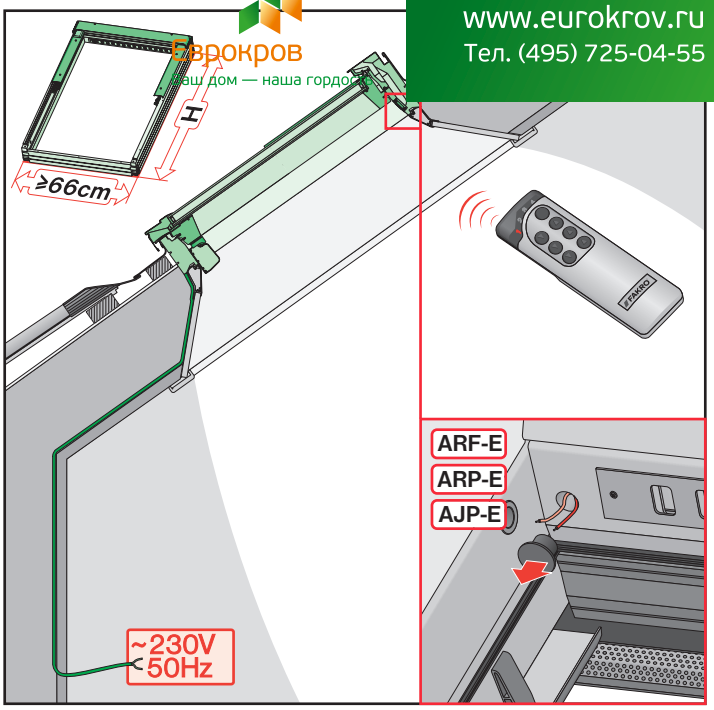

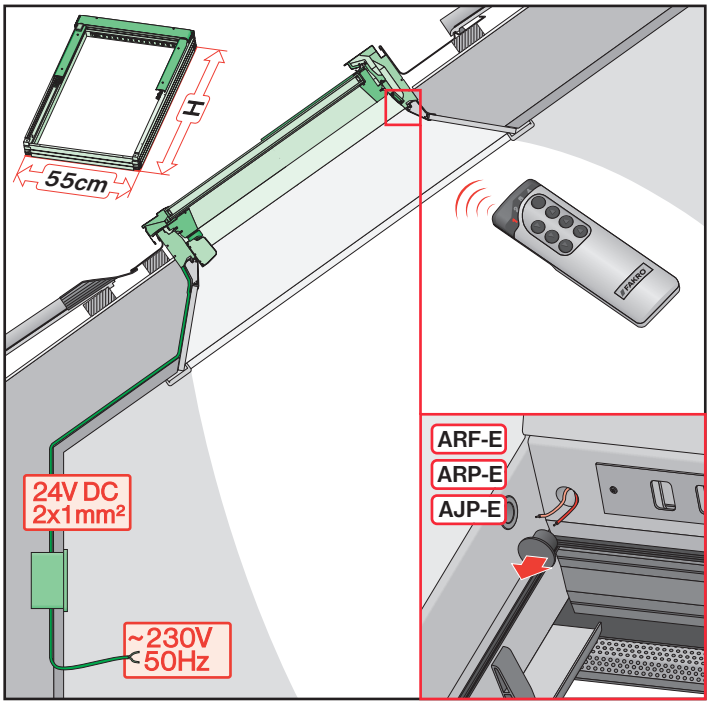

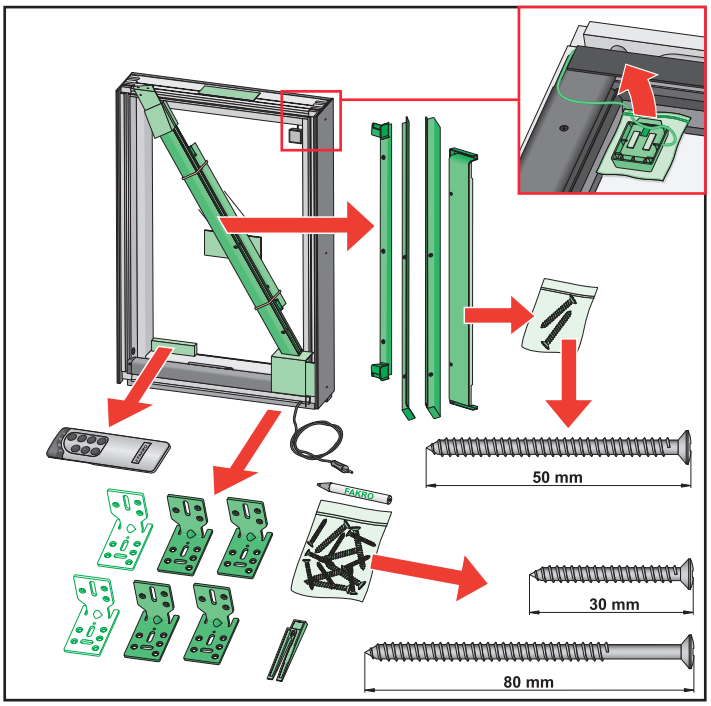

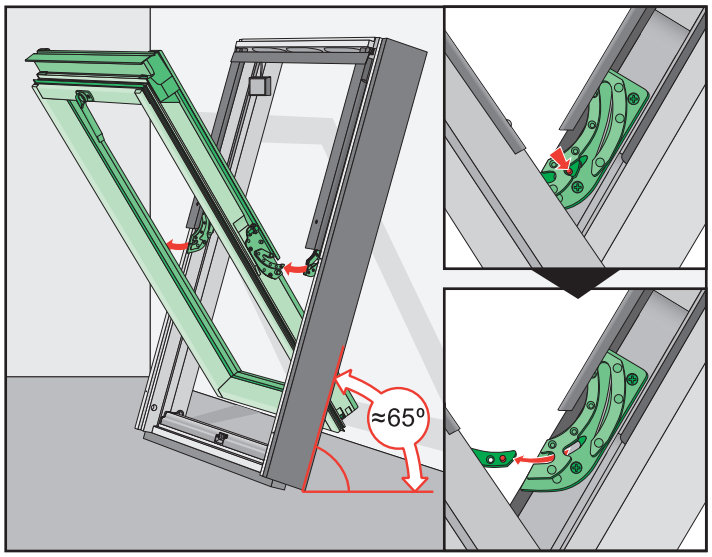

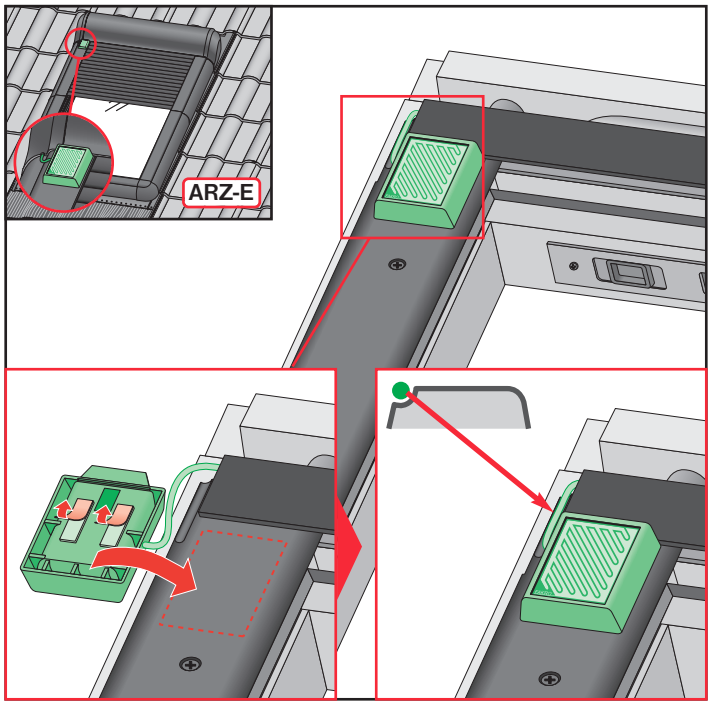

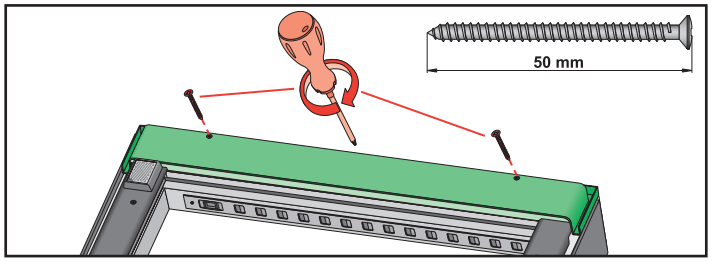

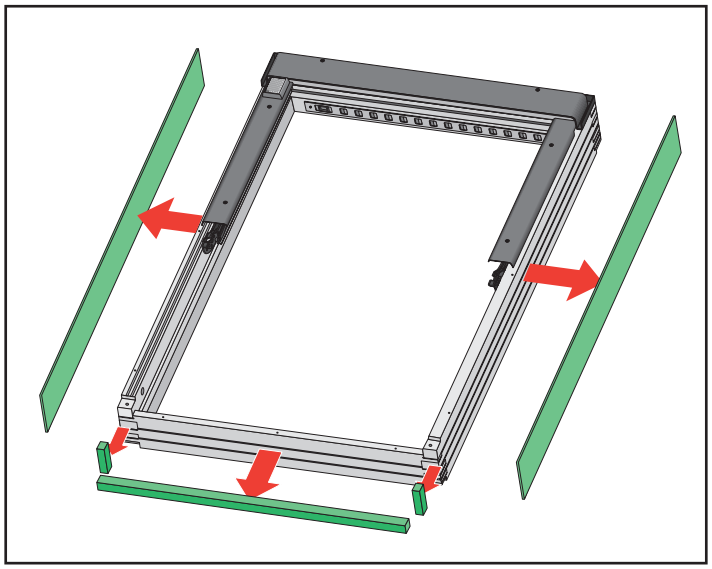

Еврокров
Ваш дом — наша гордость
www.eurokrov.ru
Тел. (495) 725-04-55

4

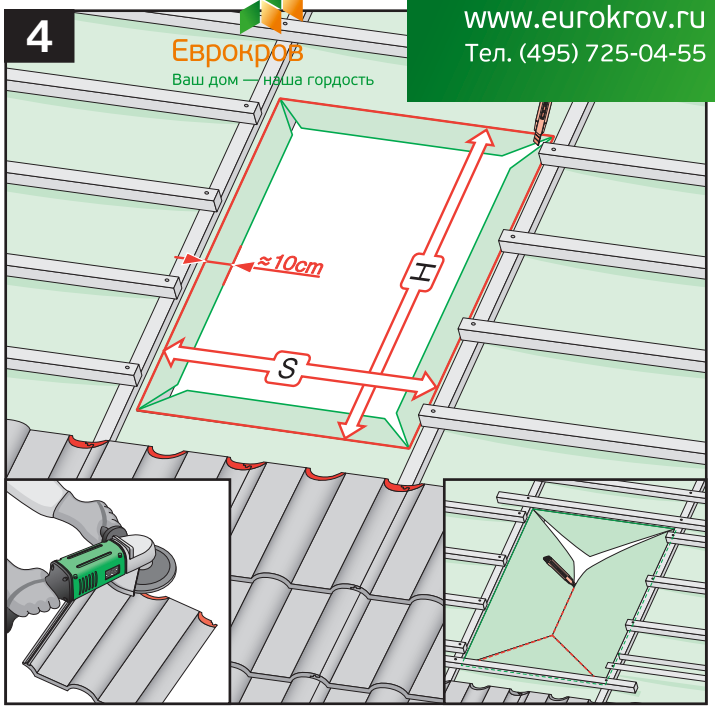

5

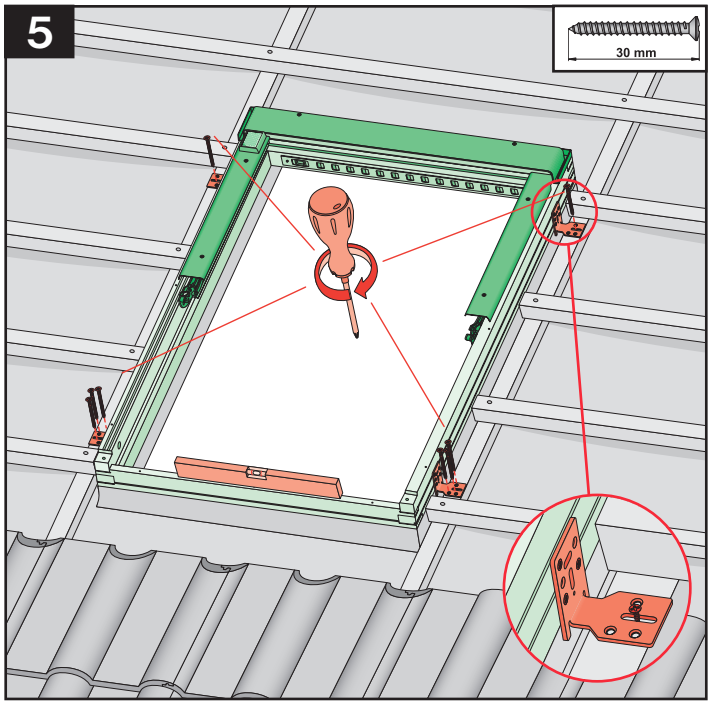

6

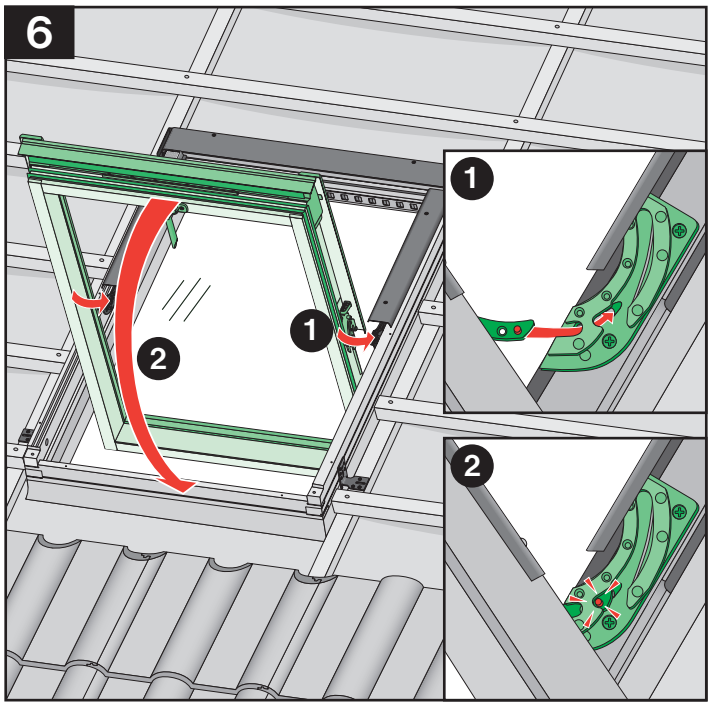

Еврокров
Ваш дом — наша гордость
www.eurokrov.ru
Тел. (495) 725-04-55

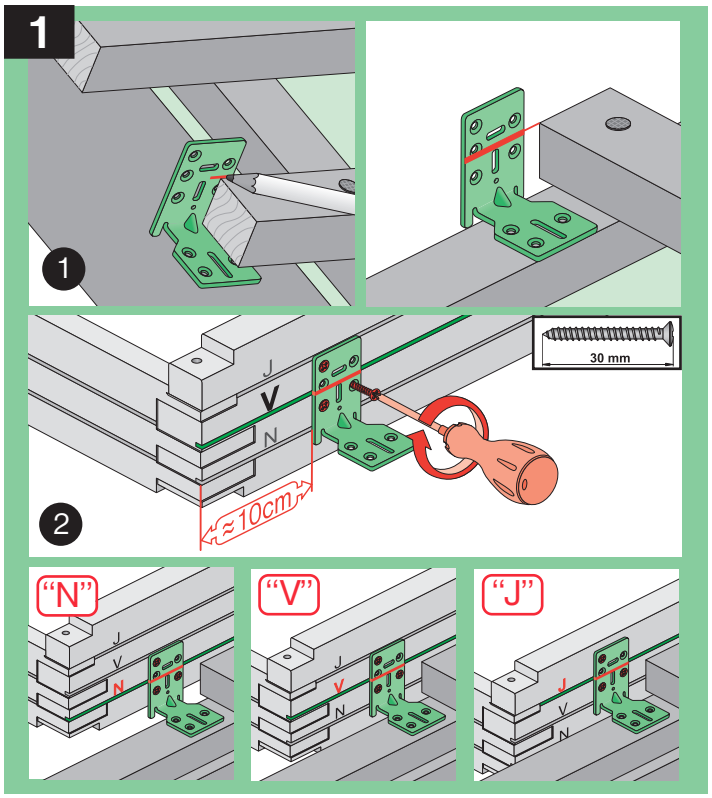

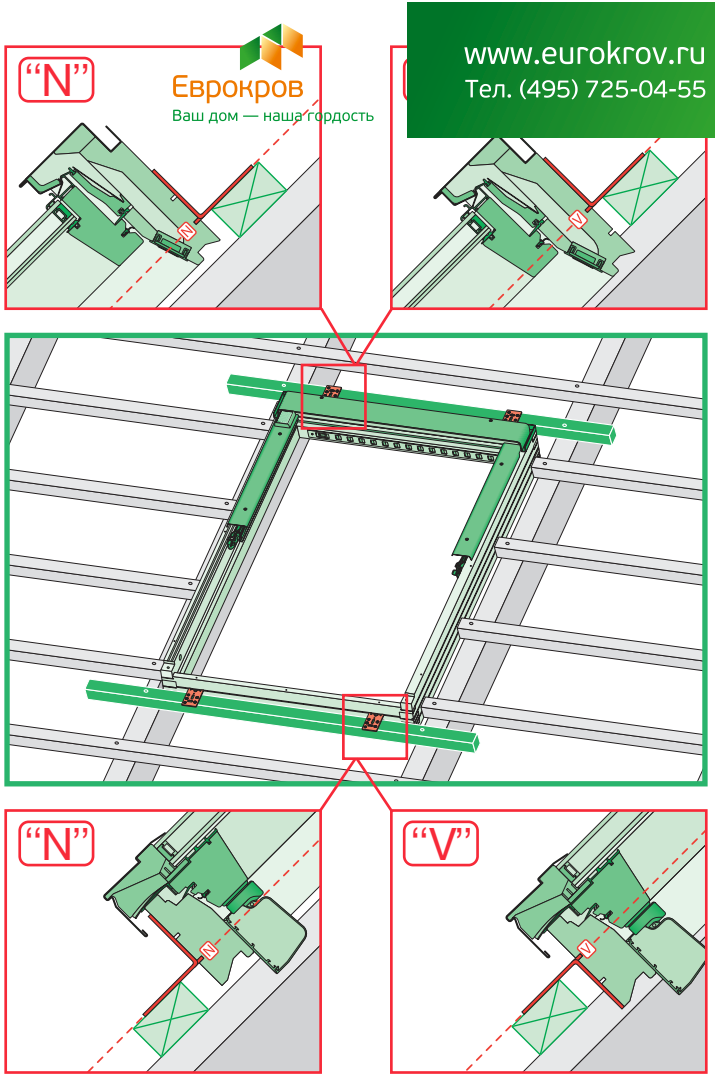

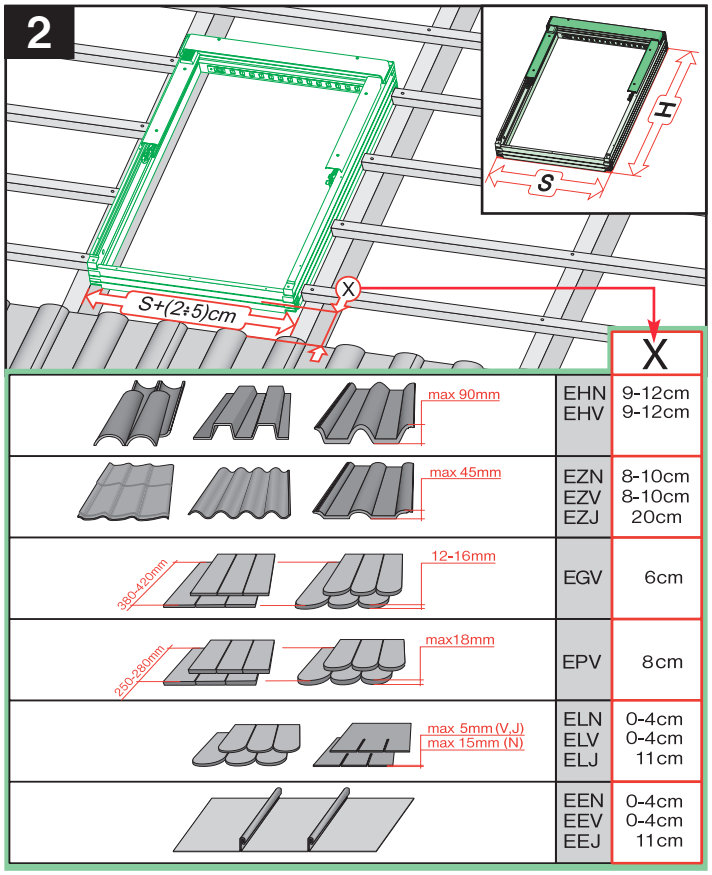

		X
max 90mm	EHN EHV	9-12cm 9-12cm
max 45mm	EZN EZV EZJ	8-10cm 8-10cm 20cm
380-420mm; 12-16mm	EGV	6cm
250-280mm; max18mm	EPV	8cm
max 5mm (V,J) max 15mm (N)	ELN ELV ELJ	0-4cm 0-4cm 11cm
	EEN EEV EEJ	0-4cm 0-4cm 11cm

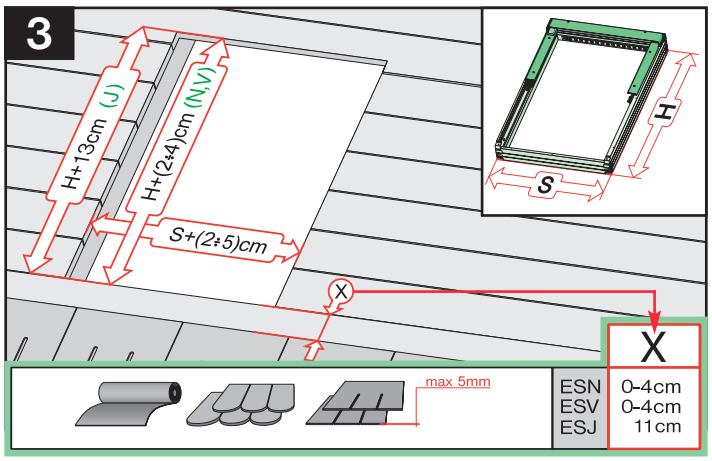

		X
max 5mm	ESN ESV ESJ	0-4cm 0-4cm 11cm

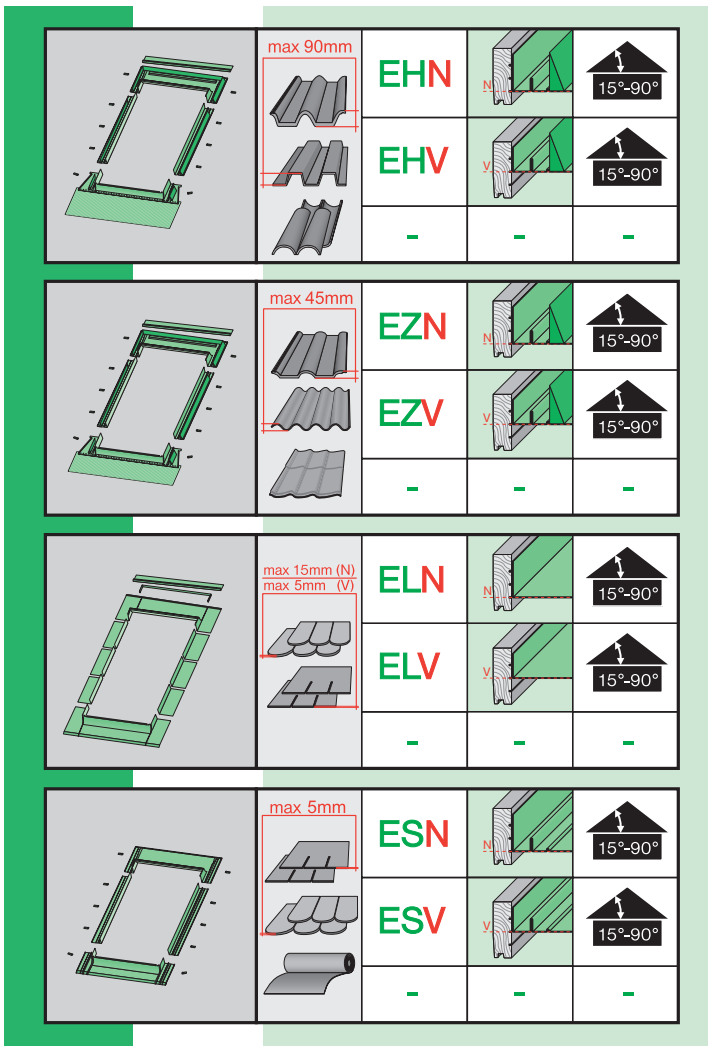

1

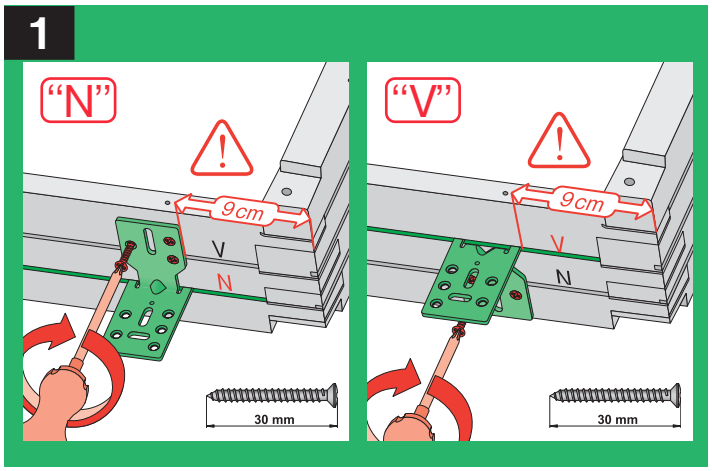

2

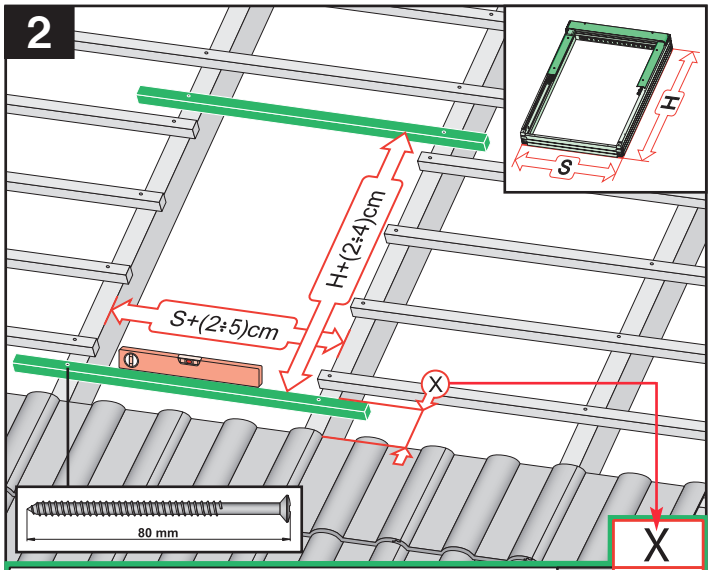

		X
max 90mm	EHN EHV	7-10cm 7-10cm
max 45mm	EZN EZV	6-8cm 6-8cm
380-420mm, 12-16mm	EGV	4cm
380-420mm, 12-16mm	EPV	6cm
max 5mm (V) max 15mm (N)	ELN ELV	0-2cm 0-2cm
	EEN EEV	0-2cm 0-2cm

3

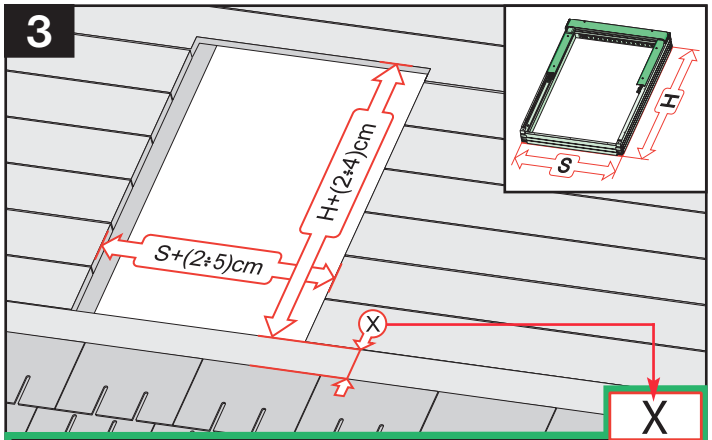

		X
max 5mm	ESN ESV	0-2cm 0-2cm

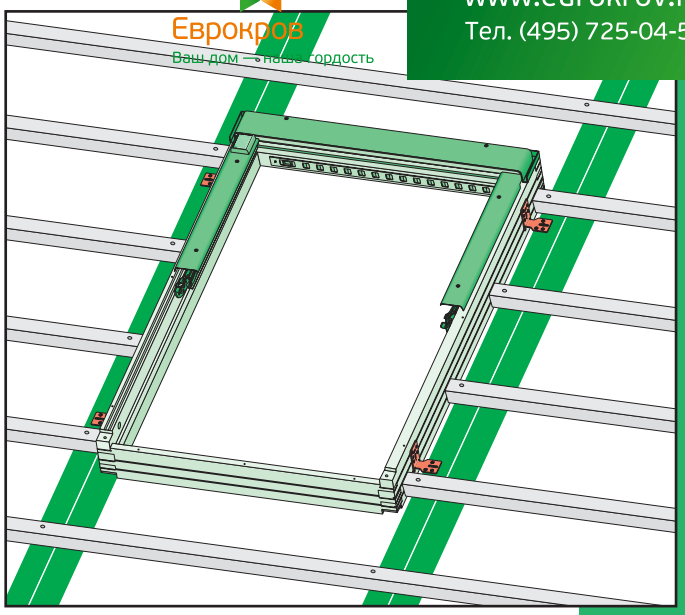

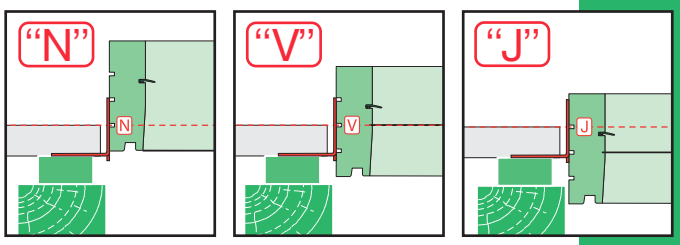

max 90mm	EHN	N	15°-90°
	EHV	V	15°-90°
	-	-	-
max 45mm	EZN	N	15°-90°
	EZV	V	15°-90°
	EZJ	J	20°-90°
max 15mm (N) max 5mm (V) max 5mm (J)	ELN	N	15°-90°
	ELV	V	15°-90°
	ELJ	J	20°-90°
max 5mm	ESN	N	15°-90°
	ESV	V	15°-90°
	ESJ	J	20°-90°

Еврокровля
Ваш дом — наша гордость
www.eurokrov.ru
Тел. (495) 725-04-55

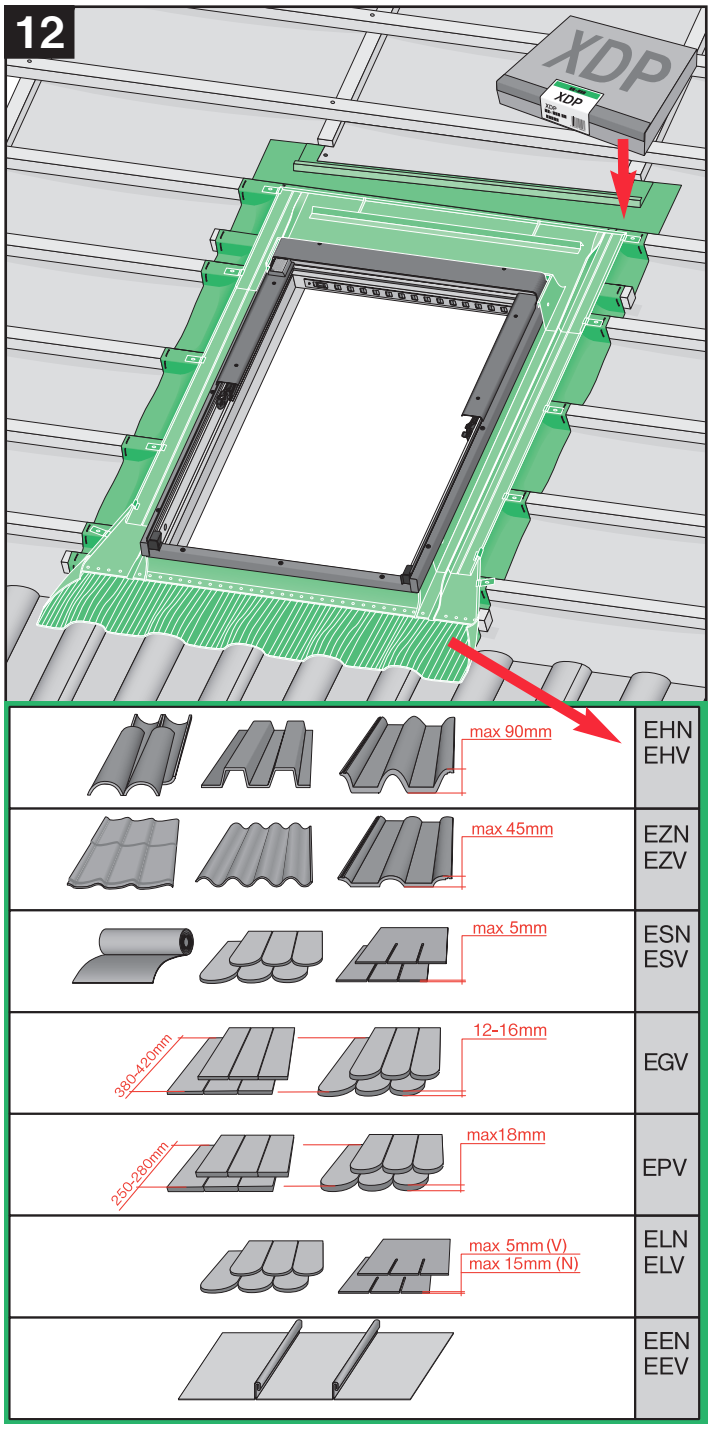

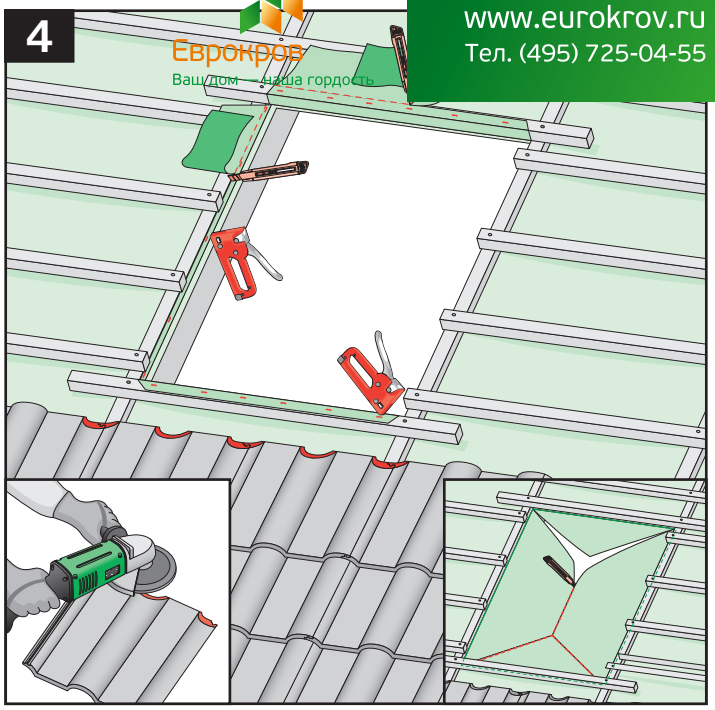

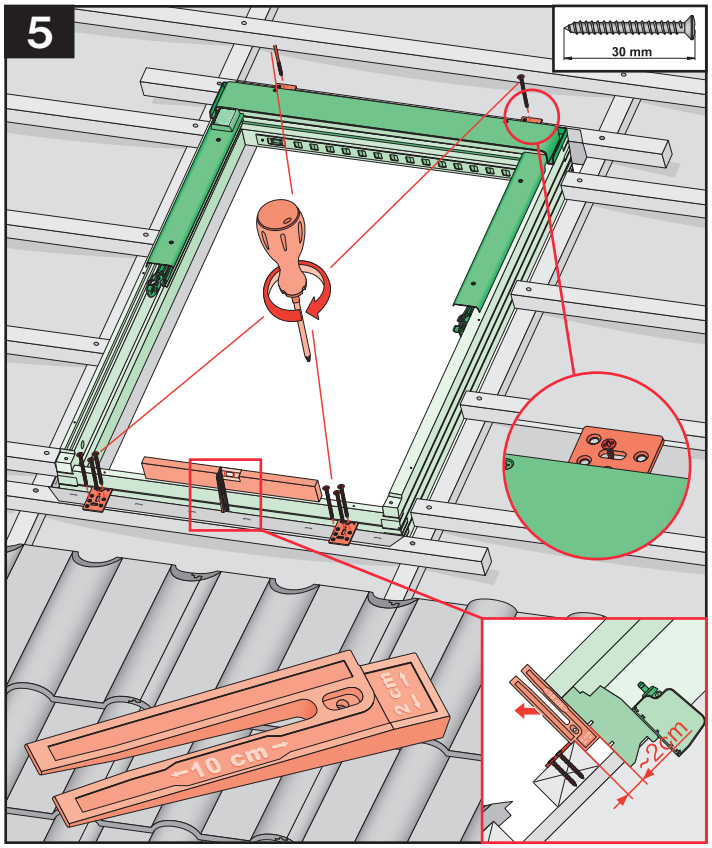

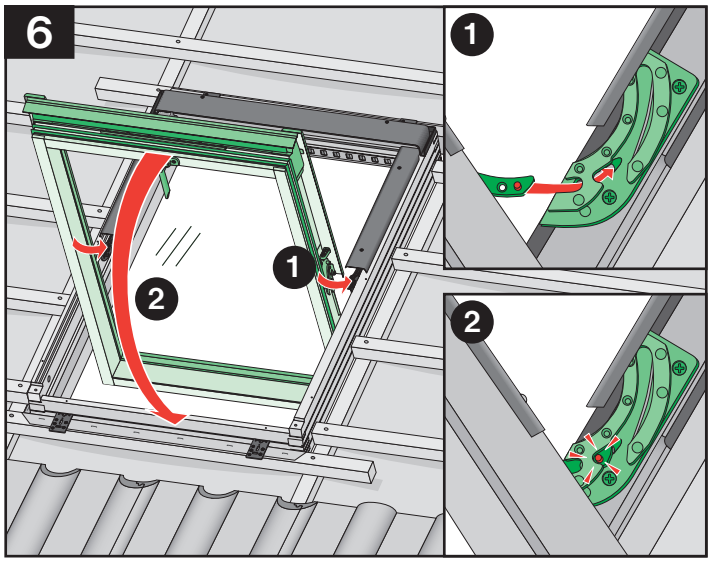

Еврокров
Ваш дом — наша гордость
www.eurokrov.ru
Тел. (495) 725-04-55

7

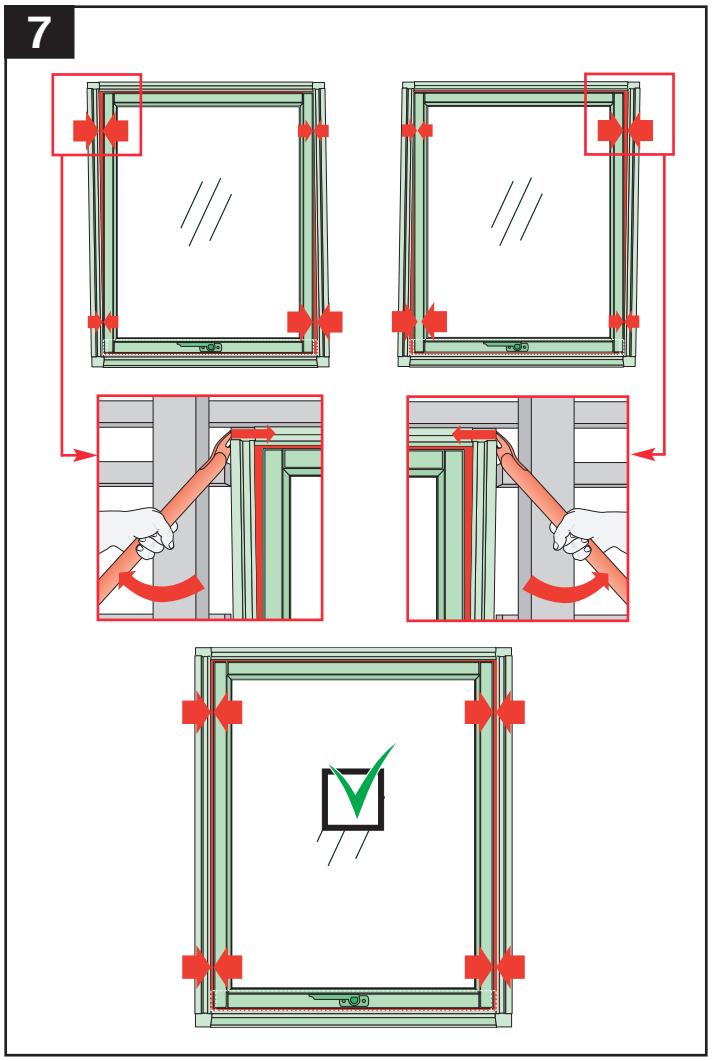

8

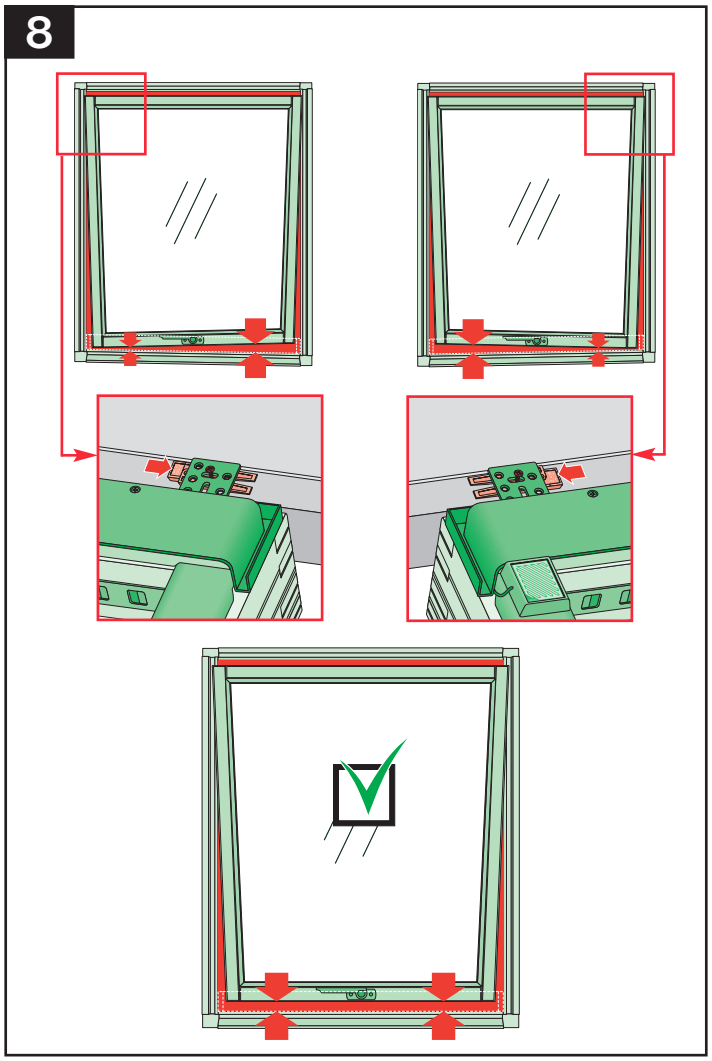

9

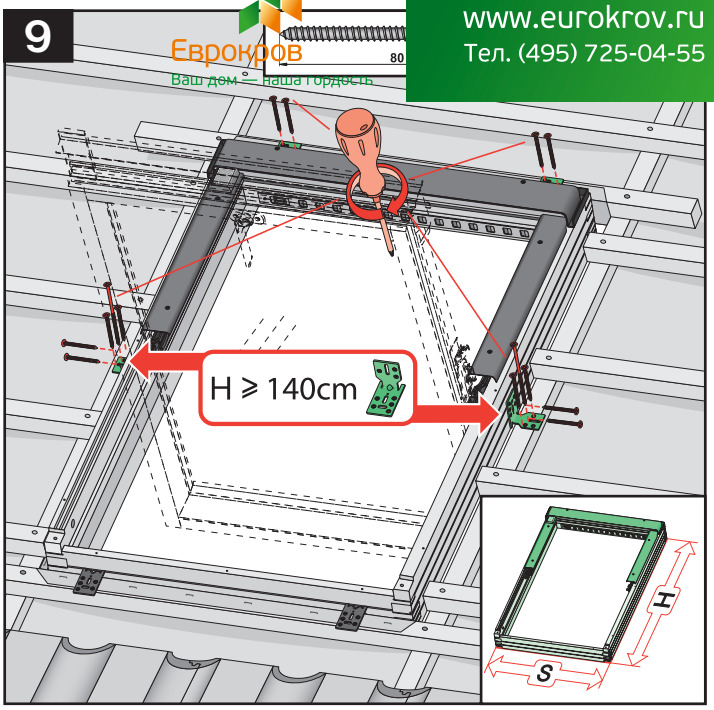

10

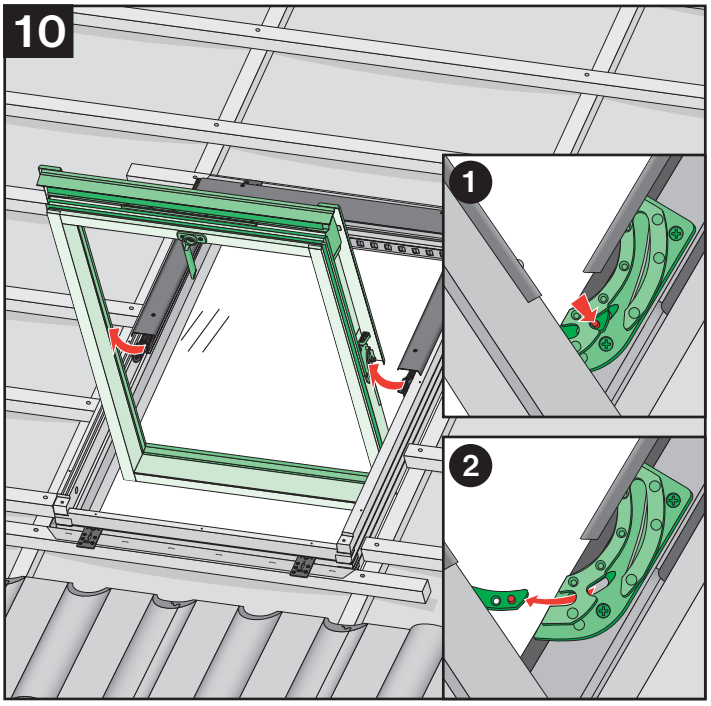

11

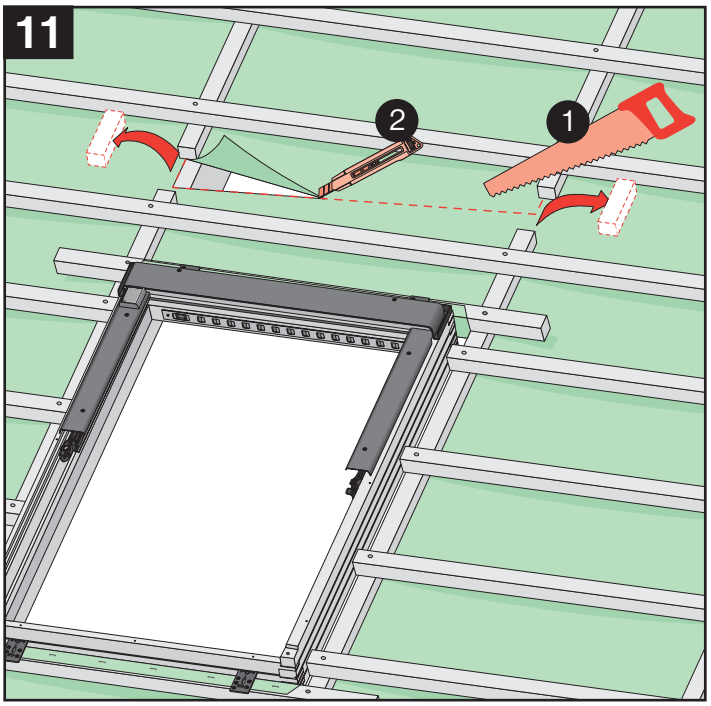

Еврокров
Ваш дом — наша гордость
www.eurokrov.ru
Тел. (495) 725-04-55

FTP-V, FTU-V

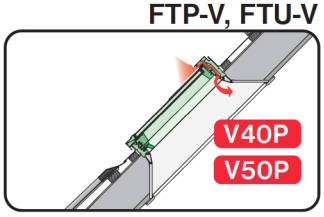

FTP-V5, FTU-V5

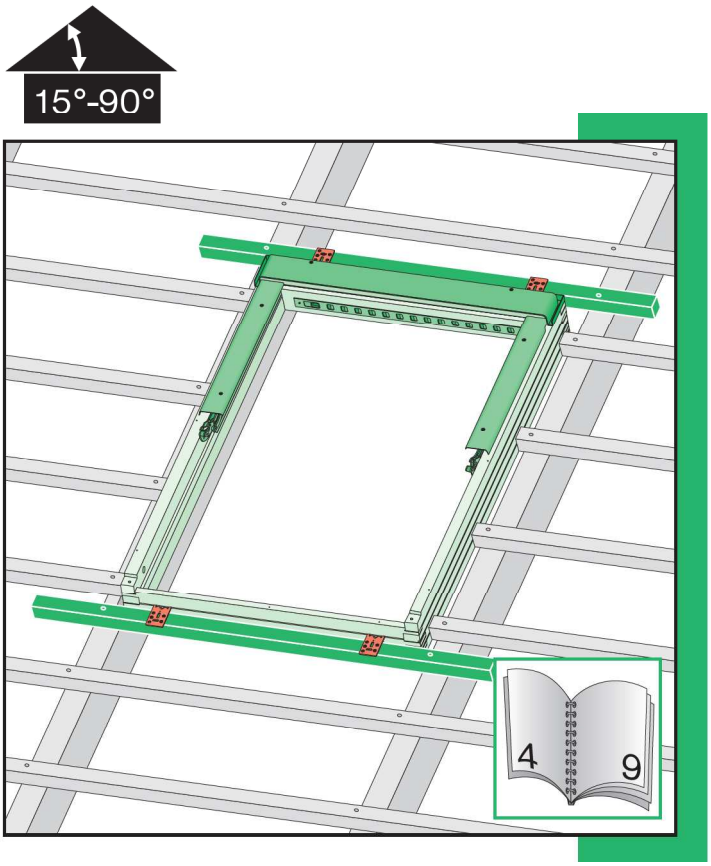

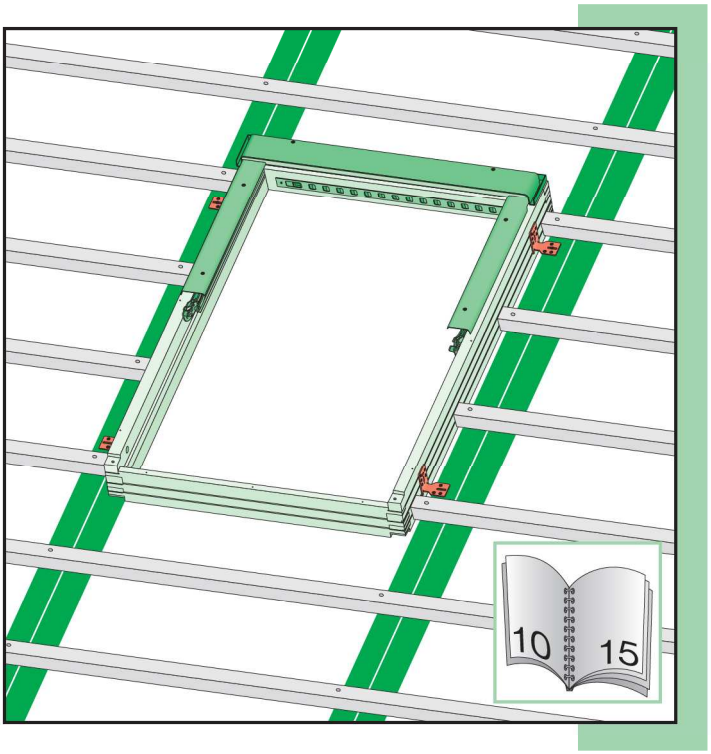

NC 146

CZ	Výrobce a Prodejce nenese žádnou odpovědnost za nedodržení příslušných předpisů zákona, stavebních předpisů a bezpečnostních požadavků přes uživatele výrobku, architekta, montéra nebo majitele objektu.	I	Il Produttore e il Rivenditore non potranno essere ritenuti responsabili per il mancato rispetto, da parte dell'utente del prodotto, del progettista, dell'installatore o del proprietario dell'edificio, delle leggi vigenti, nonchè dei regolamenti edilizi e di quelli relativi alla sicurezza.
D	Hersteller und Verkäufer übernehmen keine Haftung für Nichtbeachtung entsprechender Rechts- und Bauvorschriften sowie Sicherheitsanforderungen seitens Produktbenutzers, Architekten, Monteurs oder Gebäudebesitzers.	NL	De fabrikant en verkoper zijn niet aansprakelijk voor gevolgen bij het niet opvolgen van toepasselijke wetten, bouwbesluiten en veiligheidsvoorschriften door de gebruiker van het product, de architect, de installateur of de eigenaar van het gebouw.
E	El fabricante y el vendedor no tienen ninguna responsabilidad por el incumplimiento de la ley vigente, normas de construcción y exigencias de seguridad por parte del usuario del producto, arquitecto, instalador o el propietario del edificio.	PL	Producent i Sprzedawca nie ponosi żadnej odpowiedzialności za nieprzestrzeganie stosownych przepisów prawa, przepisów budowlanych i wymogów bezpieczeństwa przez użytkownika produktu, architekta, montażystę lub właściciela budynku.
FR	Le fabricant et le revendeur ne prend aucune responsabilité de ne pas respecter les lois applicables, les règlements sur les bâtiments et les exigences de sécurité par l'utilisateur du produit, l'architecte, l'installateur ou le propriétaire du bâtiment.	RU	Nici producătorul, nici distribuitorul nu îşi vor asuma niciun fel de răspundere pentru nerespectarea legilor în vigoare, a legilor din domeniul construcţiilor sau a măsurilor de siguranţă impuse utilizatorilor produsului, arhitecţilor, montatorilor sau proprietarilor clădirii.
GB	Manufacturer and Seller shall bear no liability for failure to comply with the applicable laws, building codes and safety requirements by the user of the product, architect, fitter or owner of the building.	RUS	В случае несоблюдения архитектором, монтажником или владельцем здания строительных правил и норм безопасности ответственность с производителя и продавца снимается.
H	A Gyártó és a Forgalmazó nem vállal semmiféle felelősséget a vonatkozó törvényi, építőipari és biztonsági előírások termékfelhasználó, építész, beépítőmester vagy épülettulajdonos általi be nem tartásáért.	SK	Výrobca a predajca nenesú žiadnu zodpovednosť za nedodržanie príslušných ustanovení zákona, stavebných predpisov a bezpečnostných požiadaviek užívateľom výrobku, architektom, montérom alebo majiteľom objektu.

IM/FTP-V, FTU-V/23.03.2012/F

Еврокров
Ваш дом — наша гордость
www.eurokrov.ru
Тел. (495) 725-04-55

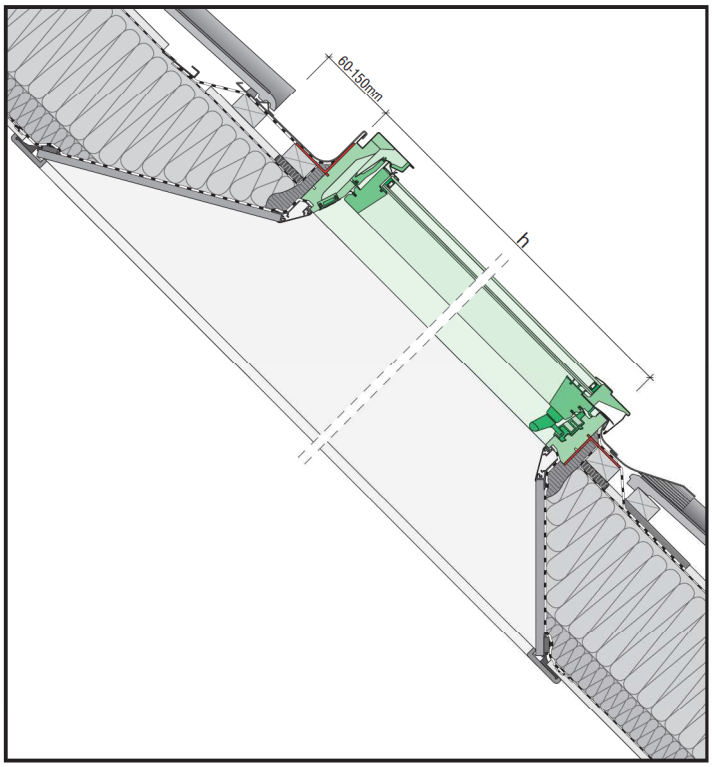

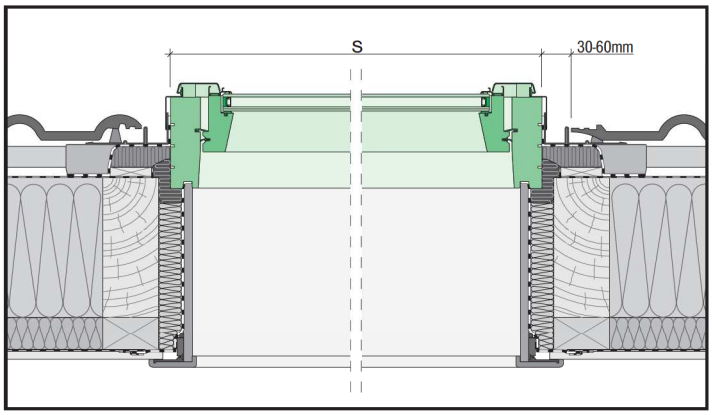

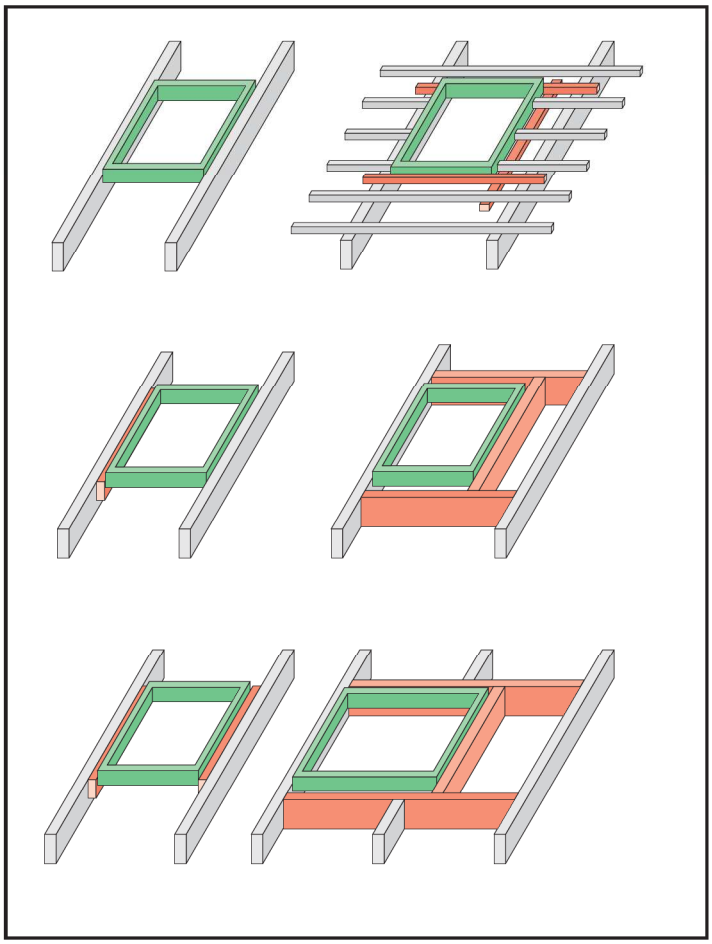

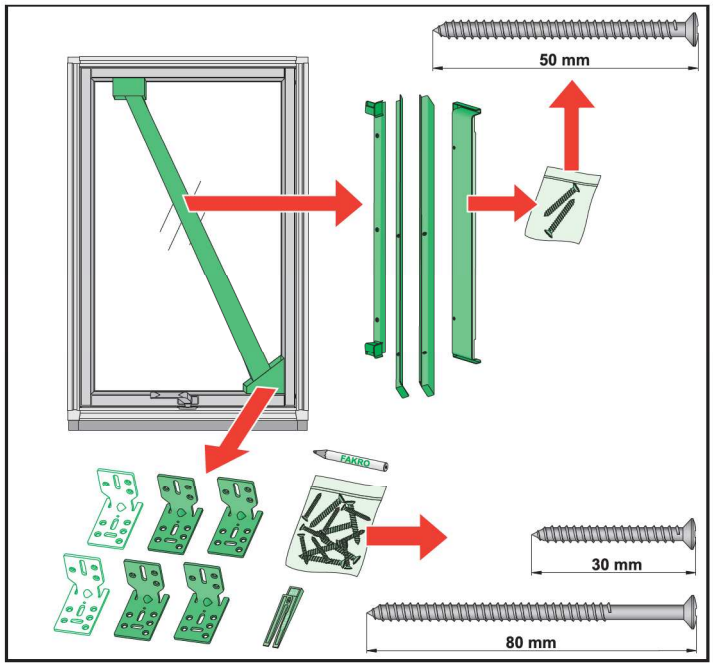

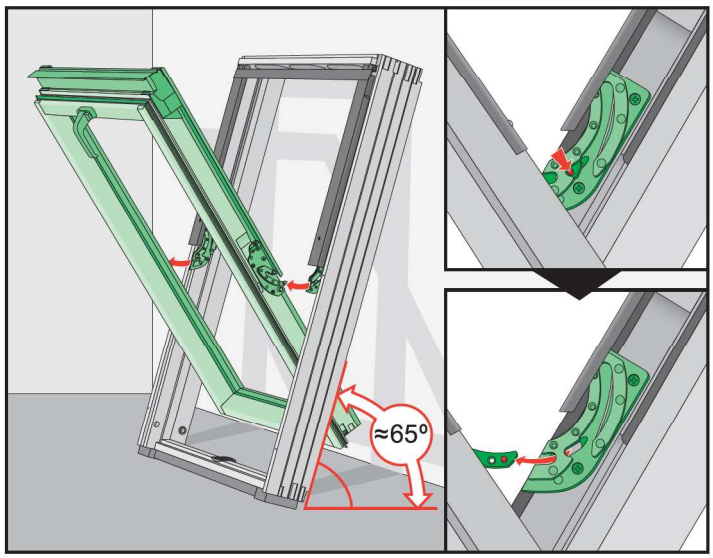

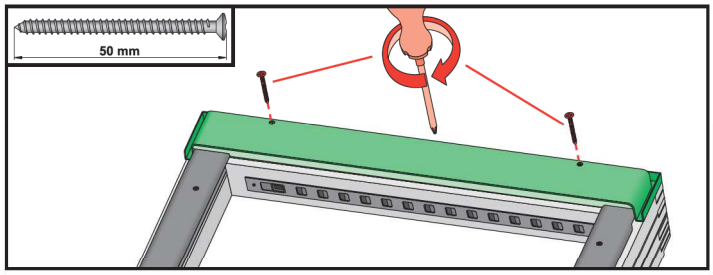

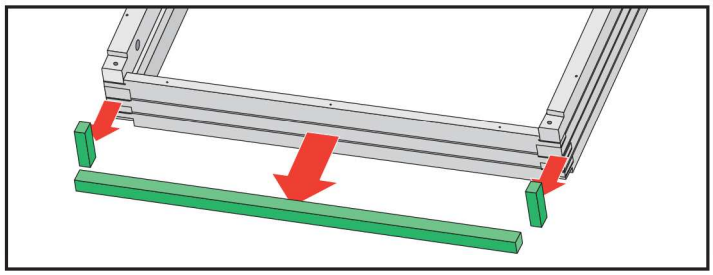

Еврокров
Ваш дом — наша гордость
www.eurokrov.ru
Тел. (495) 725-04-55

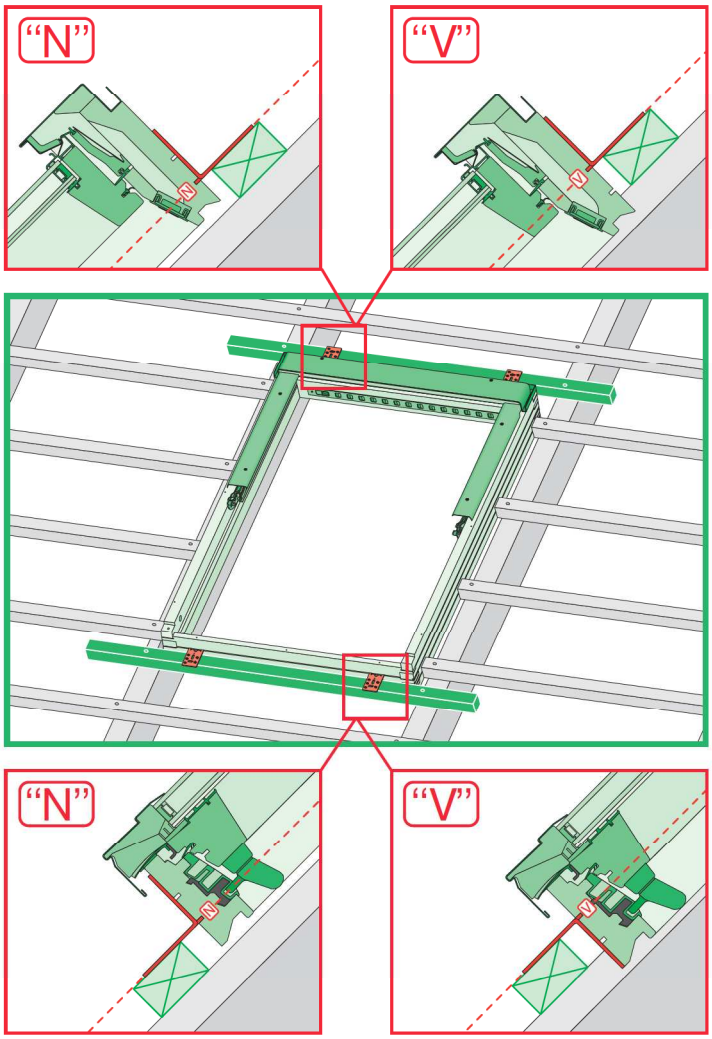

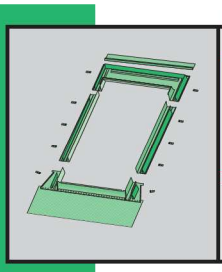	max 90mm	EHN	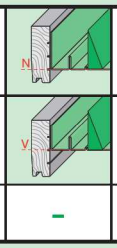	15°-90°
		EHV		15°-90°
		-	-	-
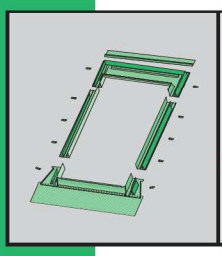	max 45mm 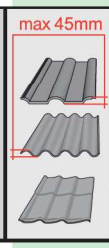	EZN	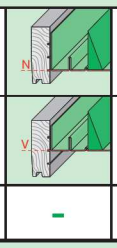	15°-90°
		EZV		15°-90°
		-	-	-
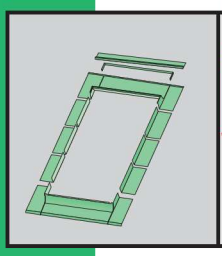	max 15mm (N) max 5mm (V) 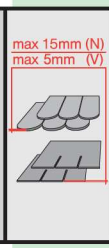	ELN	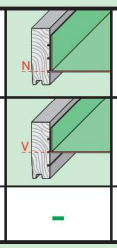	15°-90°
		ELV		15°-90°
		-	-	-
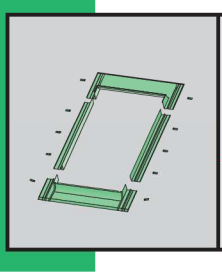	max 5mm 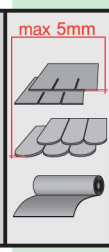	ESN	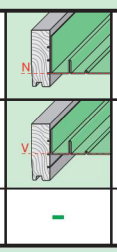	15°-90°
		ESV		15°-90°
		-	-	-

1

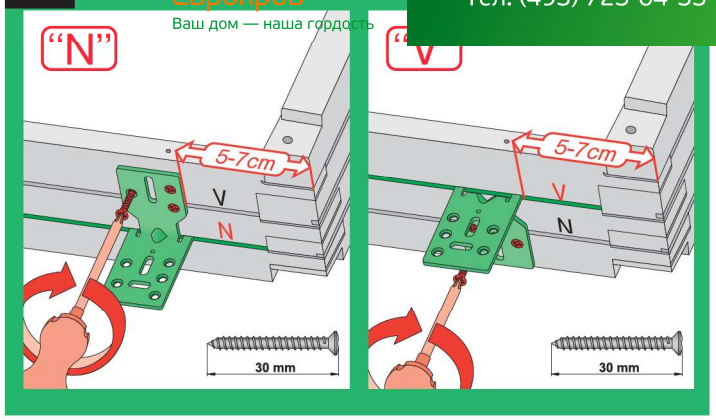

2

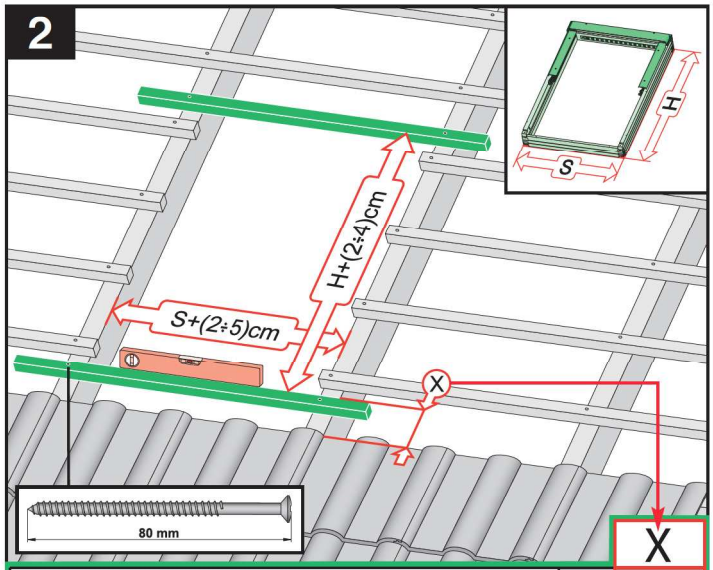

		X
max 90mm	EHN EHV	7-10cm 7-10cm
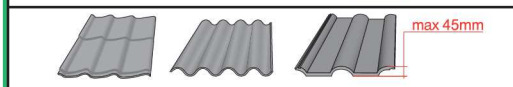 max 45mm	EZN EZV	6-8cm 6-8cm
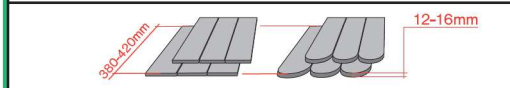 380-420mm 12-16mm	EGV	4cm
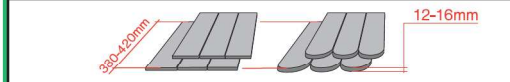 380-420mm 12-16mm	EPV	6cm
max 5mm (V) max 15mm (N)	ELN ELV	0-2cm 0-2cm
	EEN EEV	0-2cm 0-2cm

3

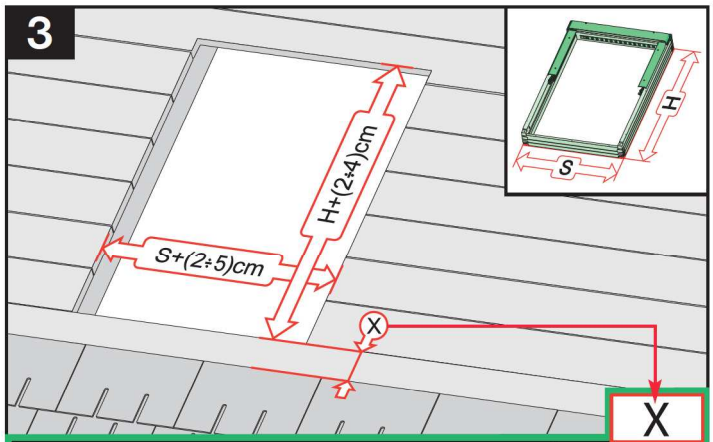

		X
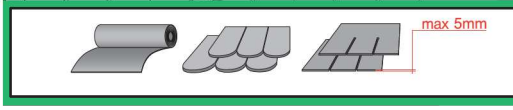 max 5mm	ESN ESV	0-2cm 0-2cm

Еврокров
Ваш дом — наша гордость
www.eurokrov.ru
Тел. (495) 725-04-55

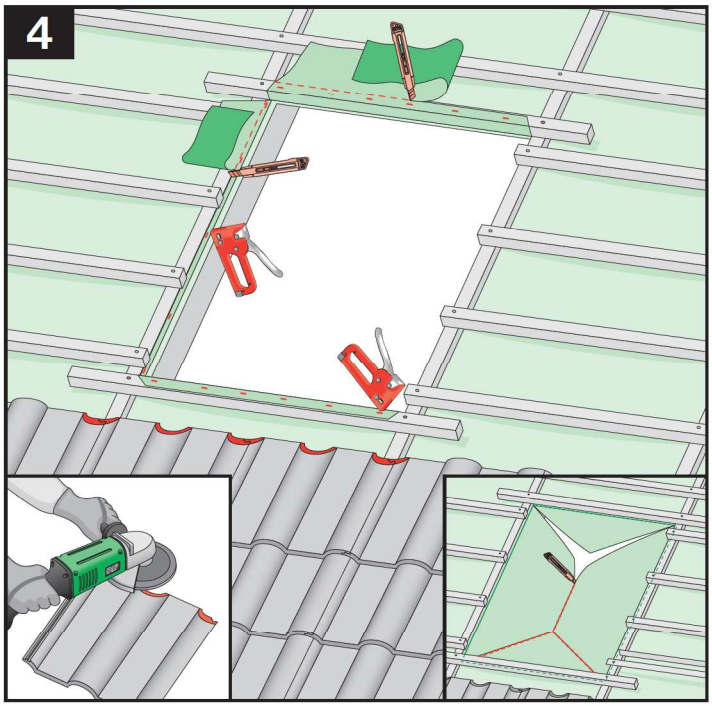

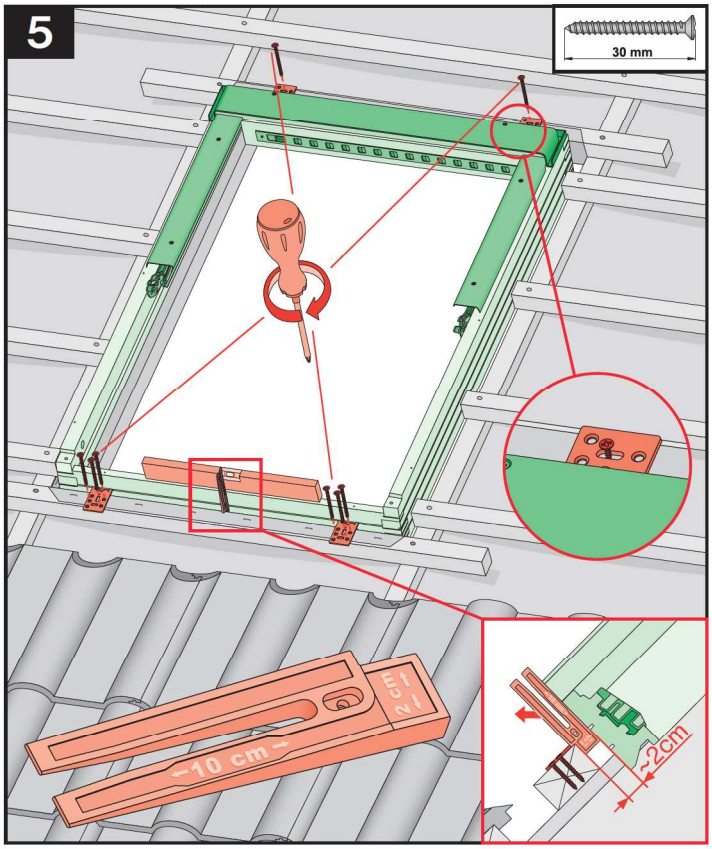

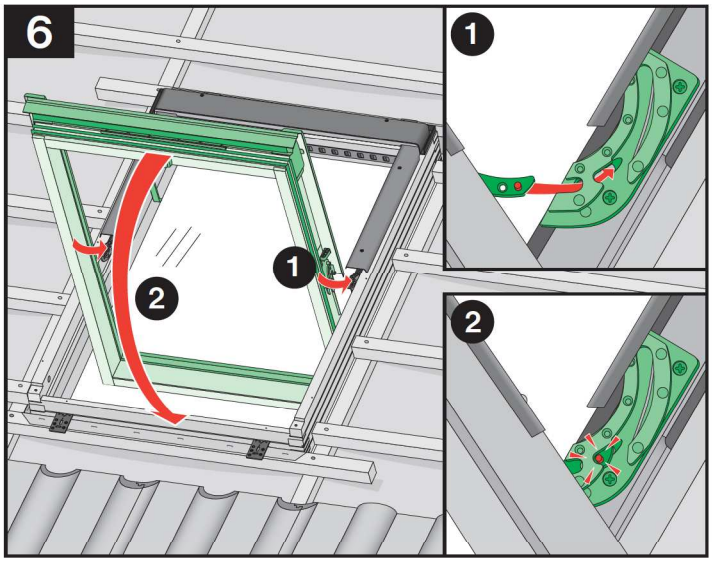

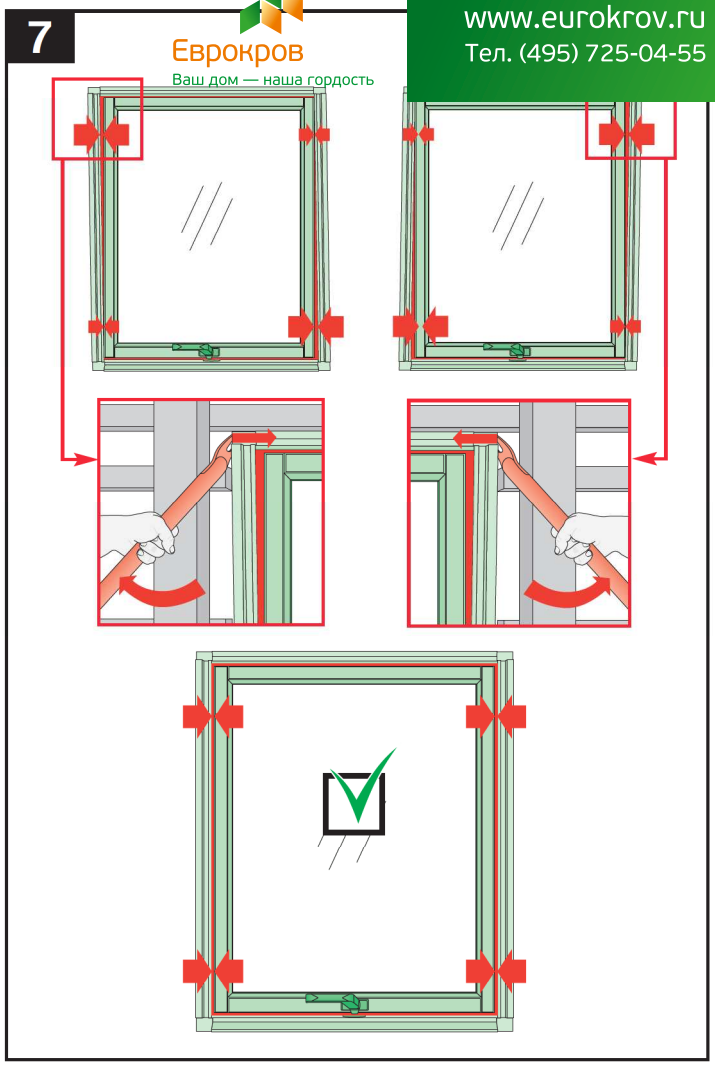

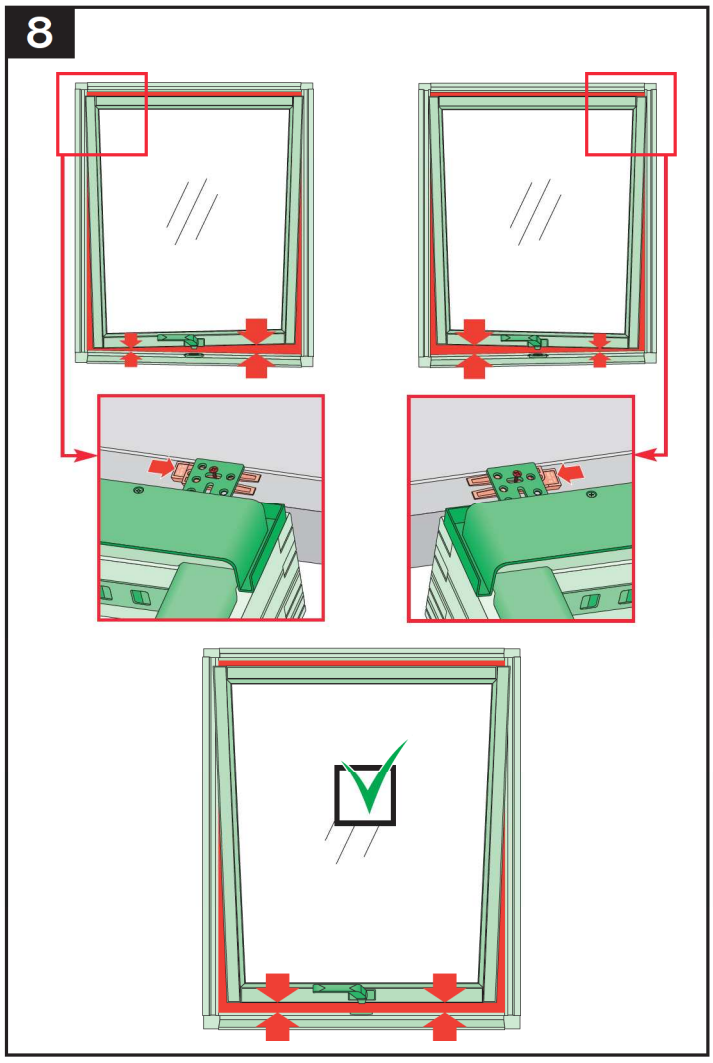

Еврокров
Ваш дом — наша гордость
www.eurokrov.ru
Тел. (495) 725-04-55

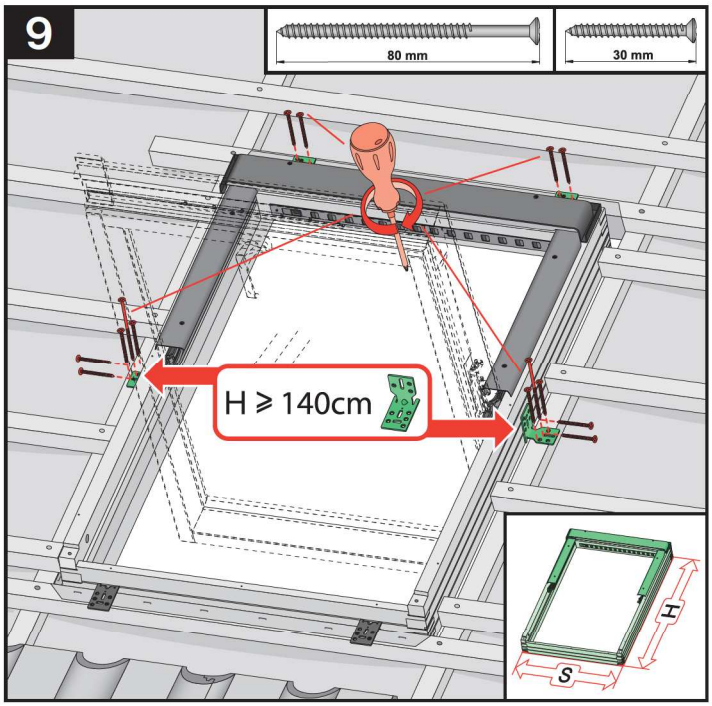

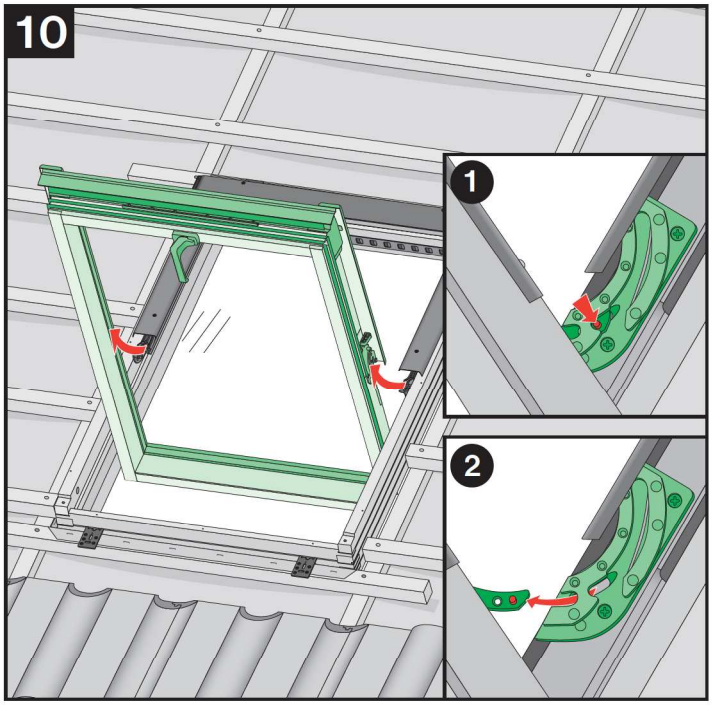

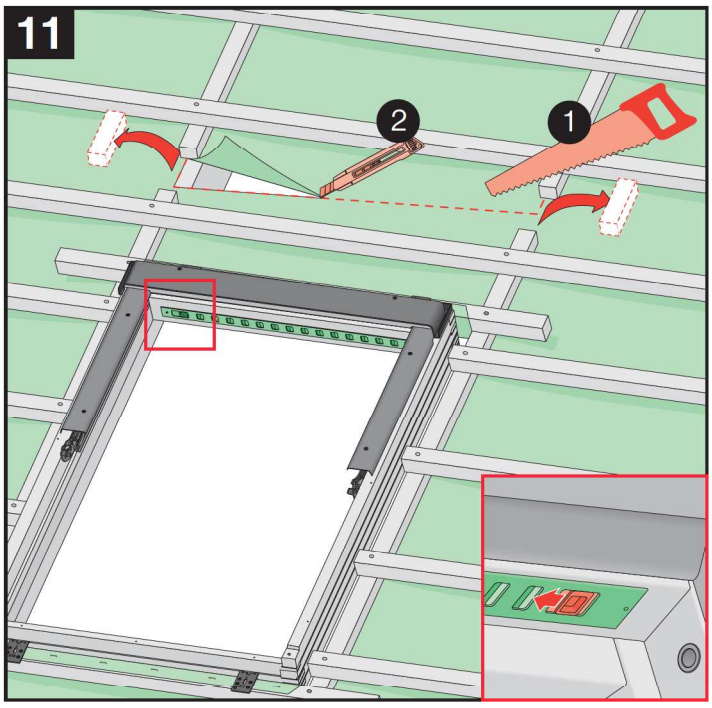

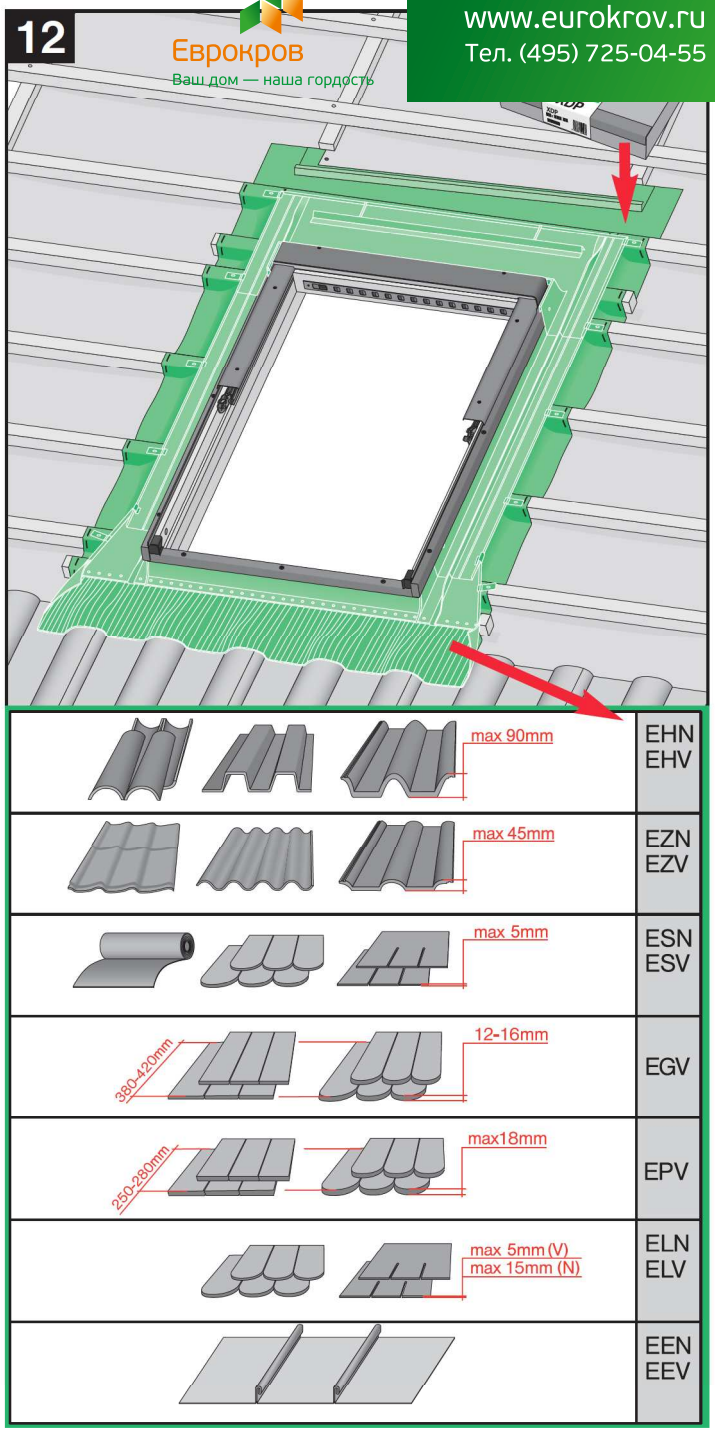

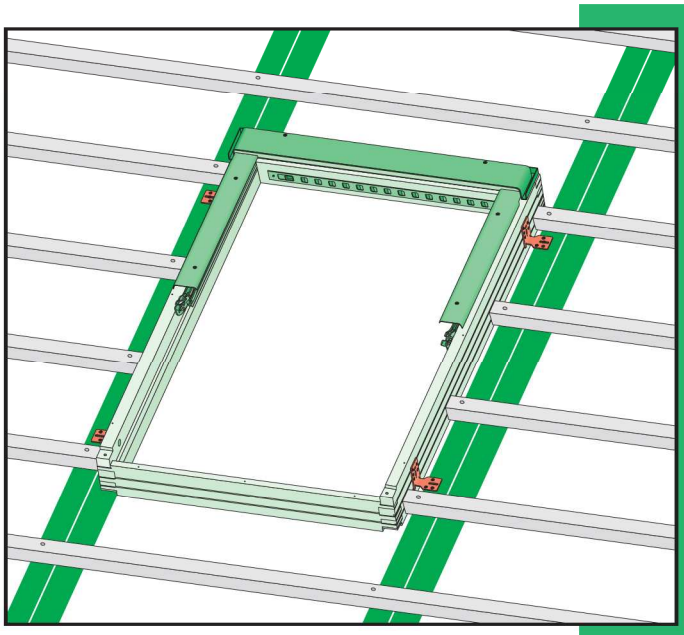

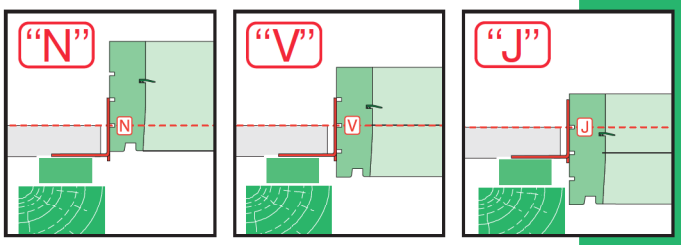

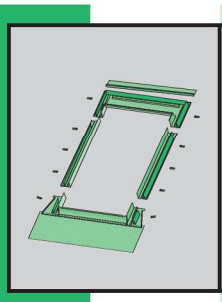	max 90mm 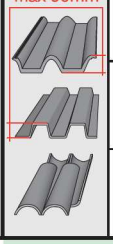	EHN	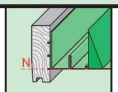	15°-90°
		EHV	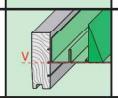	15°-90°
		-	-	-
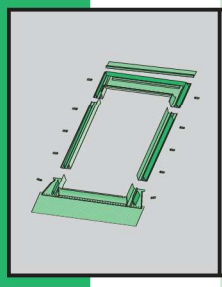	max 45mm 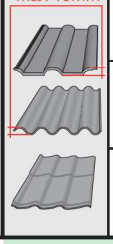	EZN	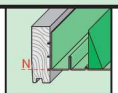	15°-90°
		EZV	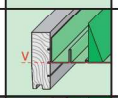	15°-90°
		EZJ	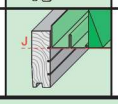	20°-90°
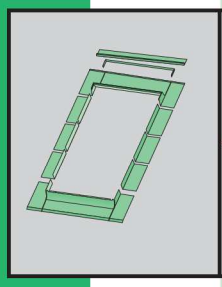	max 15mm (N) max 5mm (V) max 5mm (J) 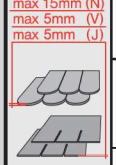	ELN	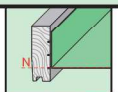	15°-90°
		ELV	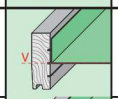	15°-90°
		ELJ	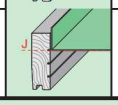	20°-90°
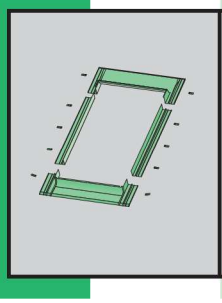	max 5mm 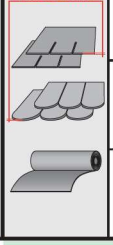	ESN	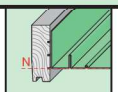	15°-90°
		ESV	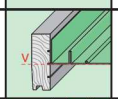	15°-90°
		ESJ	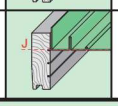	20°-90°

Еврокров
Ваш дом — наша гордость
www.eurokrov.ru
Тел. (495) 725-04-55

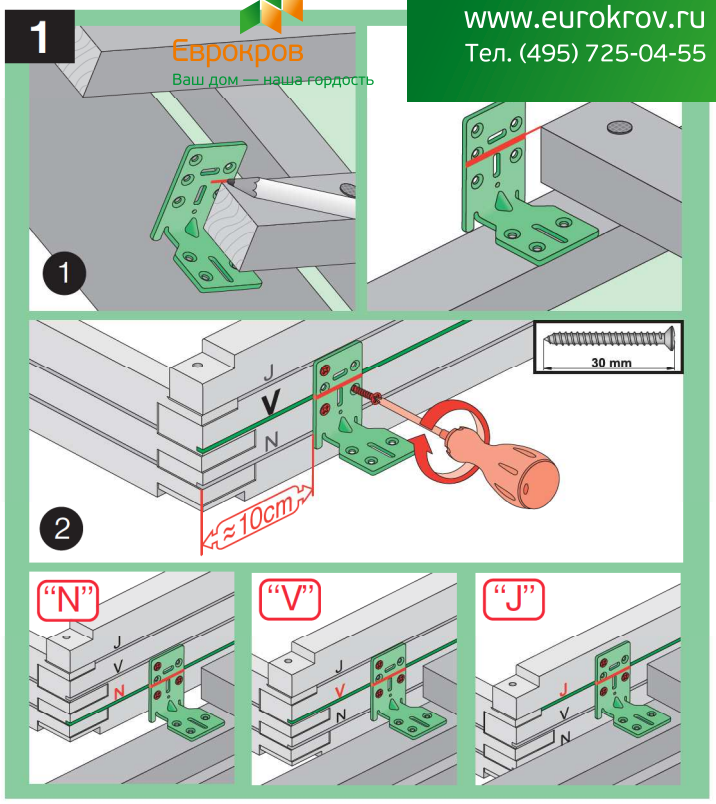

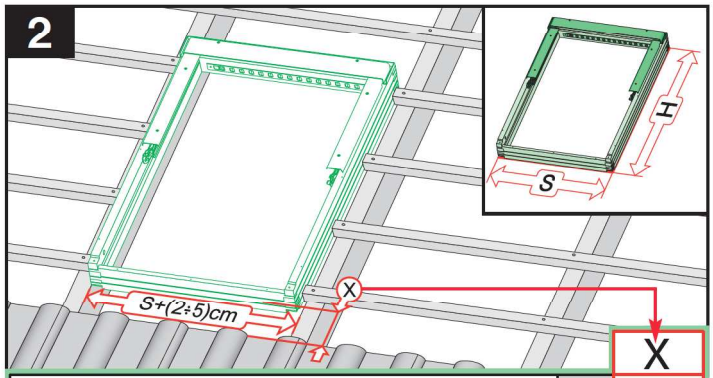

		X
max 90mm	EHN EHV	9-12cm 9-12cm
max 45mm	EZN EZV EZJ	8-10cm 8-10cm 20cm
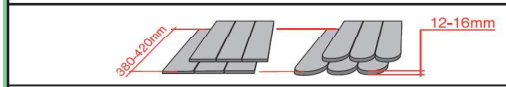 380-420mm 12-16mm	EGV	6cm
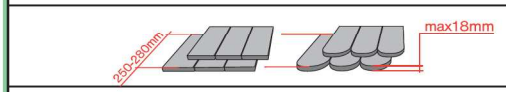 250-280mm max18mm	EPV	8cm
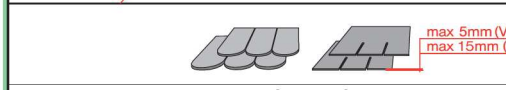 max 5mm (V,J) max 15mm (N)	ELN ELV ELJ	0-4cm 0-4cm 11cm
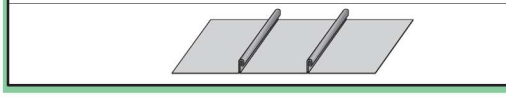	EEN EEV EEJ	0-4cm 0-4cm 11cm

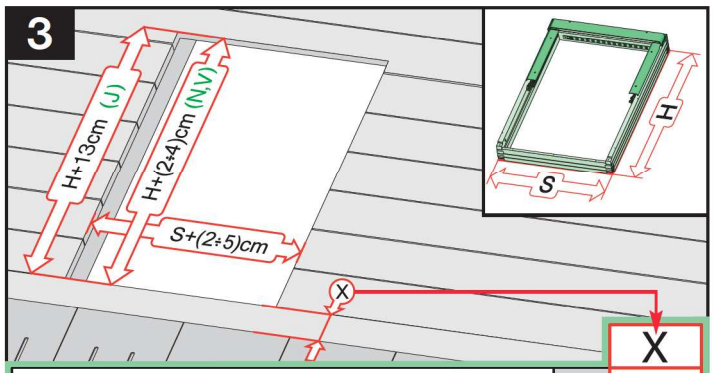

		X
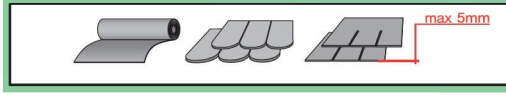 max 5mm	ESN ESV ESJ	0-4cm 0-4cm 11cm

Еврокров
Ваш дом — наша гордость
www.eurokrov.ru
Тел. (495) 725-04-55

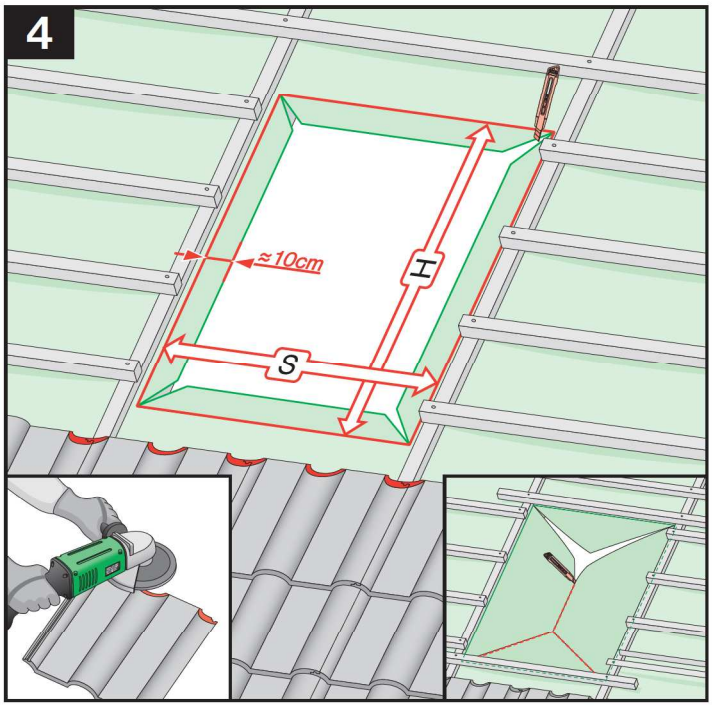

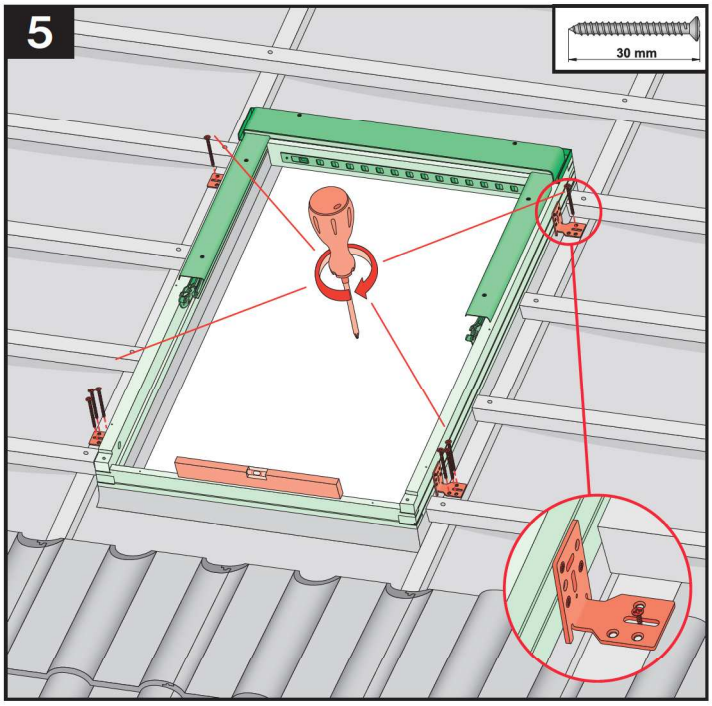

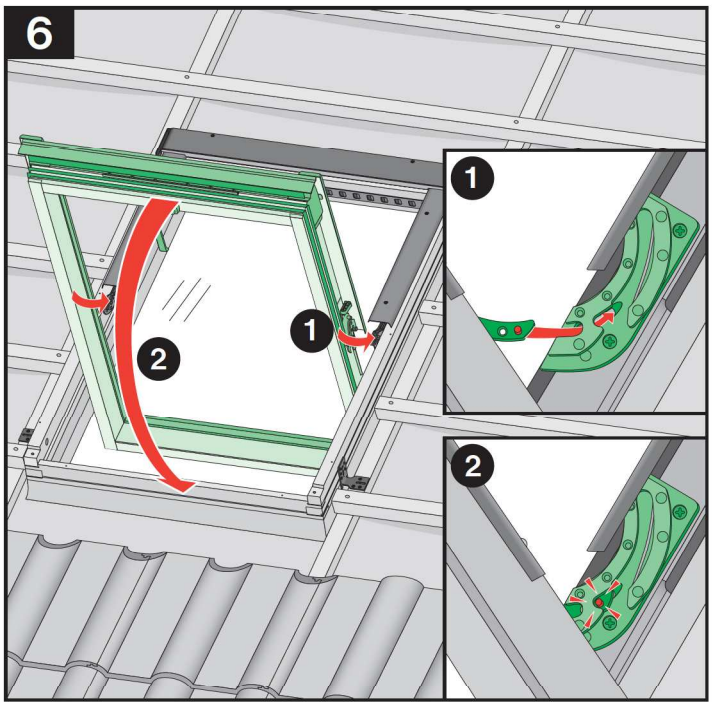

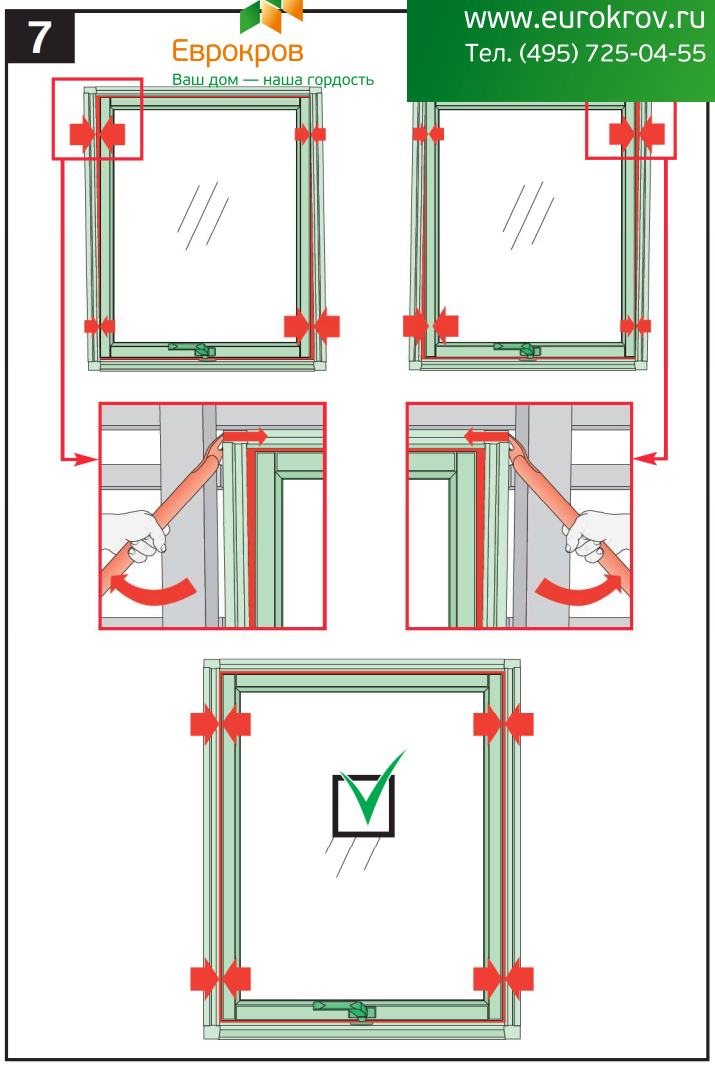

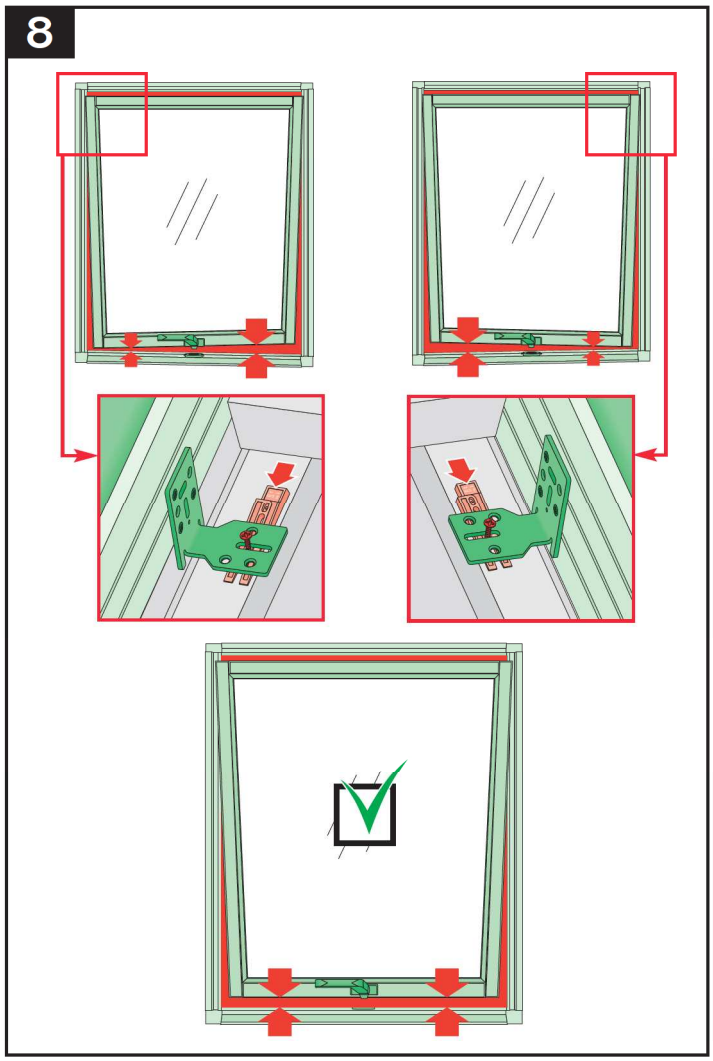

Еврокров
Ваш дом — наша гордость
www.eurokrov.ru
Тел. (495) 725-04-55

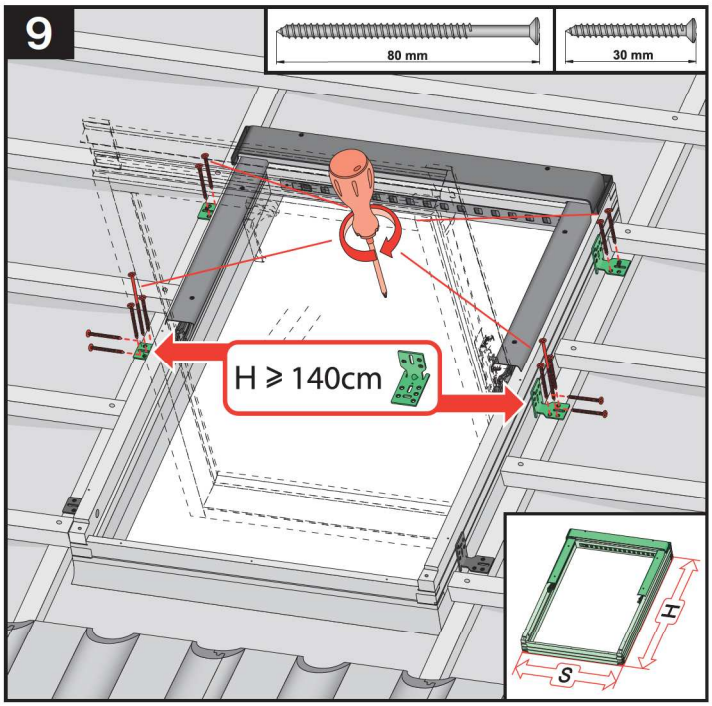

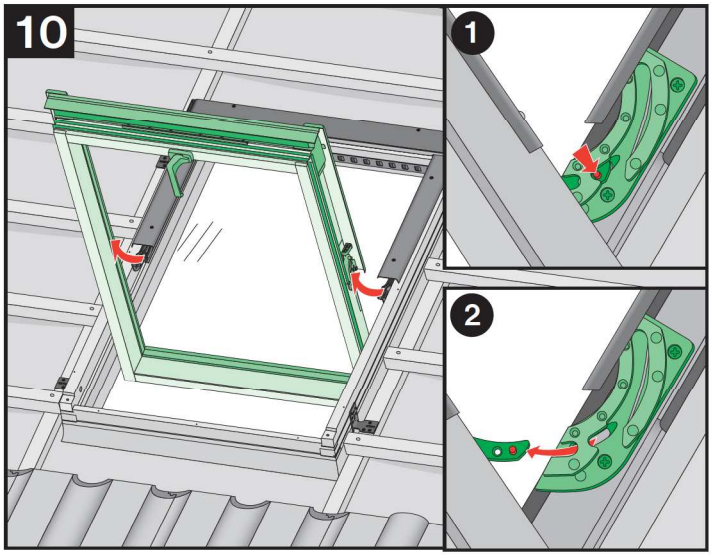

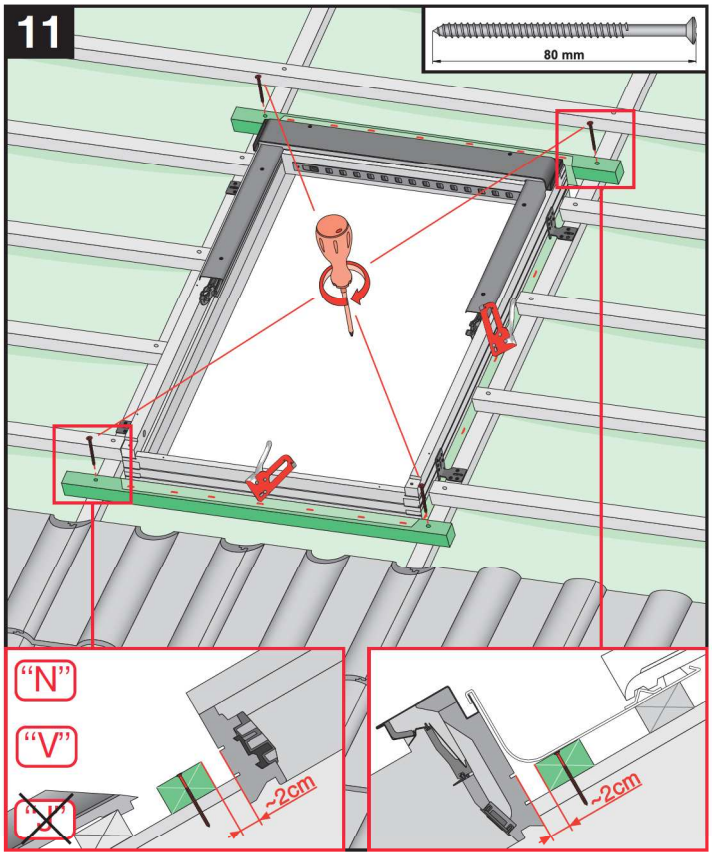

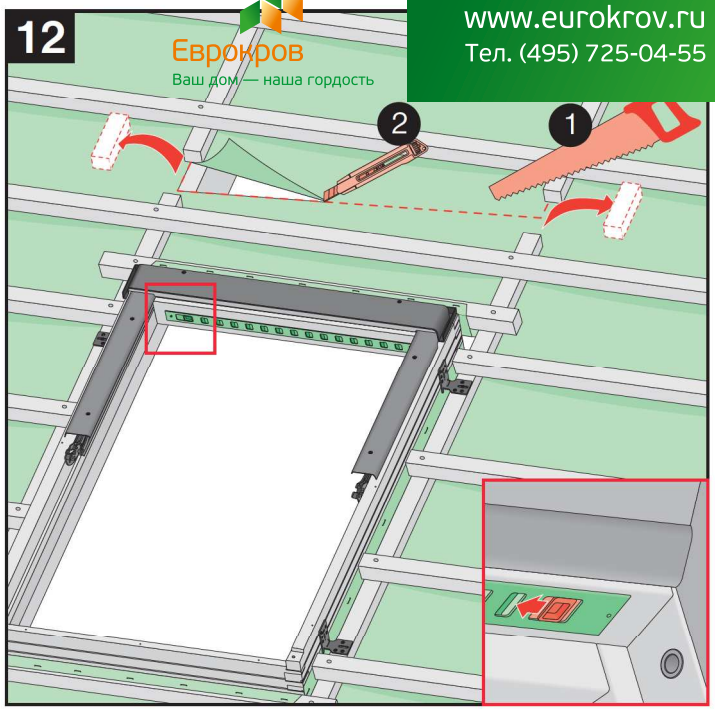

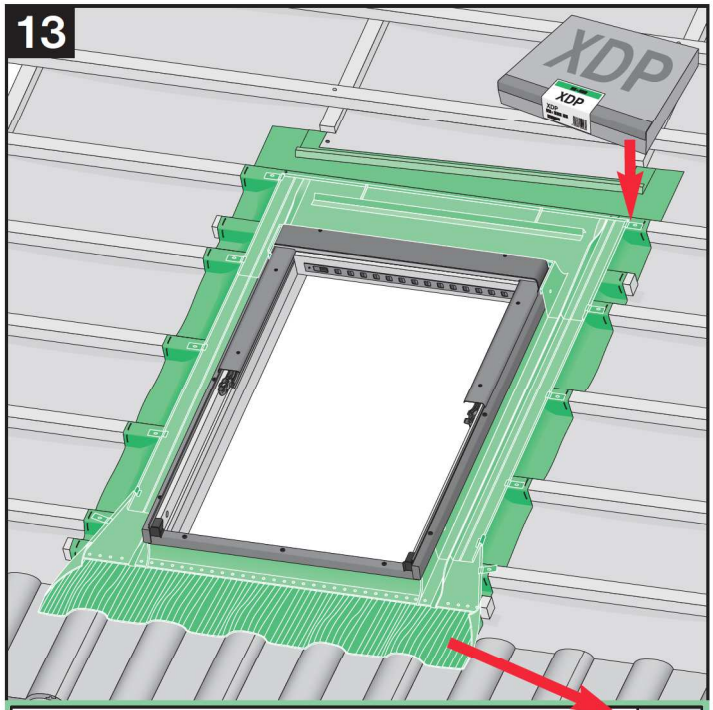

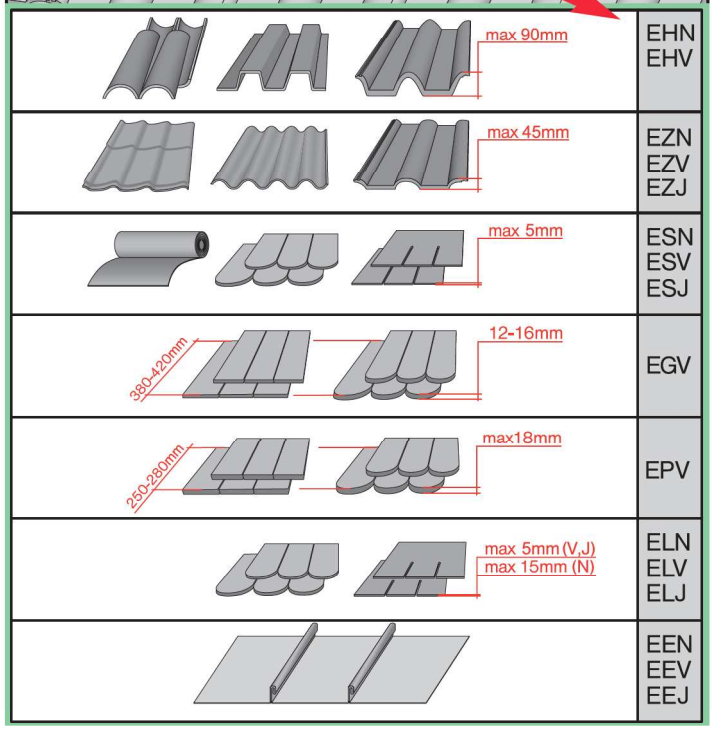

Еврокров
Ваш дом — наша гордость
www.eurokrov.ru
Тел. (495) 725-04-55

FTS, FTT

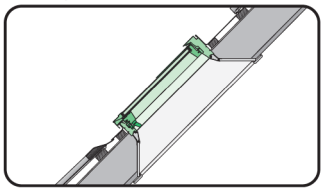

FTS-V

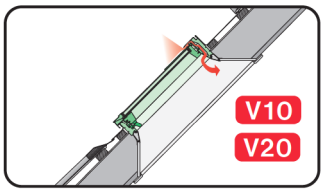

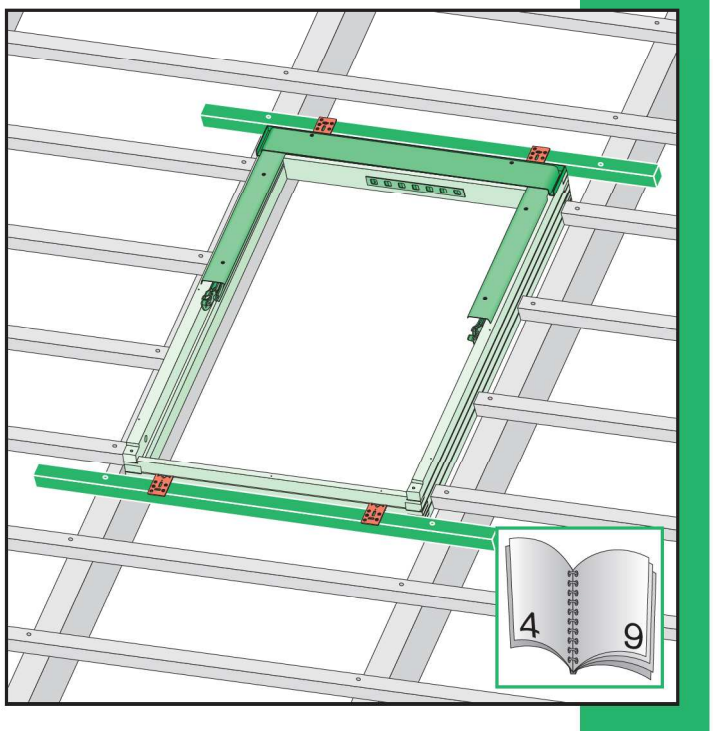

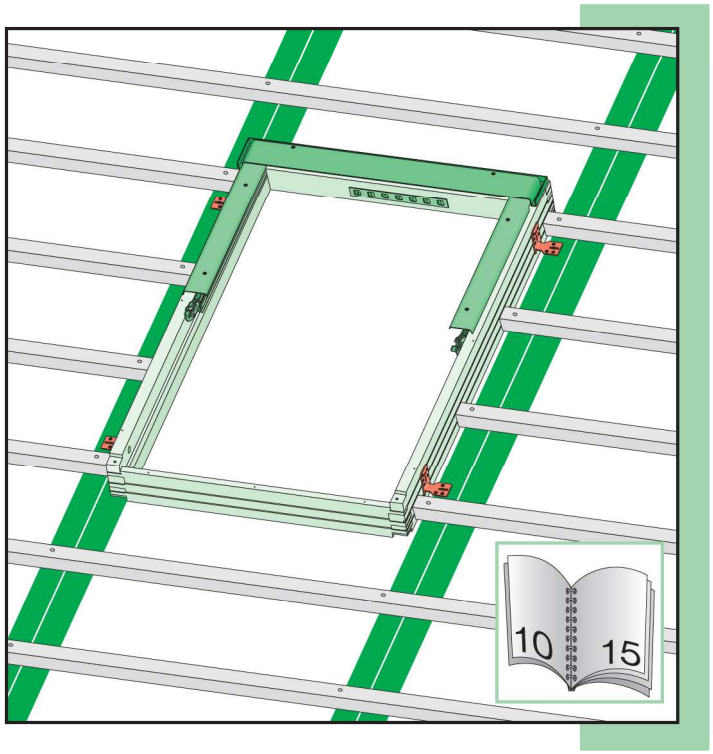

NC 145

CZ	Výrobce a Prodejce nenese žádnou odpovědnost za nedodržení příslušných předpisů zákona, stavebních předpisů a bezpečnostních požadavků přes uživatele výrobku, architekta, montéra nebo majitele objektu.	I	Il Produttore e il Rivenditore non potranno essere ritenuti responsabili per il mancato rispetto, da parte dell'utente del prodotto, del progettista, dell'installatore o del proprietario dell'edificio, delle leggi vigenti, nonchè dei regolamenti edilizi e di quelli relativi alla sicurezza.
D	Hersteller und Verkäufer übernehmen keine Haftung für Nichtbeachtung entsprechender Rechts- und Bauvorschriften sowie Sicherheitsanforderungen seitens Produktbenutzers, Architekten, Monteurs oder Gebäudebesitzers.	NL	De fabrikant en verkoper zijn niet aansprakelijk voor gevolgen bij het niet opvolgen van toepasselijke wetten, bouwbesluiten en veiligheidsvoorschriften door de gebruiker van het product, de architect, de installateur of de eigenaar van het gebouw.
E	El fabricante y el vendedor no tienen ninguna responsabilidad por el incumplimiento de la ley vigente, normas de construcción y exigencias de seguridad por parte del usuario del producto, arquitecto, instalador o el propietario del edificio.	PL	Producent i Sprzedawca nie ponosi żadnej odpowiedzialności za nieprzestrzeganie stosownych przepisów prawa, przepisów budowlanych i wymogów bezpieczeństwa przez użytkownika produktu, architekta, montażystę lub właściciela budynku.
FR	Le fabricant et le revendeur ne prend aucune responsabilité de ne pas respecter les lois applicables, les règlements sur les bâtiments et les exigences de sécurité par l'utilisateur du produit, l'architecte, l'installateur ou le propriétaire du bâtiment.	RU	Nici producătorul, nici distribuitorul nu îşi vor asuma niciun fel de răspundere pentru nerespectarea legilor în vigoare, a legilor din domeniul construcţiilor sau a măsurilor de siguranţă impuse utilizatorilor produsului, arhitecţilor, montatorilor sau proprietarilor clădirii.
GB	Manufacturer and Seller shall bear no liability for failure to comply with the applicable laws, building codes and safety requirements by the user of the product, architect, fitter or owner of the building.	RUS	В случае несоблюдения архитектором, монтажником или владельцем здания строительных правил и норм безопасности ответственность с производителя и продавца снимается.
H	A Gyártó és a Forgalmazó nem vállal semmiféle felelősséget a vonatkozó törvényi, építőipari és biztonsági előírások termékfelhasználó, építész, beépítőmester vagy épülettulajdonos általi be nem tartásáért.	SK	Výrobca a predajca nenesú žiadnu zodpovednosť za nedodržanie príslušných ustanovení zákona, stavebných predpisov a bezpečnostných požiadaviek užívateľom výrobku, architektom, montérom alebo majiteľom objektu.

IM/FTS, FTS-V, FTT/16.03.2012/F

Еврокров
Ваш дом — наша гордость
www.eurokrov.ru
Тел. (495) 725-04-55

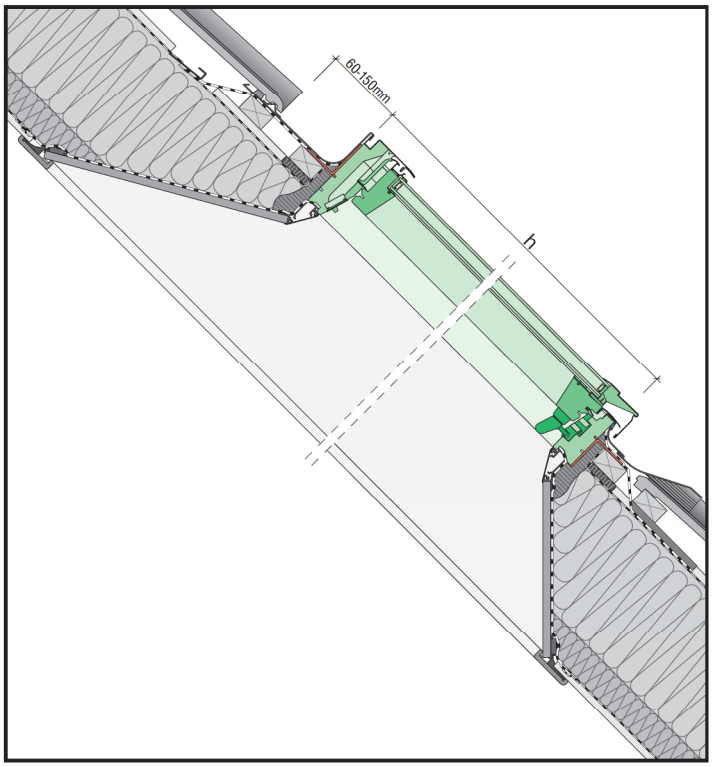

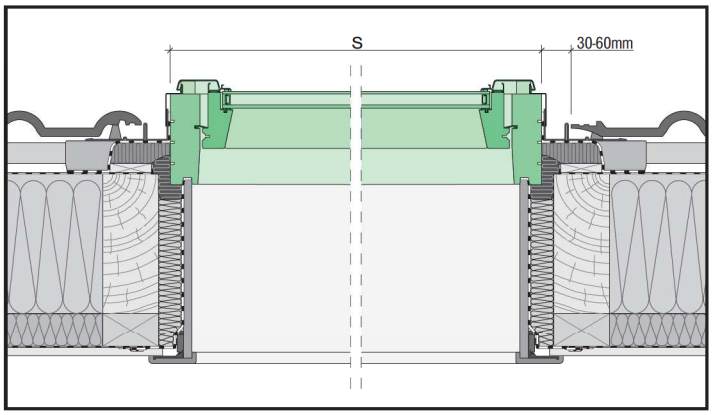

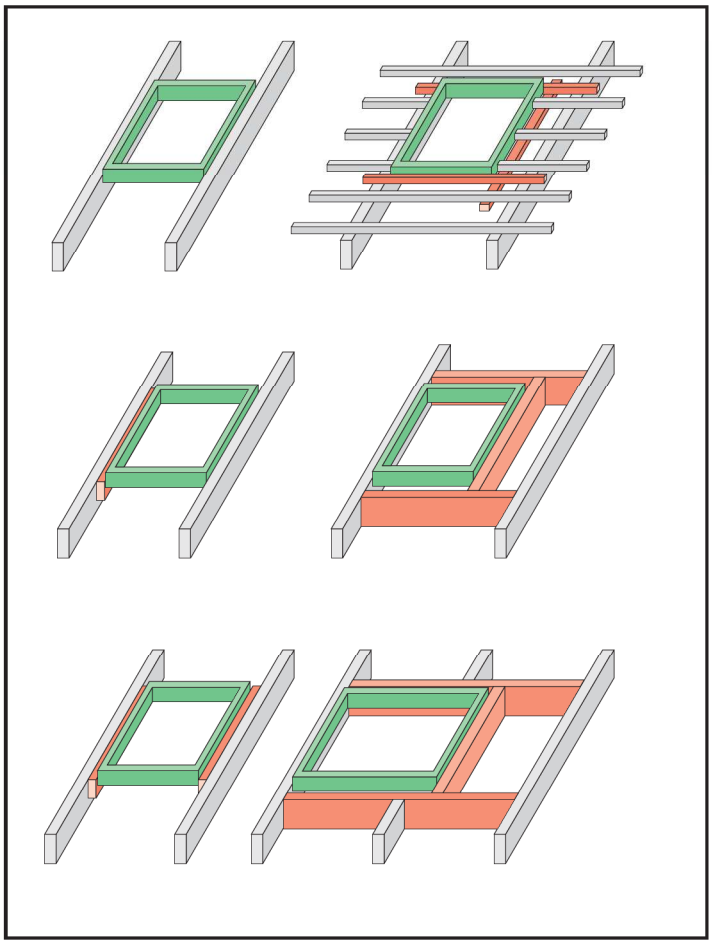

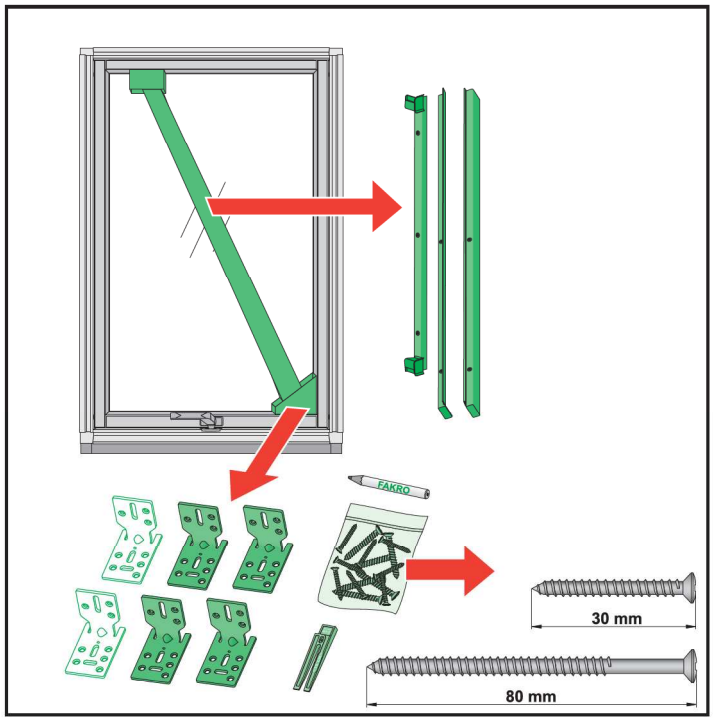

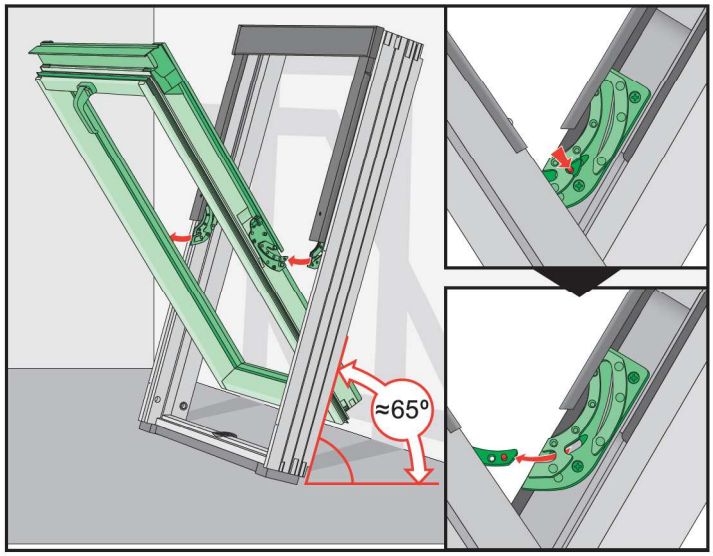

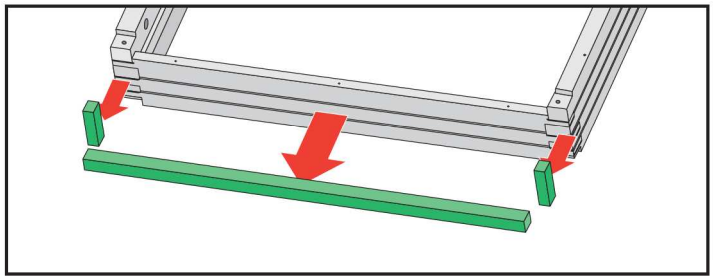

Еврокров
Ваш дом — наша гордость
www.eurokrov.ru
Тел. (495) 725-04-55

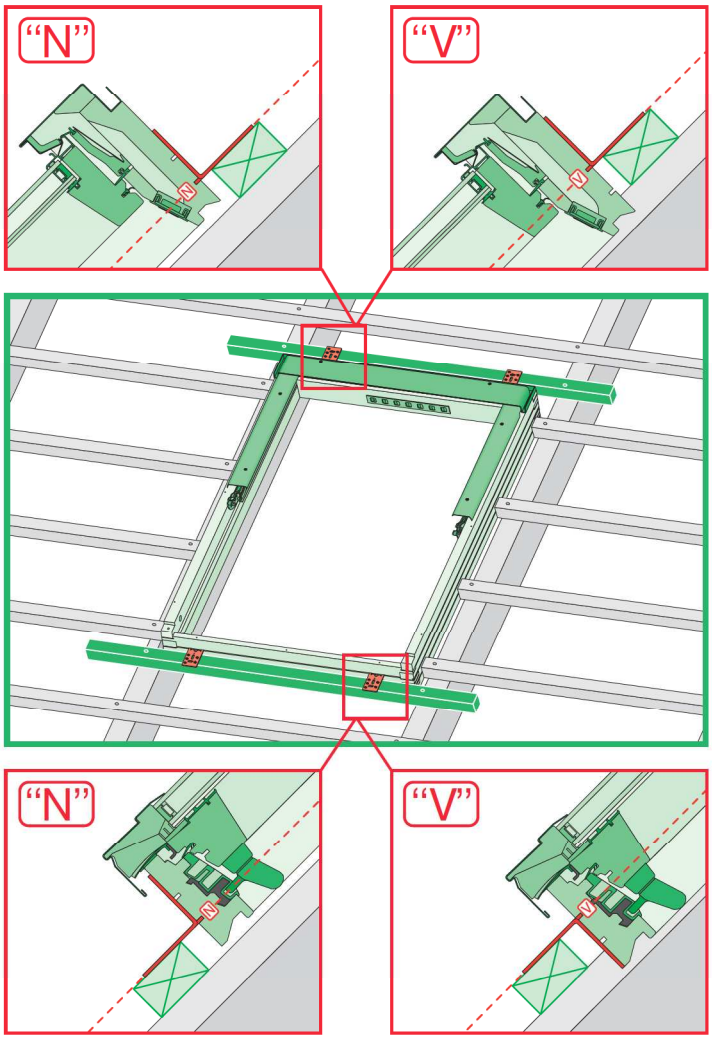

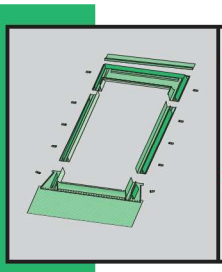	max 90mm	EHN	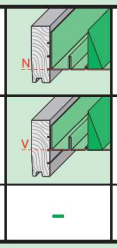	15°-90°
		EHV		15°-90°
		-	-	-
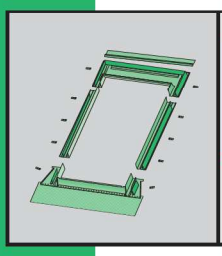	max 45mm 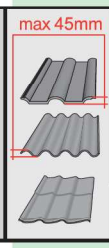	EZN	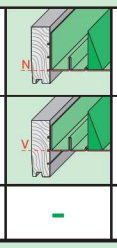	15°-90°
		EZV		15°-90°
		-	-	-
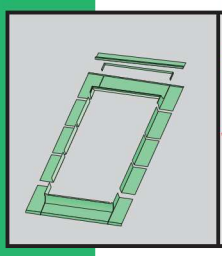	max 15mm (N) max 5mm (V) 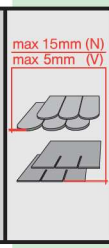	ELN	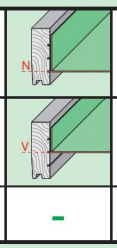	15°-90°
		ELV		15°-90°
		-	-	-
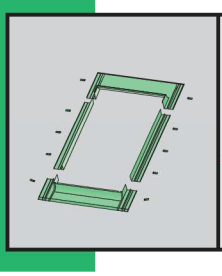	max 5mm 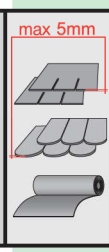	ESN	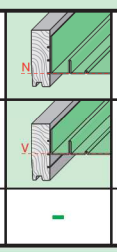	15°-90°
		ESV		15°-90°
		-	-	-

1

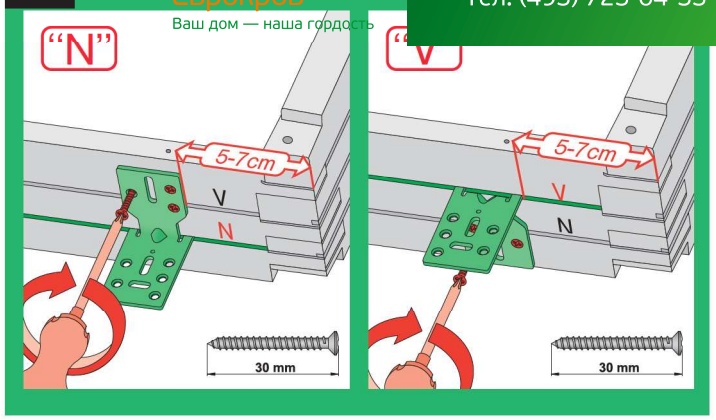

2

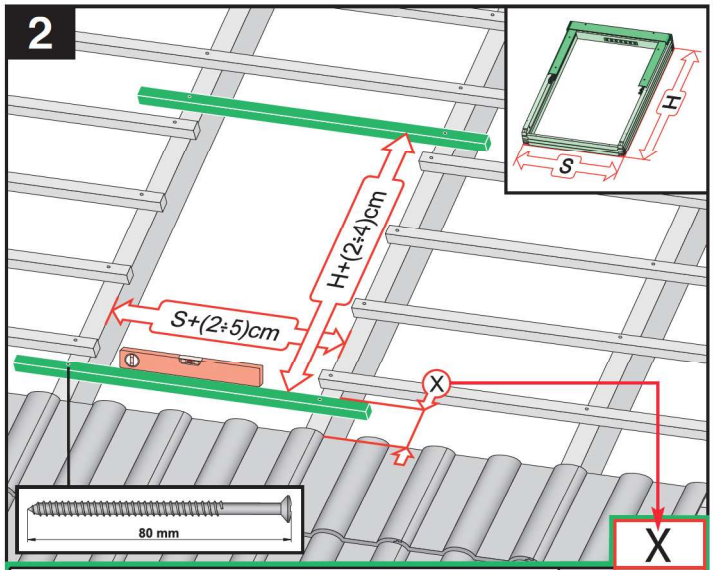

		X
max 90mm	EHN EHV	7-10cm 7-10cm
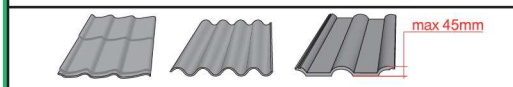 max 45mm	EZN EZV	6-8cm 6-8cm
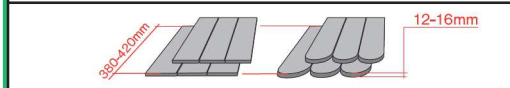 380-420mm 12-16mm	EGV	4cm
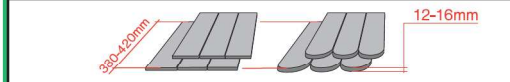 380-420mm 12-16mm	EPV	6cm
max 5mm (V) max 15mm (N)	ELN ELV	0-2cm 0-2cm
	EEN EEV	0-2cm 0-2cm

3

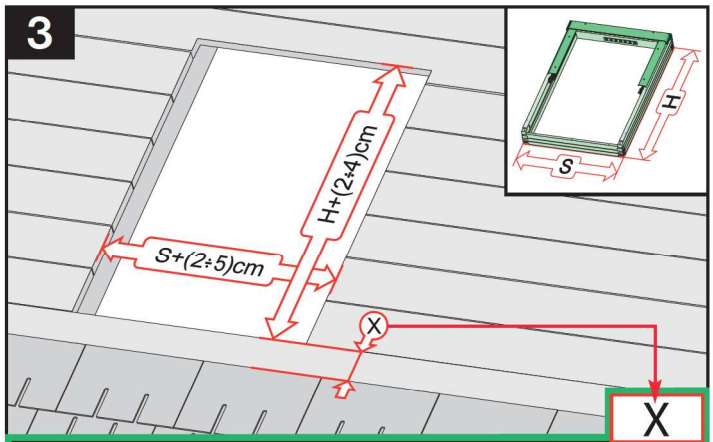

		X
max 5mm	ESN ESV	0-2cm 0-2cm

Еврокров
Ваш дом — наша гордость
www.eurokrov.ru
Тел. (495) 725-04-55

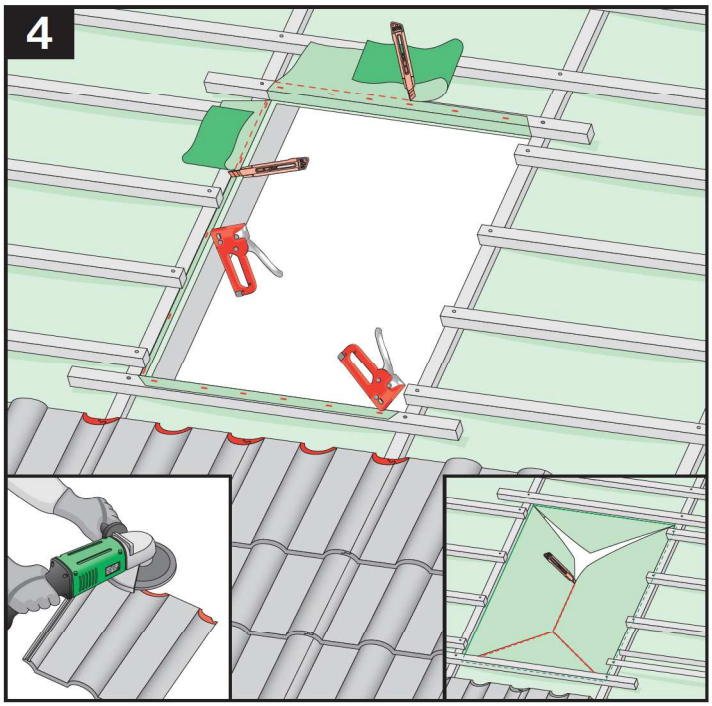

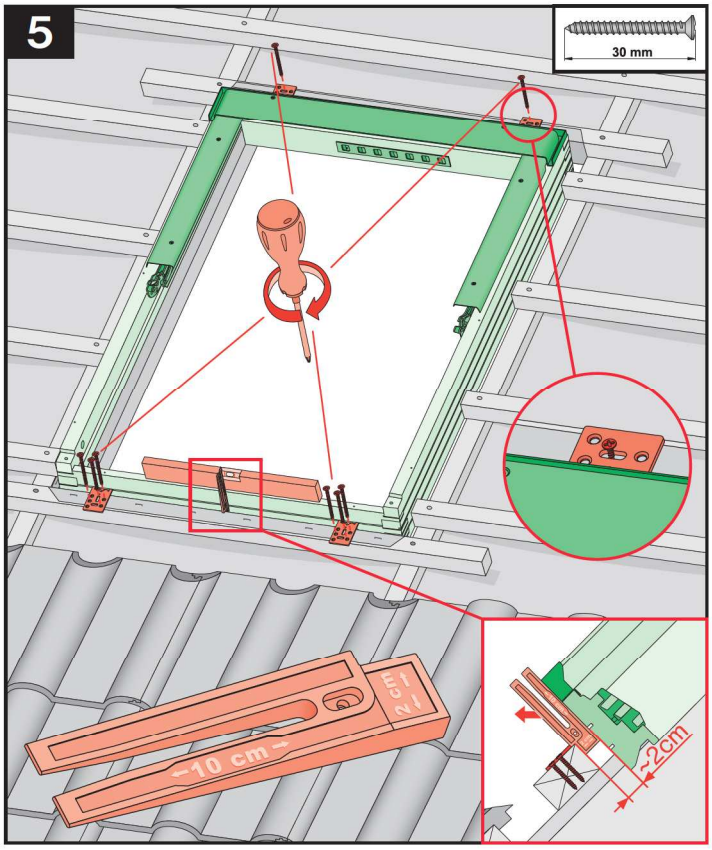

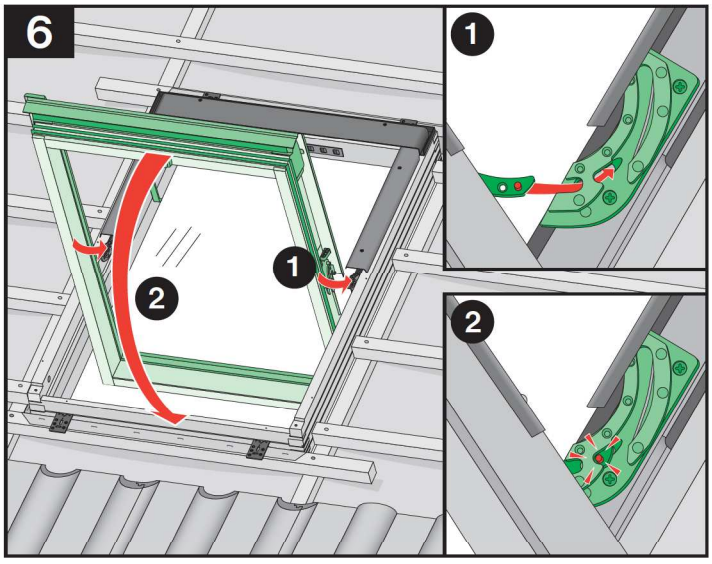

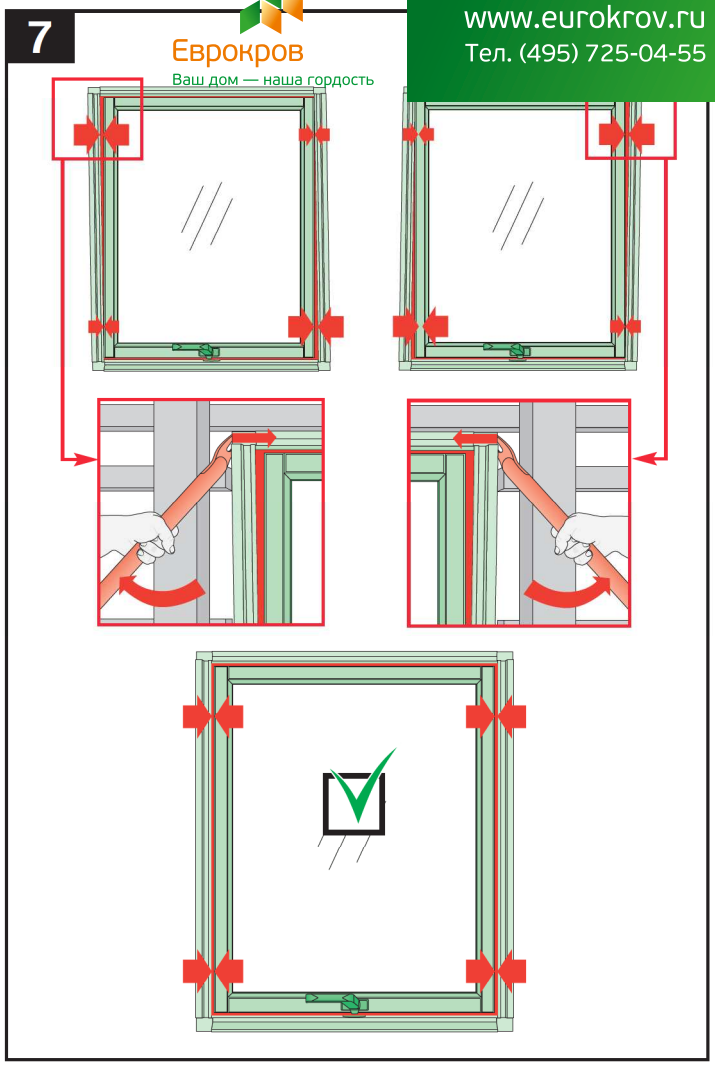

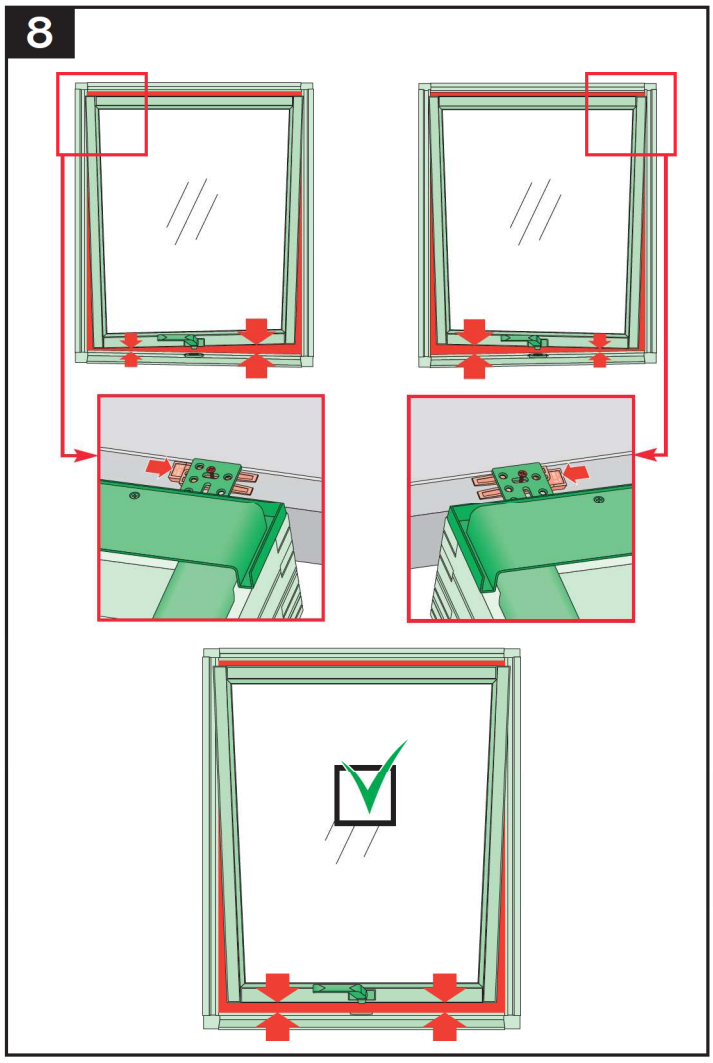

Еврокров
Ваш дом — наша гордость
www.eurokrov.ru
Тел. (495) 725-04-55

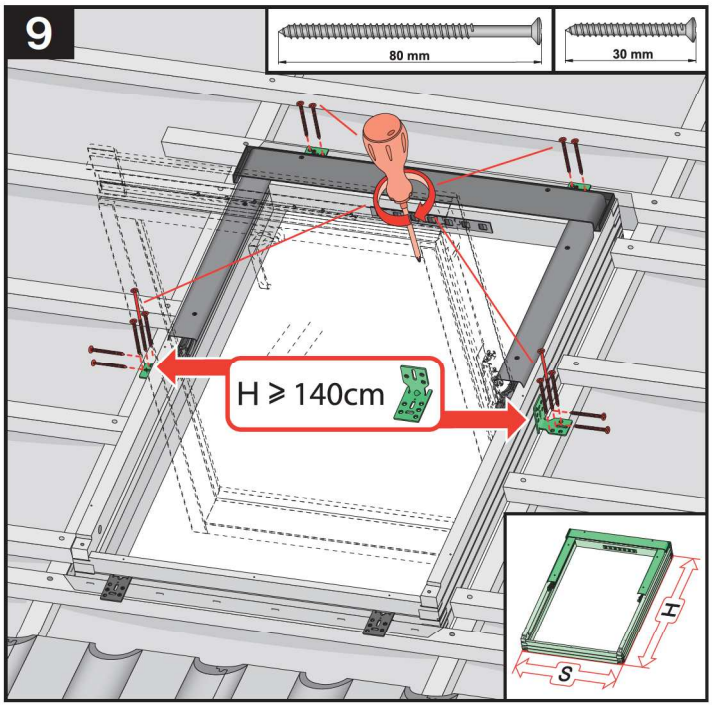

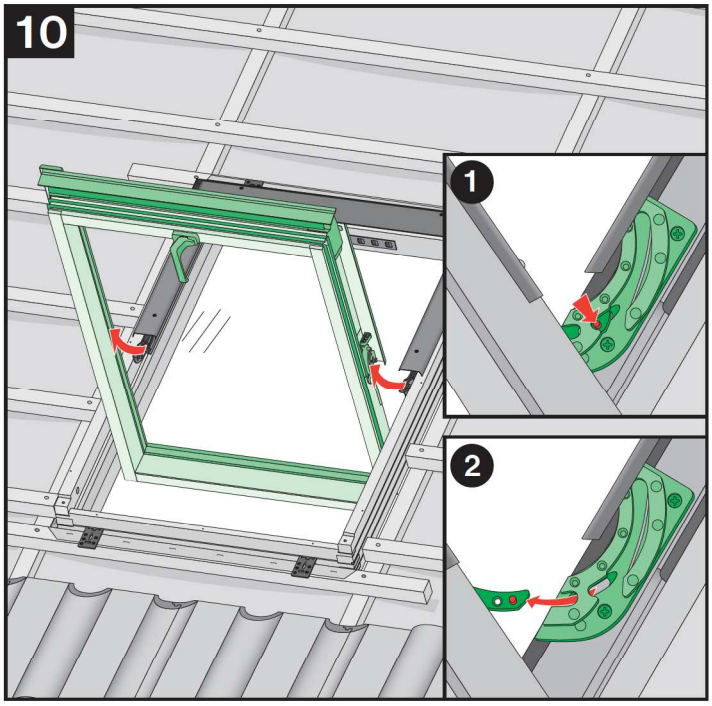

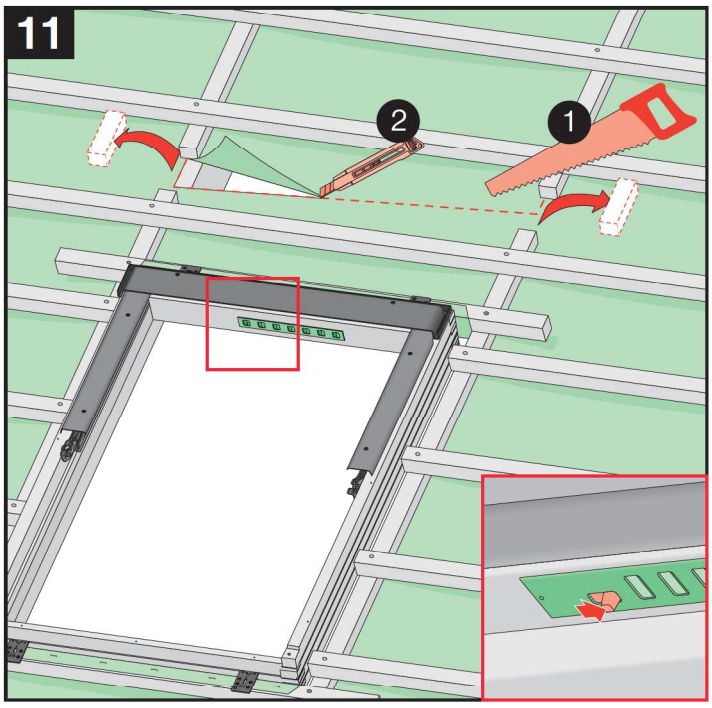

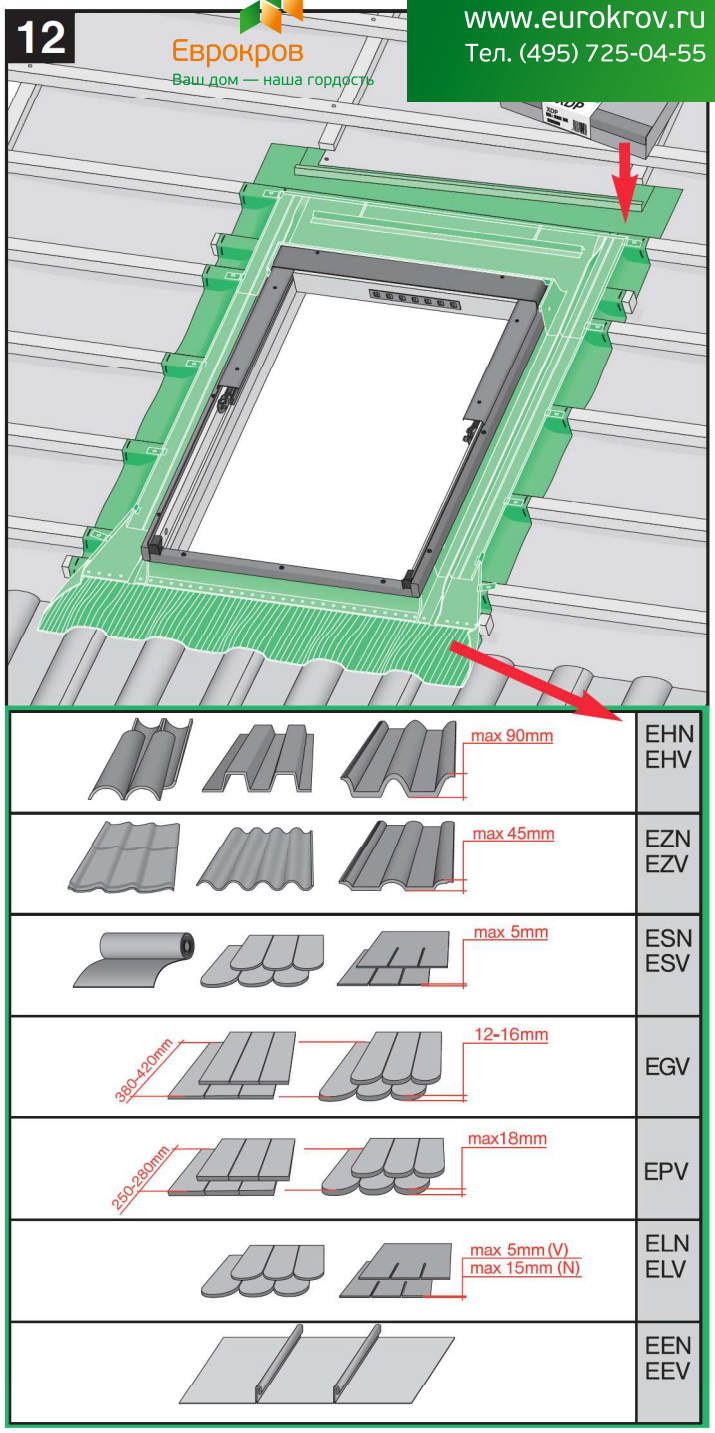

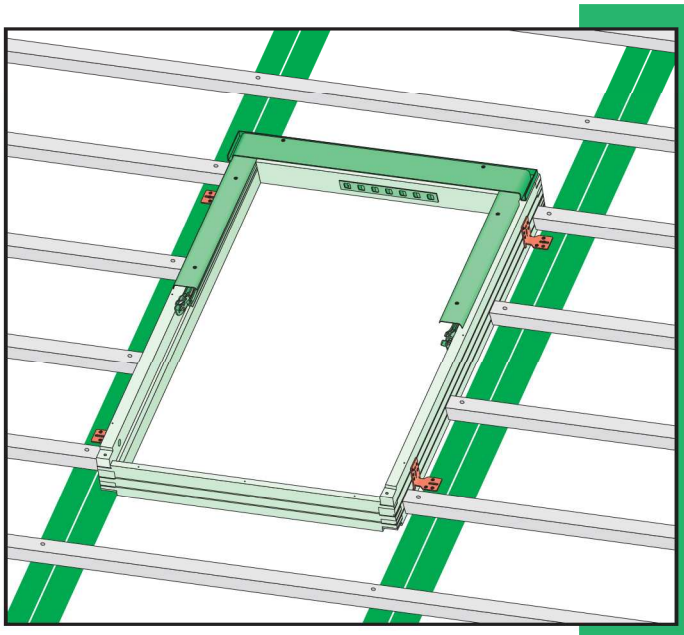

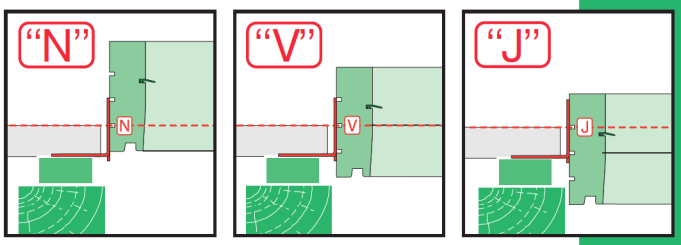

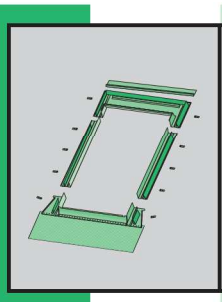	max 90mm 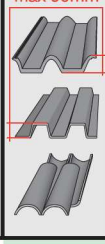	EHN	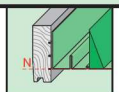	15°-90°
		EHV	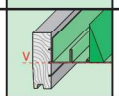	15°-90°
		-	-	-
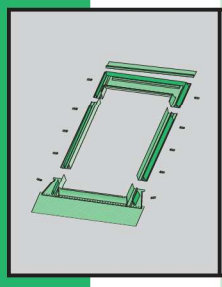	max 45mm 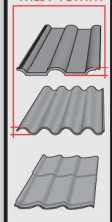	EZN	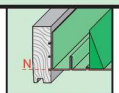	15°-90°
		EZV	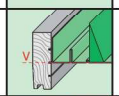	15°-90°
		EZJ	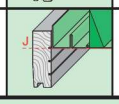	20°-90°
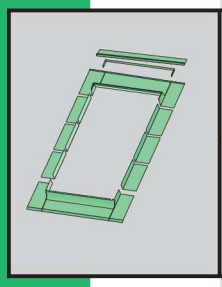	max 15mm (N) max 5mm (V) max 5mm (J) 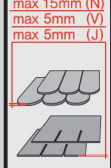	ELN	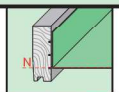	15°-90°
		ELV	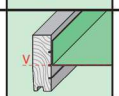	15°-90°
		ELJ	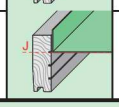	20°-90°
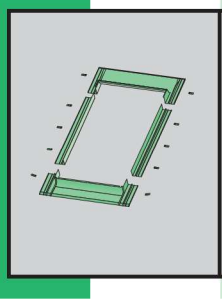	max 5mm 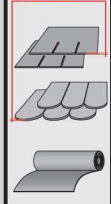	ESN	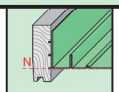	15°-90°
		ESV	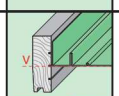	15°-90°
		ESJ	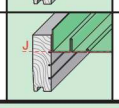	20°-90°

Еврокров
Ваш дом — наша гордость
www.eurokrov.ru
Тел. (495) 725-04-55

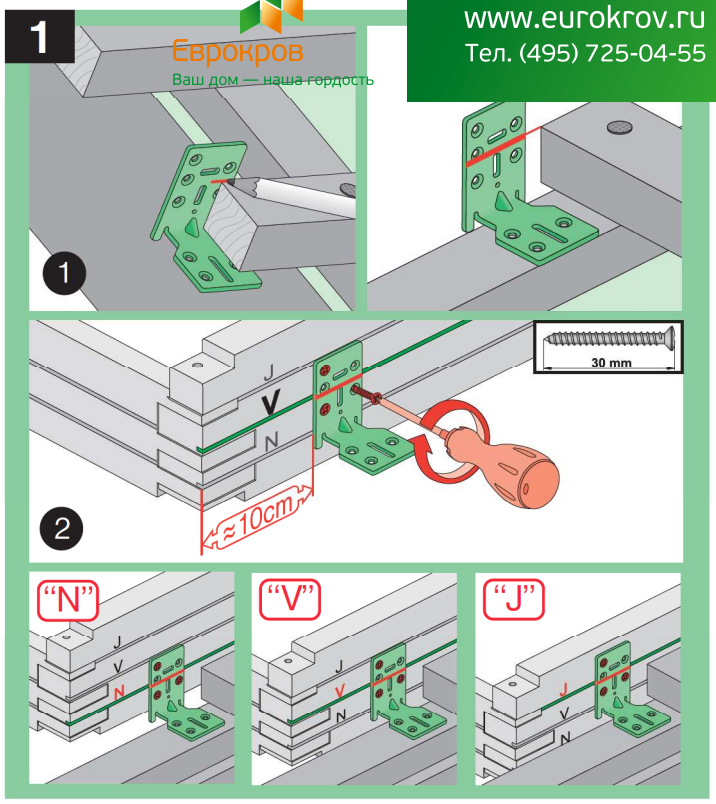

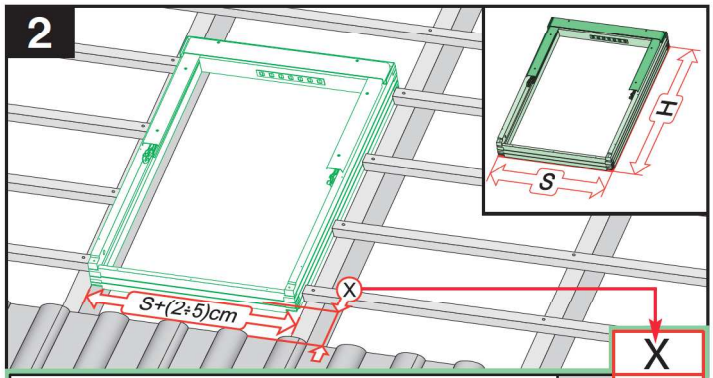

		X
max 90mm	EHN EHV	9-12cm 9-12cm
max 45mm	EZN EZV EZJ	8-10cm 8-10cm 20cm
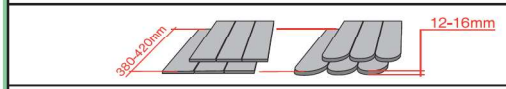 380-420mm 12-16mm	EGV	6cm
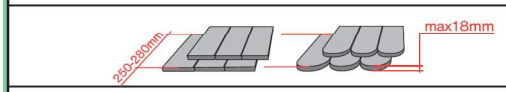 250-280mm max18mm	EPV	8cm
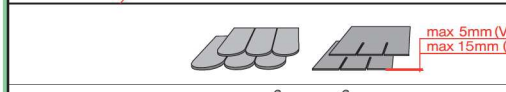 max 5mm (V,J) max 15mm (N)	ELN ELV ELJ	0-4cm 0-4cm 11cm
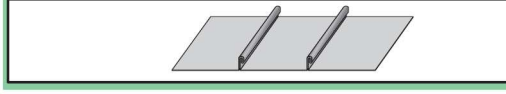	EEN EEV EEJ	0-4cm 0-4cm 11cm

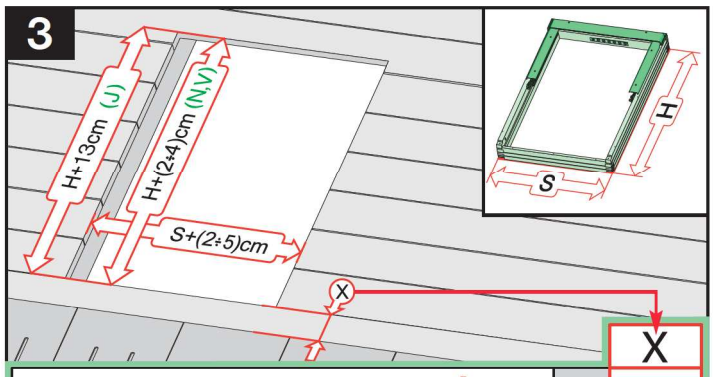

		X
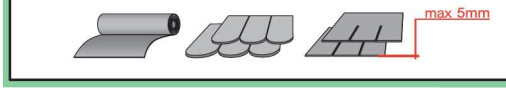 max 5mm	ESN ESV ESJ	0-4cm 0-4cm 11cm

Еврокров
Ваш дом — наша гордость
www.eurokrov.ru
Тел. (495) 725-04-55

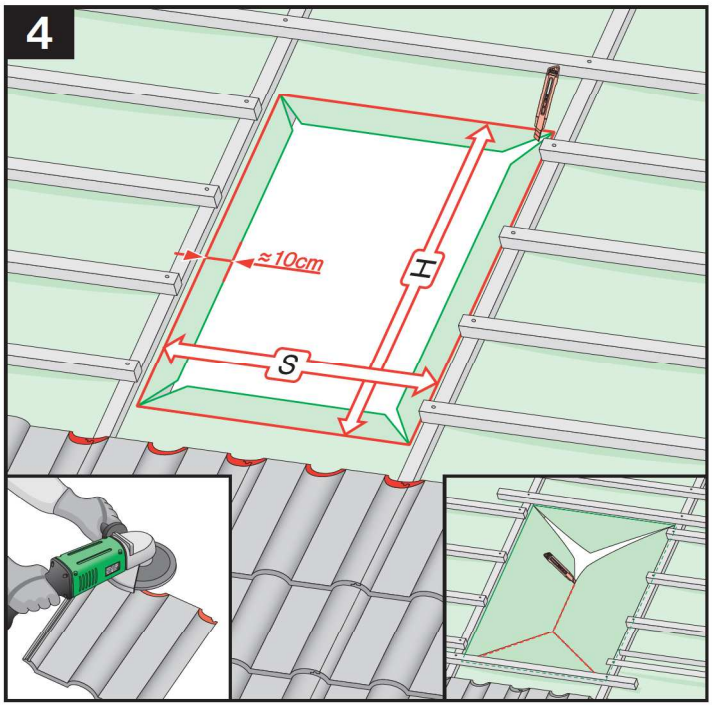

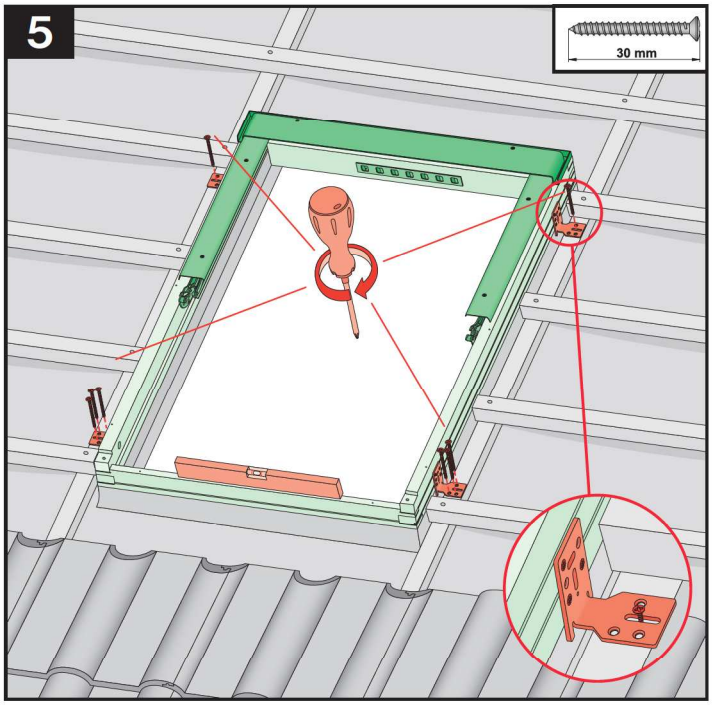

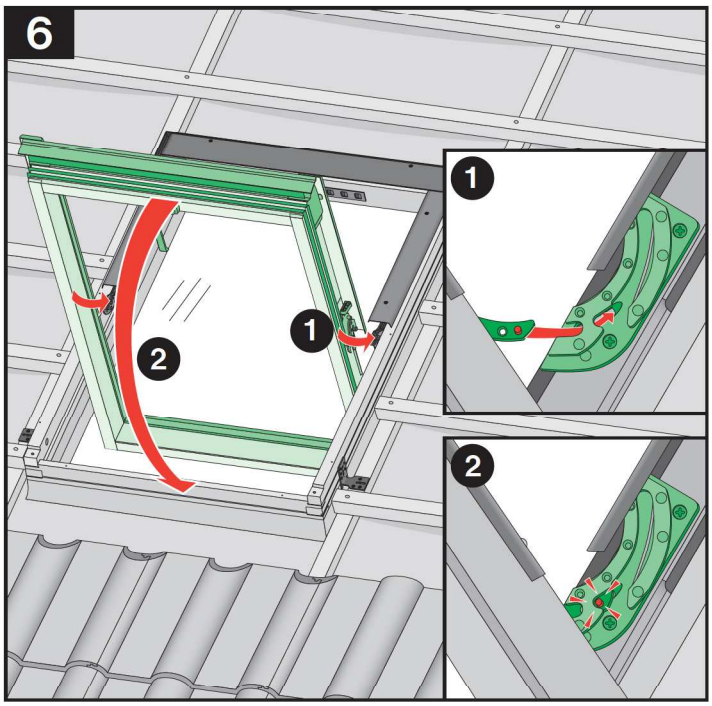

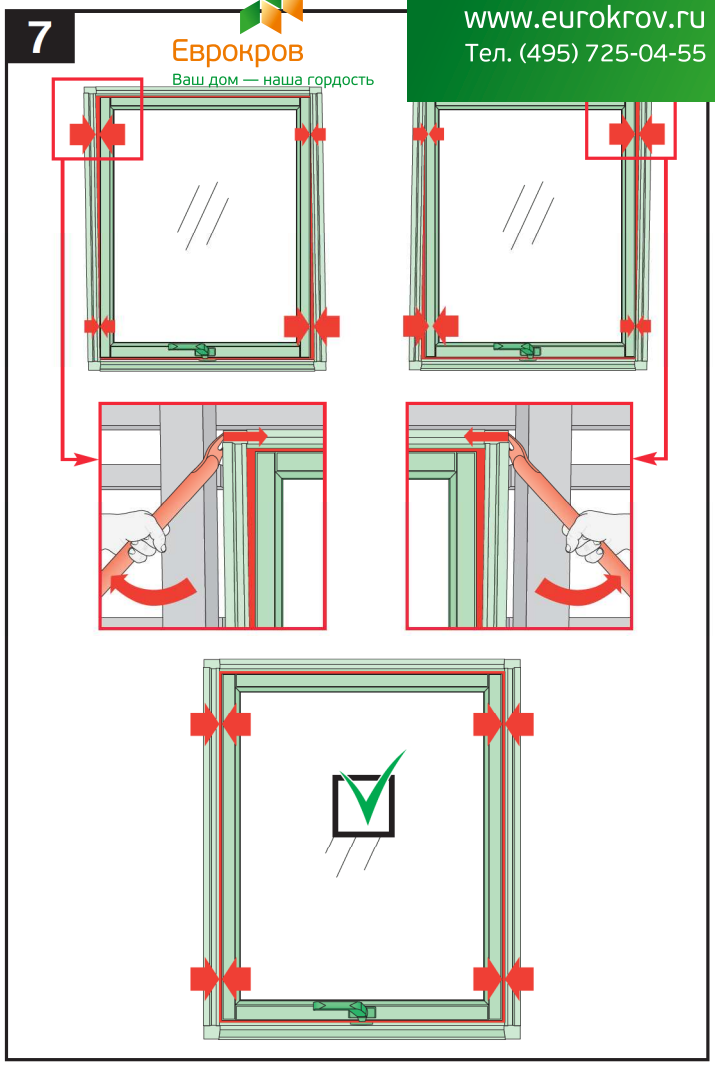

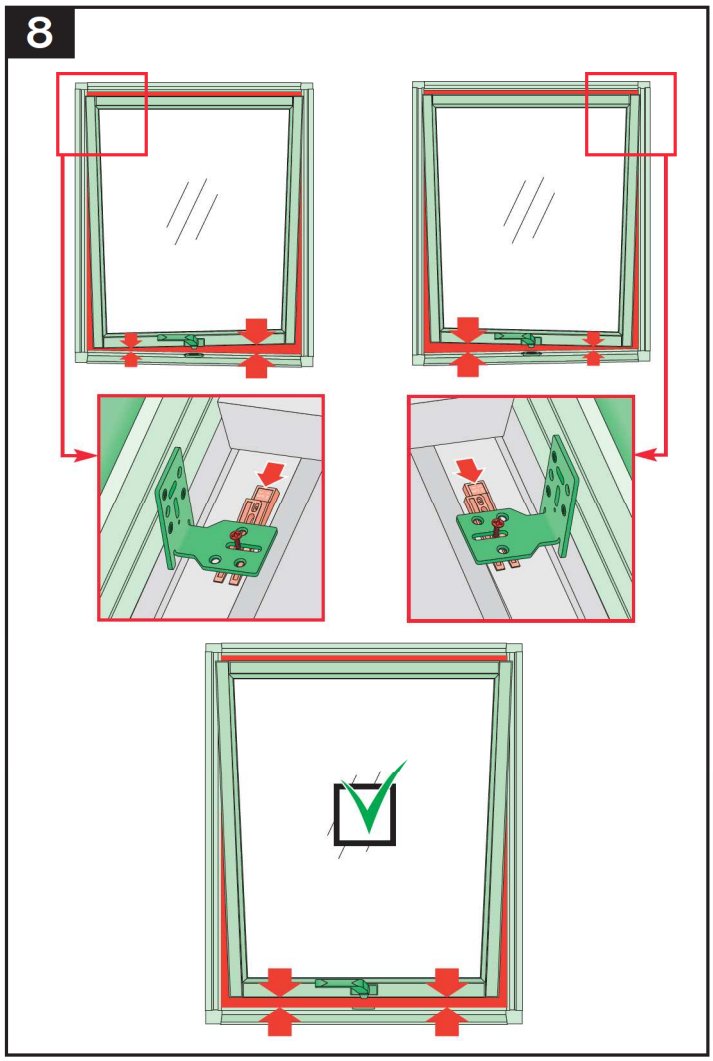

Еврокров
Ваш дом — наша гордость
www.eurokrov.ru
Тел. (495) 725-04-55

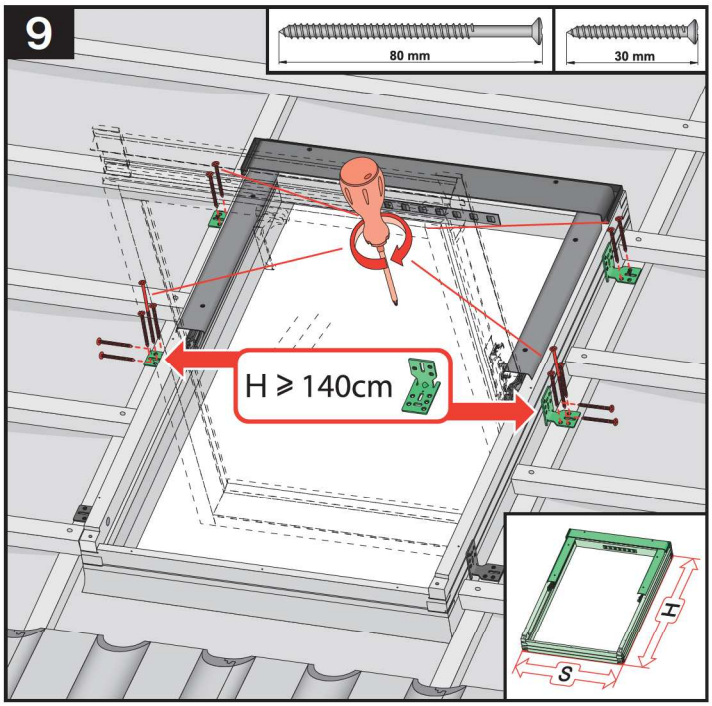

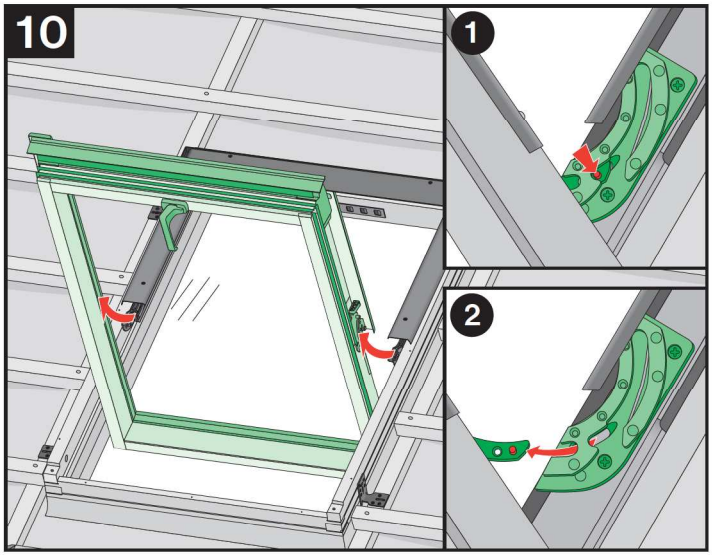

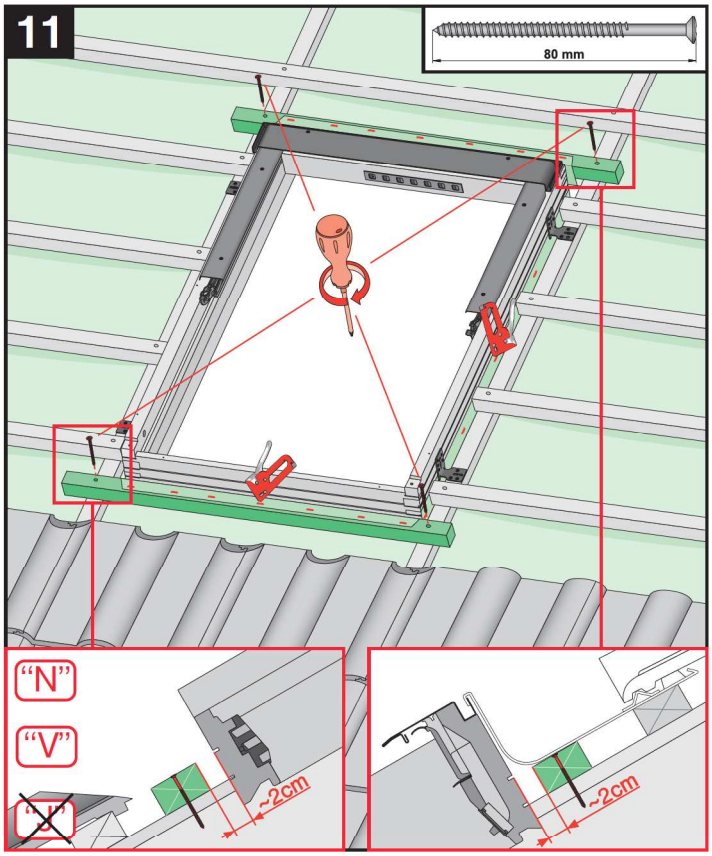

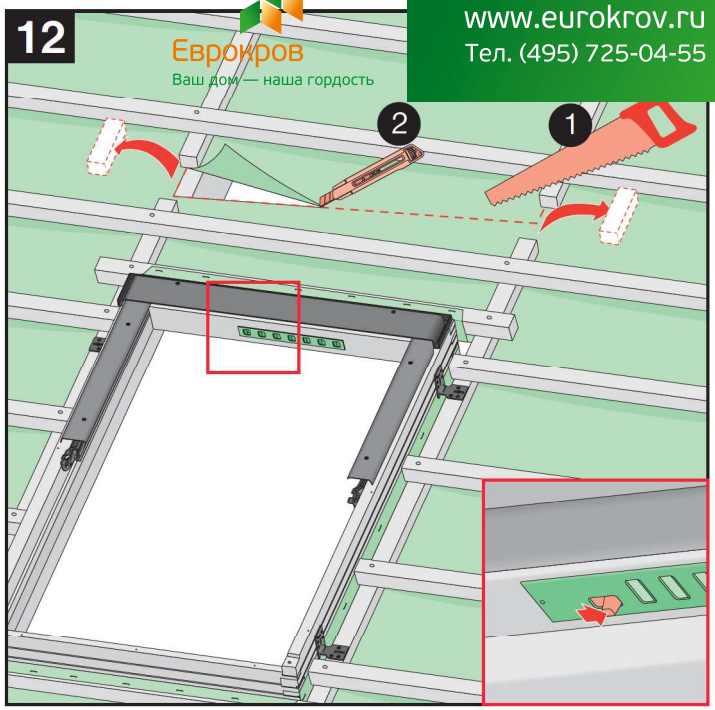

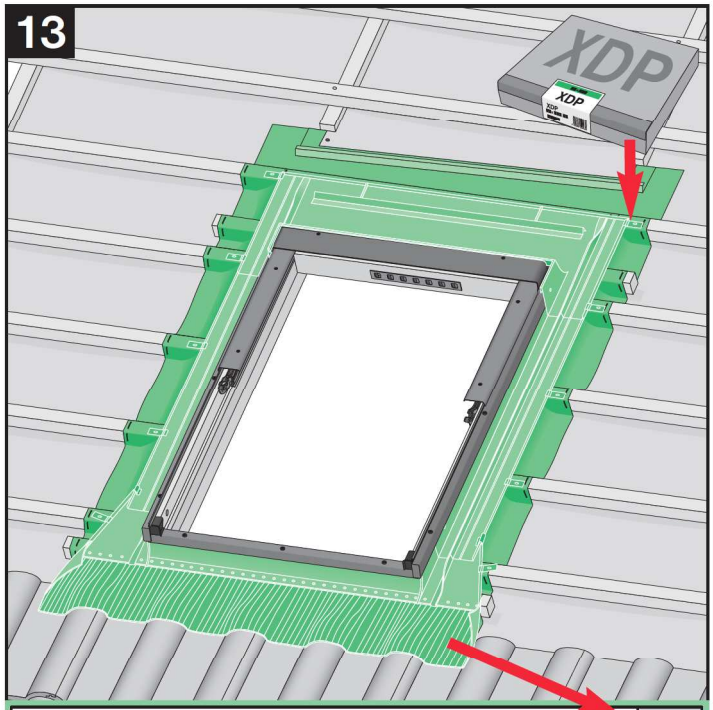

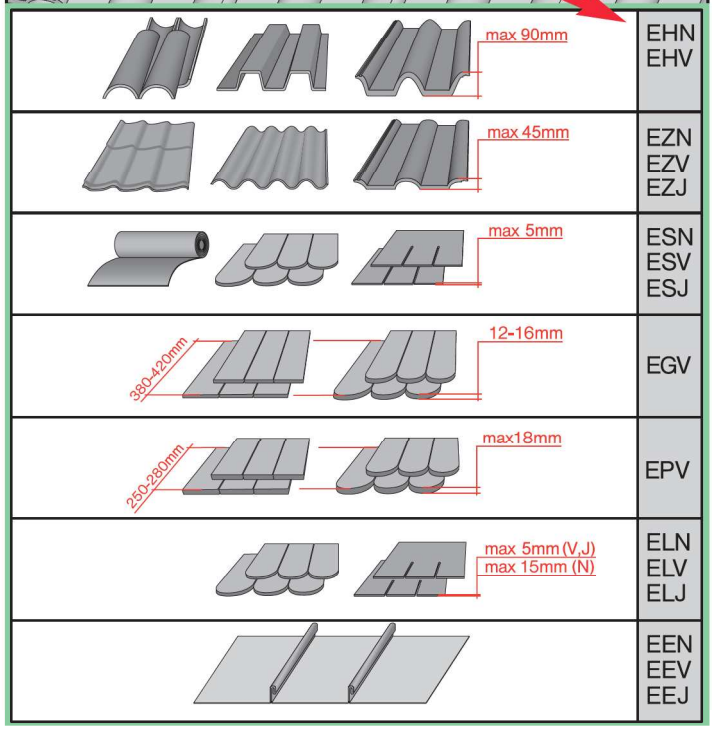

Еврокров
Ваш дом — наша гордость
www.eurokrov.ru
Тел. (495) 725-04-55

FWR, FWL

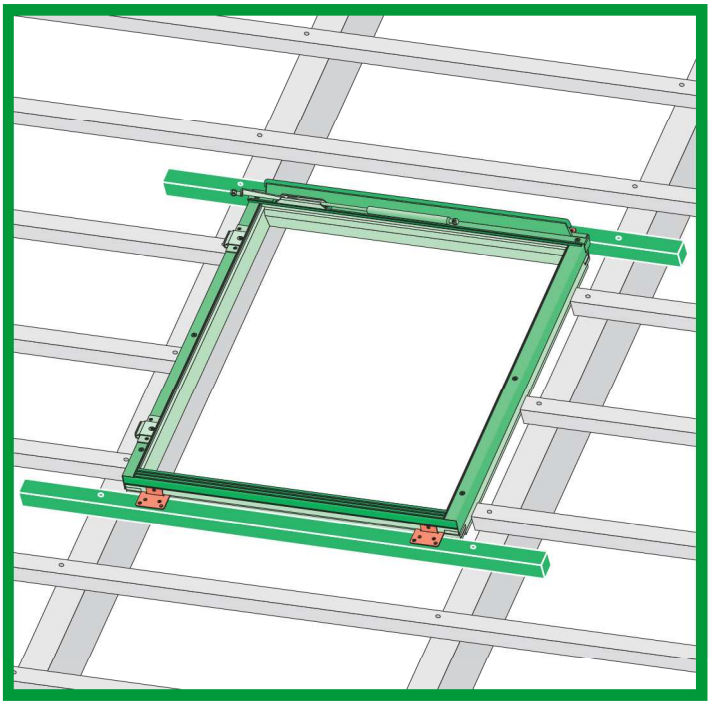

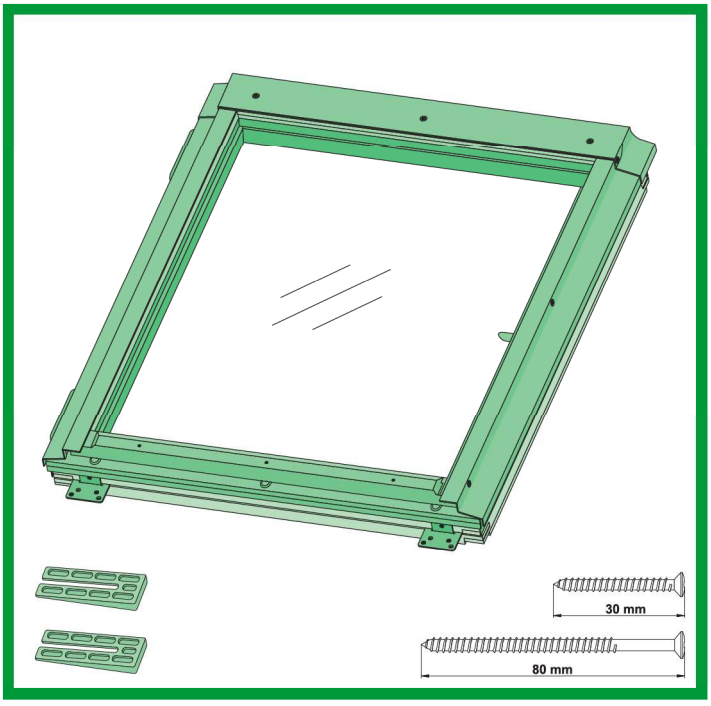

CZ	Výrobce a Prodejce nenese žádnou odpovědnost za nedodržení příslušných předpisů zákona, stavebních předpisů a bezpečnostních požadavků přes uživatele výrobku, architekta, montéra nebo majitele objektu.	I	Il Produttore e il Rivenditore non potranno essere ritenuti responsabili per il mancato rispetto, da parte dell'utente del prodotto, del progettista, dell'installatore o del proprietario dell'edificio, delle leggi vigenti, nonchè dei regolamenti edilizi e di quelli relativi alla sicurezza.
D	Hersteller und Verkäufer übernehmen keine Haftung für Nichtbeachtung entsprechender Rechts- und Bauvorschriften sowie Sicherheitsanforderungen seitens Produktbenutzers, Architekten, Monteurs oder Gebäudebesitzers.	NL	De fabrikant en verkoper zijn niet aansprakelijk voor gevolgen bij het niet opvolgen van toepasselijke wetten, bouwbesluiten en veiligheidsvoorschriften door de gebruiker van het product, de architect, de installateur of de eigenaar van het gebouw.
E	El fabricante y el vendedor no tienen ninguna responsabilidad por el incumplimiento de la ley vigente, normas de construcción y exigencias de seguridad por parte del usuario del producto, arquitecto, instalador o el propietario del edificio.	PL	Producent i Sprzedawca nie ponosi żadnej odpowiedzialności za nieprzestrzeganie stosownych przepisów prawa, przepisów budowlanych i wymogów bezpieczeństwa przez użytkownika produktu, architekta, montażystę lub właściciela budynku.
FR	Le fabricant et le revendeur ne prend aucune responsabilité de ne pas respecter les lois applicables, les règlements sur les bâtiments et les exigences de sécurité par l'utilisateur du produit, l'architecte, l'installateur ou le propriétaire du bâtiment.	RU	Nici producătorul, nici distribuitorul nu îşi vor asuma niciun fel de răspundere pentru nerespectarea legilor în vigoare, a legilor din domeniul construcţiilor sau a măsurilor de siguranţă impuse utilizatorilor produsului, arhitecţilor, montatorilor sau proprietarilor clădirii.
GB	Manufacturer and Seller shall bear no liability for failure to comply with the applicable laws, building codes and safety requirements by the user of the product, architect, fitter or owner of the building.	RUS	В случае несоблюдения архитектором, монтажником или владельцем здания строительных правил и норм безопасности ответственность с производителя и продавца снимается.
H	A Gyártó és a Forgalmazó nem vállal semmiféle felelősséget a vonatkozó törvényi, építőipari és biztonsági előírások termékfelhasználó, építész, beépítőmester vagy épülettulajdonos általi be nem tartásáért.	SK	Výrobca a predajca nenesú žiadnu zodpovednosť za nedodržanie príslušných ustanovení zákona, stavebných predpisov a bezpečnostných požiadaviek užívateľom výrobku, architektom, montérom alebo majiteľom objektu.

IM/FWR, FWL/ 19.03.2012/N

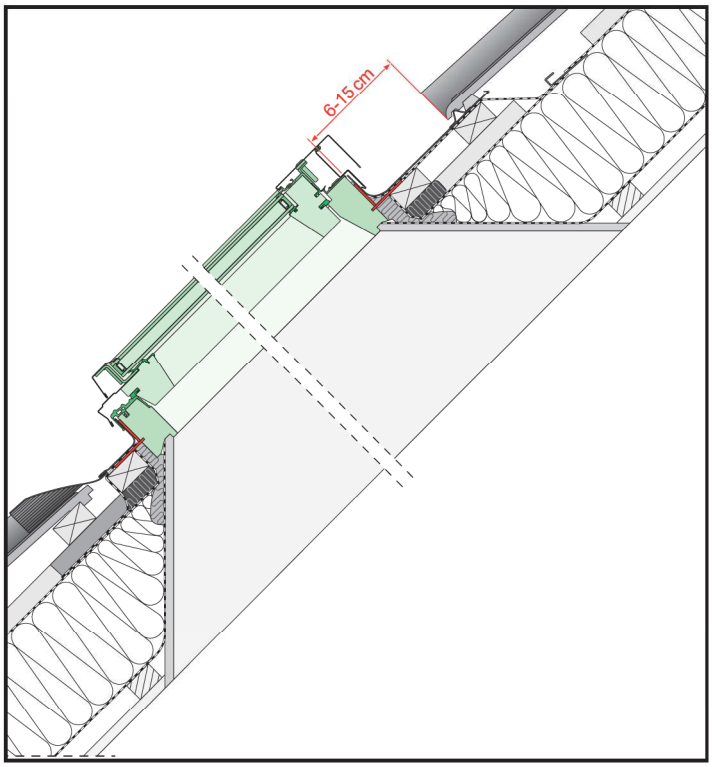

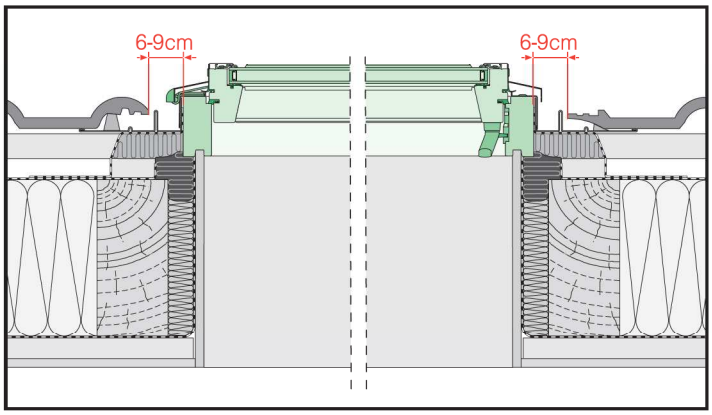

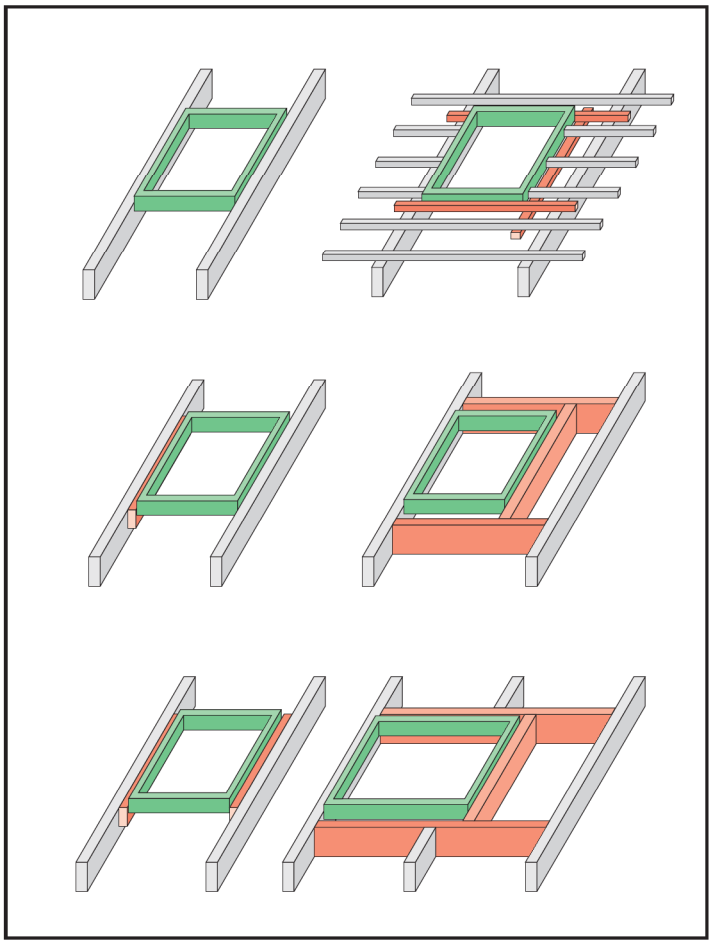

Еврокров
Ваш дом — наша гордость
www.eurokrov.ru
Тел. (495) 725-04-55

A

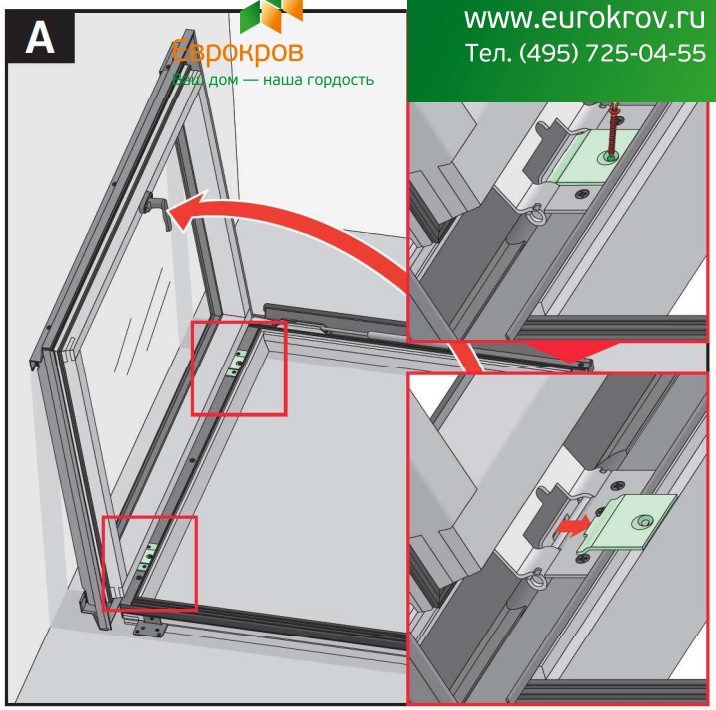

B

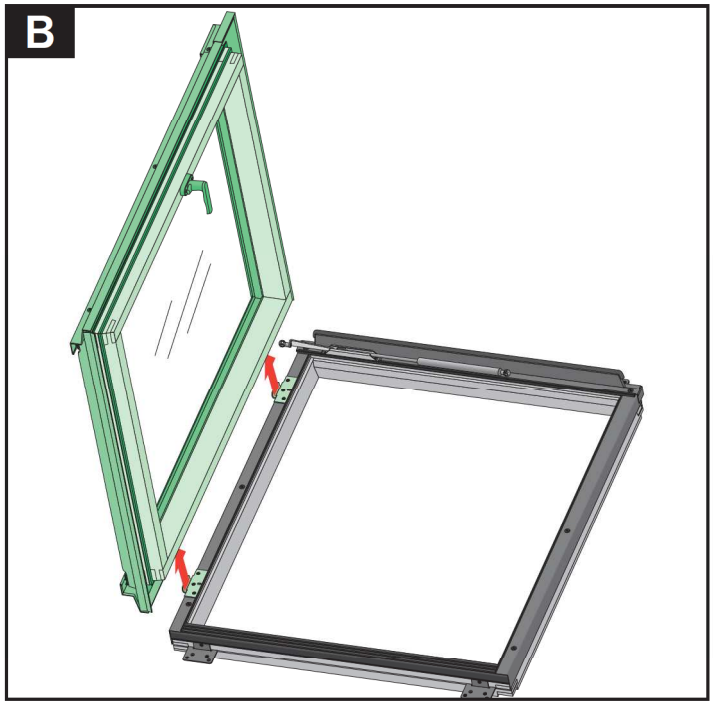

C

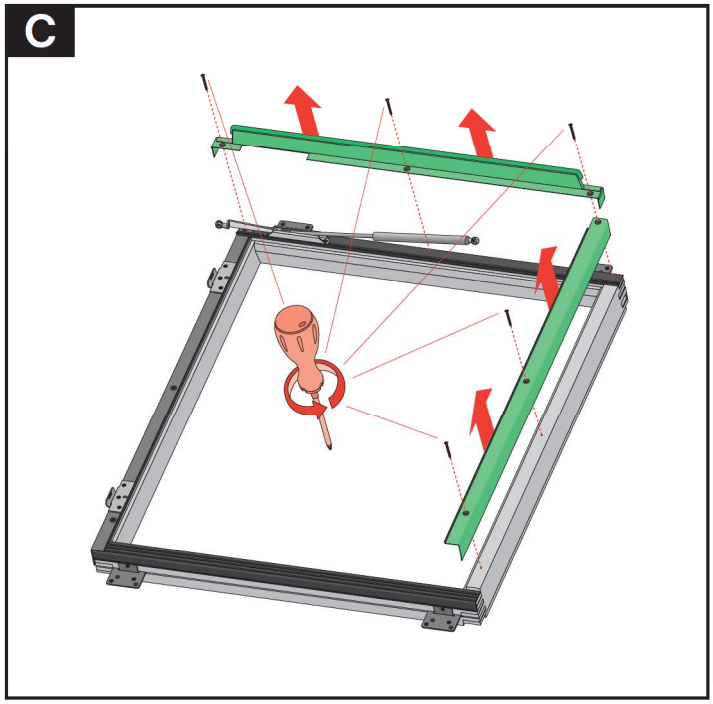

Еврокров
Ваш дом — наша гордость
www.eurokrov.ru
Тел. (495) 725-04-55

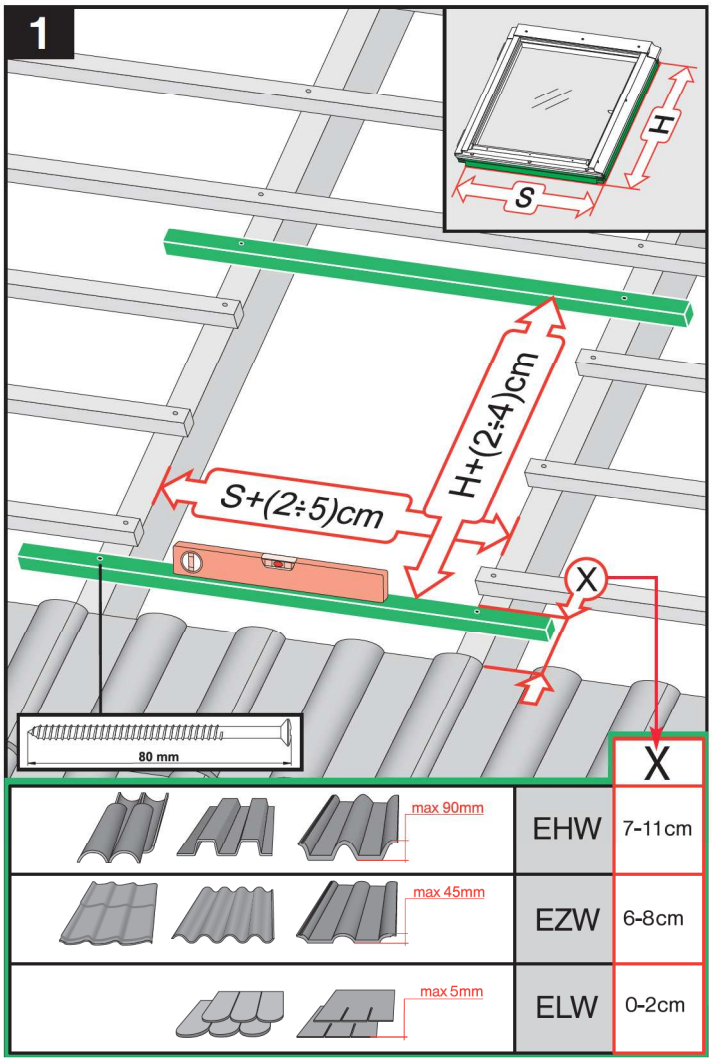

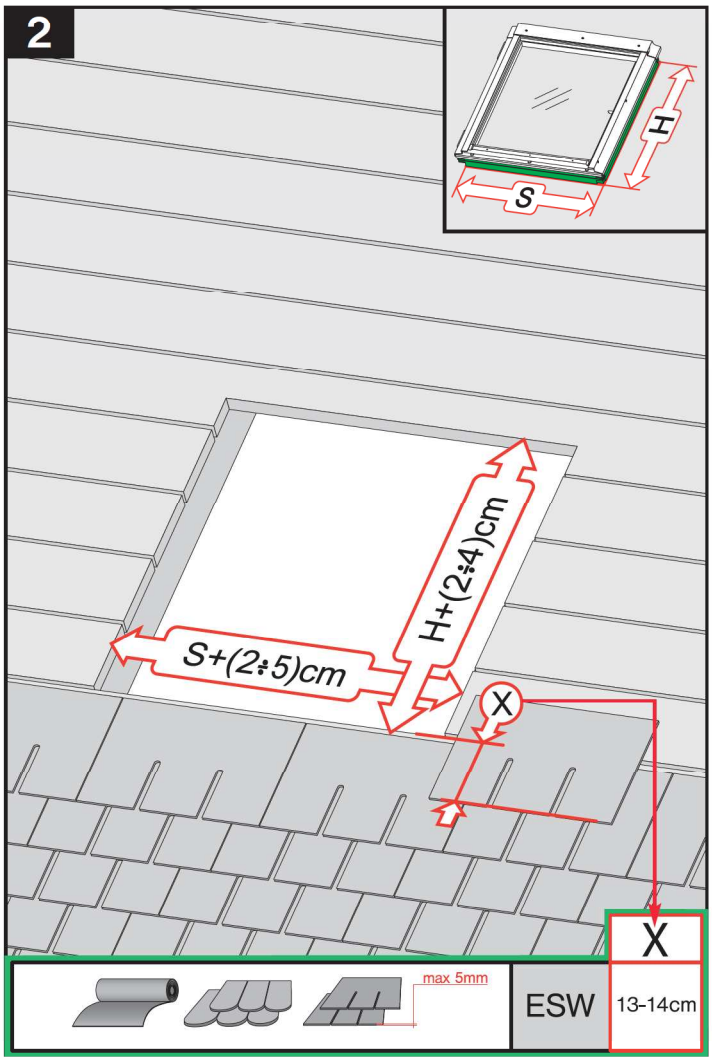

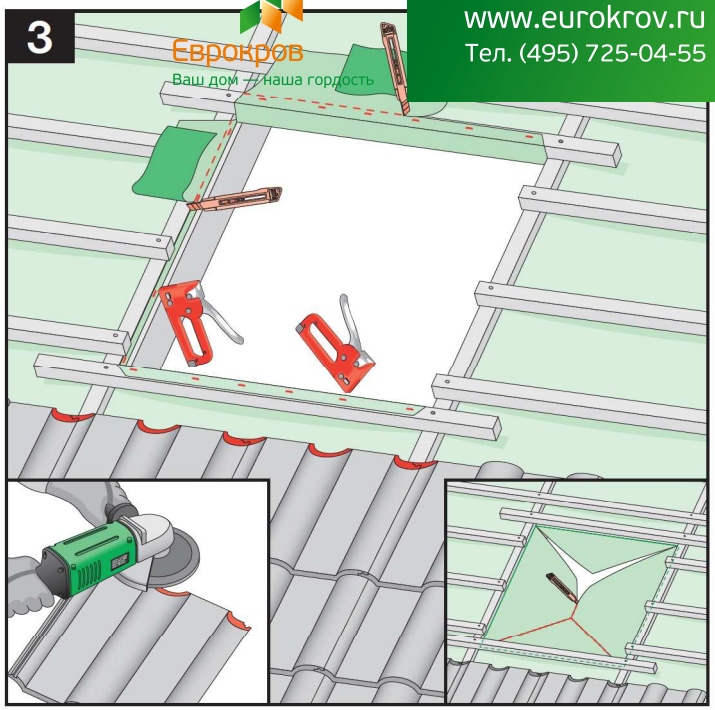

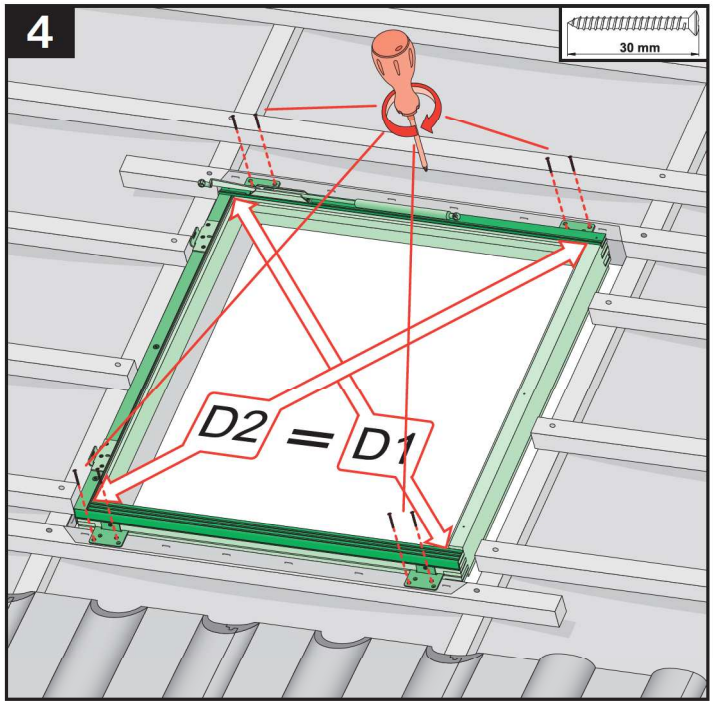

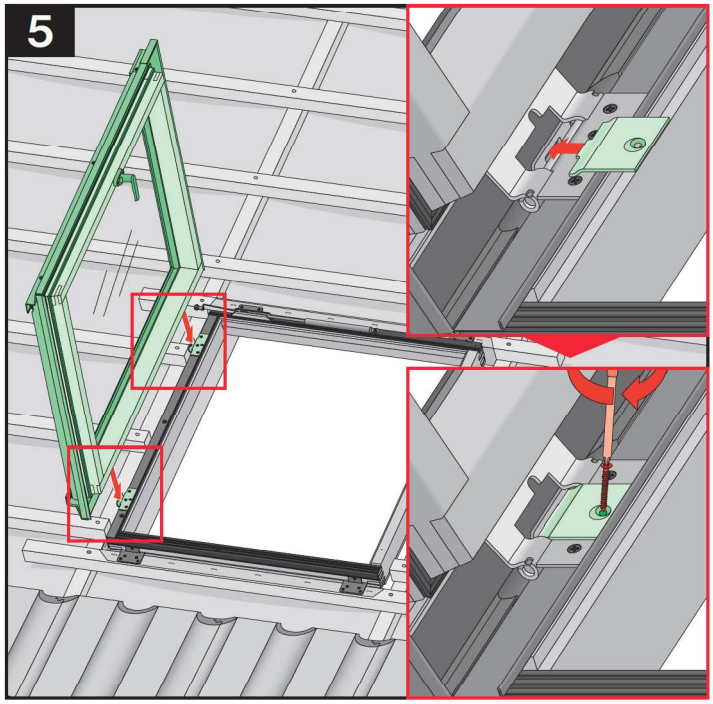

Еврокров
Ваш дом — наша гордость
www.eurokrov.ru
Тел. (495) 725-04-55

6

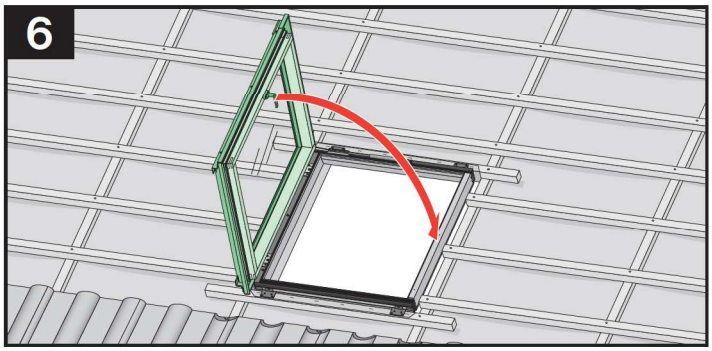

7

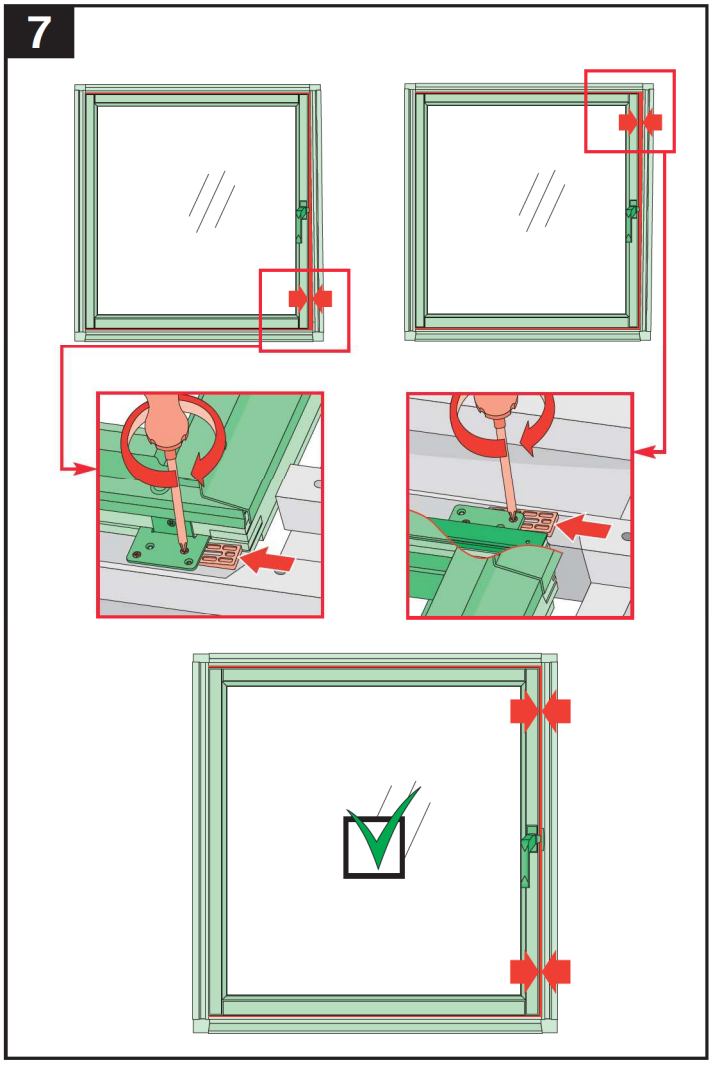

8

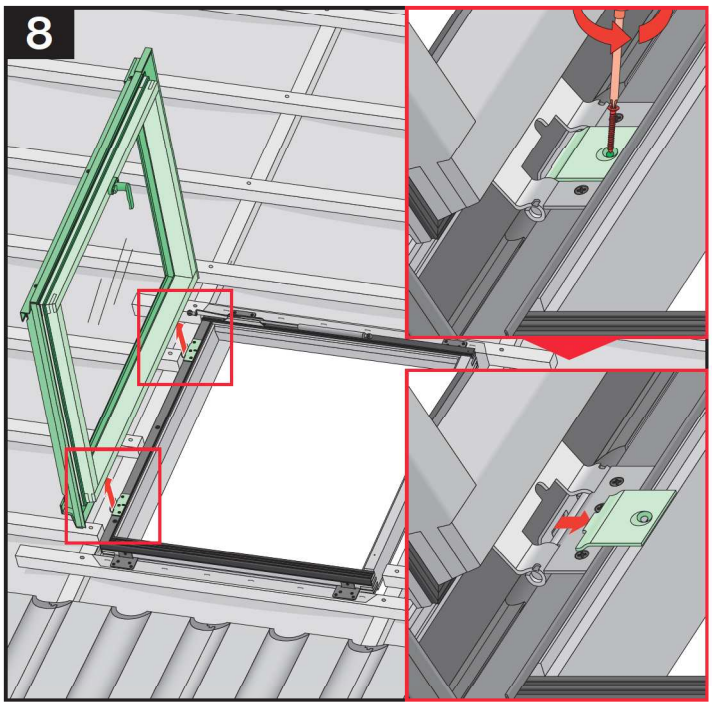

9

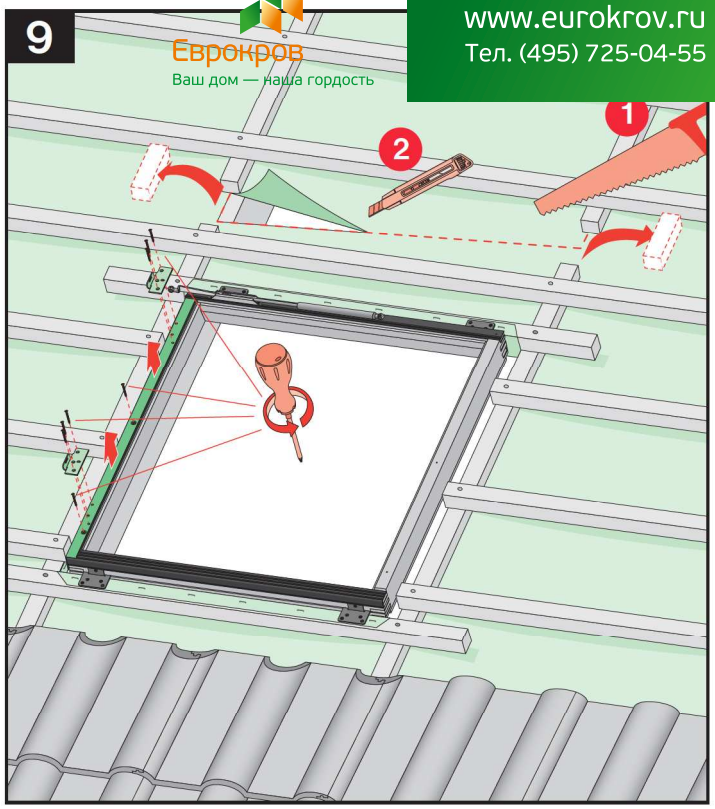

10

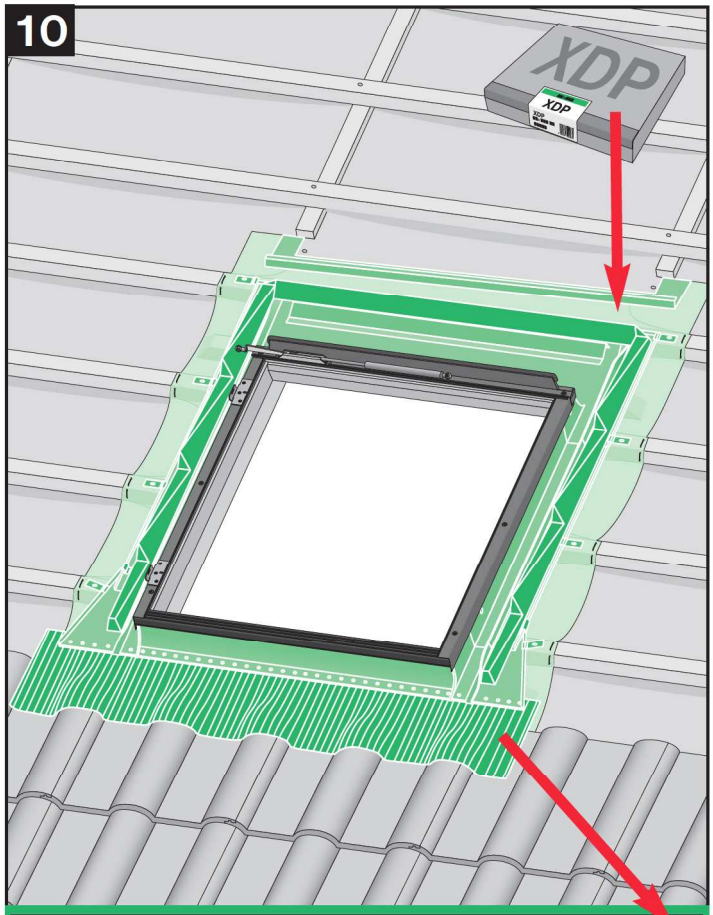

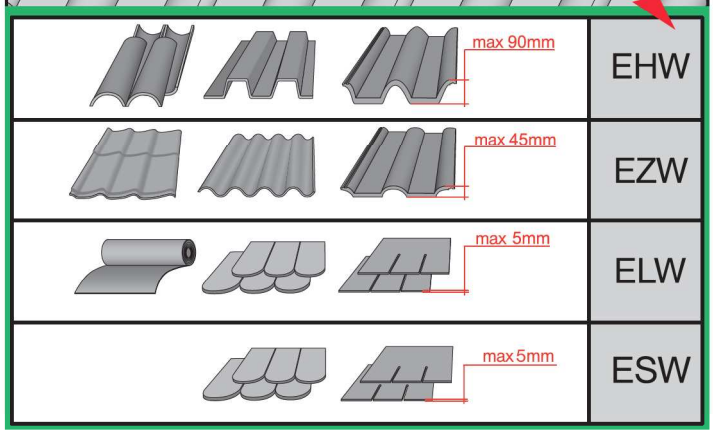

Еврокров
Ваш дом — наша гордость
www.eurokrov.ru
Тел. (495) 725-04-55

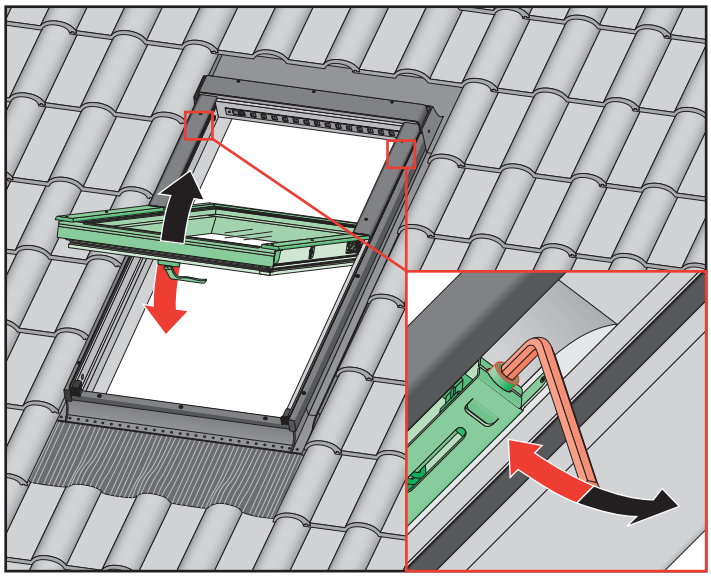

CE	FAKRO PP Sp. z o.o. ul. Węgierska 144a 33-300 Nowy Sącz Polska *(Poland/Polen)*	Rok wprowadzenia *(Year of issue)* *(Einfuehrungsjahr)* 09

EN 14351-1:2006

Okna dachowe typu FYP-V, FYU-V wraz z kołnierzami uszczelniającymi przeznaczone do zastosowania w lokalizacjach domowych i handlowych
(Roof window type FYP-V, FYU-V *with flashings intended to be used in domestic and commercial location)*
(Dachflächenfenster Typ FYP-V, FYU-V *mit Eindeckramen fur die Anwendung im Wohnungs und Nichtwohnungsbau)*

	FYP-V, FYU-V
Odporność na obciążenie wiatrem *(Resistance to wind load)* *(Widerstandsfähigkeit gegen Windlast)*	Klasa C5 *(Class C5)* *(Klasse C5)*
Odporność na obciążenie śniegiem *(Resistance to snow load)* *(Widerstandsfähigkeit gegen Schneelast)*	4H-16-4T[1]
Reakcja na ogień *(Reaction to fire)* *(Brandverhalten)*	npd[2]
Odporność na działanie ognia zewnętrznego *(External fire performance)* *(Schutz gegen Brand von außen)*	npd
Wodoszczelność - Nieosłonięte (A) *(Watertightness - Non-shielded (A))* *(Schlagregendichtheit - Ungeschützt(A))*	E900
Odporność na uderzenie *(Impact resistance)* *(Stoßfestigkeit)*	Klasa 3 - 450mm Class 3 - 450mm Klasse 3 - 450mm
Nośność urządzeń zabezpieczających *(Load-bearing capacity of safety device)* *(Tragfähigkeit der Sicherheitsvorrichtung: Schwellenwert)*	wartość progowa Threshold value Schwellenwert
Właściwości akustyczne *(Acoustic performance)* [dB] *(Schallschutz)*	32 (-2; -5)
Przenikalność cieplna *(Thermal transmittance)* [W/m²K] *(Wärmedurchgangskoeffizient)*	1,4
Właściwości związane z promieniowaniem. Współczynnik promieniowania słonecznego *(Radiation properties - Solar factor)* *(Strahlungseigenschaften - Gesamtenergiedurchlassgrad)*	0,61
Właściwości związane z promieniowaniem. Przenikalność swiatła *(Radiation properties - Light transmittance)* *(Strahlungseigenschaften - Lichttransmissionsgrad)*	0,79
Przepuszczalność powietrza *(Air permeability)* *(Luftdurchlässigkeit)*	Klasa 3 *(Class 3)* *(Klasse 3)*
Deklaracja zgodności WE *(EC Declaration of conformity)* *(EU - Konformitätserklärung)*	E42/14351/09 z 04.09.2009

[1] H - szyba hartowana / *toughened glass* / *Einscheibensicherheitsglas*
[1] T - szyba z warstwą niskoemisyjną / *low emission coating* / *Glas mit einer Bedampfungsschicht*
[2] npd - osiągi nieokreślone / *no performance determined* / *keine Leistung festgestellt*

IU/FYP-V, FYU-V/11.05.2010/F

CZ NÁVOD K POUŽÍVÁNÍ
D BEDIENUNGSANLEITUNG
DK MONTERINGSVEJLEDNING
E MANUAL DEL USUARIO
F MANUEL D'UTILISATION
FIN KÄYTTÄJÄN OHJEET
GB USER MANUAL
GR ΕΓΧΕΙΡΙΔΙΟ ΧΡΗΣΤΗ
H HASZNÁLATI ÚTMUTATÓ
I ISTRUZIONI D'USO
LV LIETOŠANAS INSTRUKCIJA
LT STOGO LANGO EKSPLOATACIJOS INSTRUKCIJA
N BRUKSANVISNING FOR FAKRO TAKVINDU
NL GEBRUIKSAANWIJZING
PL INSTRUKCJA UŻYTKOWANIA
RO INSTRUCȚIUNI DE UTILIZARE
RUS ИНСТРУКЦИЯ ПО ЕКСПЛУАТАЦИИ
S BRUKSANVISNING FAKRO
SK NÁVOD K OBSLUHE
SLO NAVODILA ZA UPORABO
UA ІНСТРУКЦИЯ ДО ЕКСПЛУАТАЦІЇ

FYP-V, FYU-V

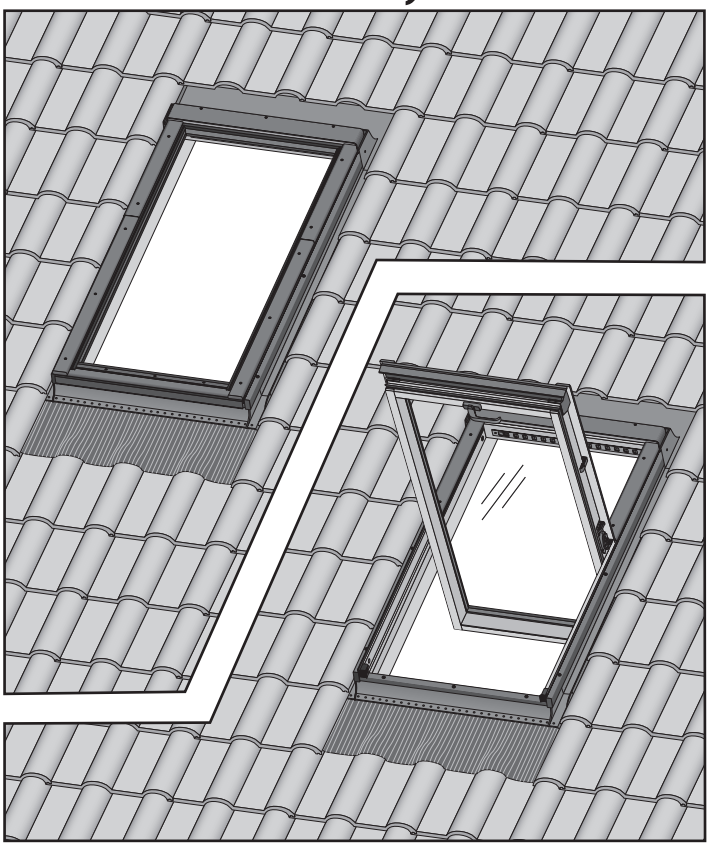

NC 421

Еврокров
Ваш дом — наша гордость
www.eurokrov.ru
Тел. (495) 725-04-55

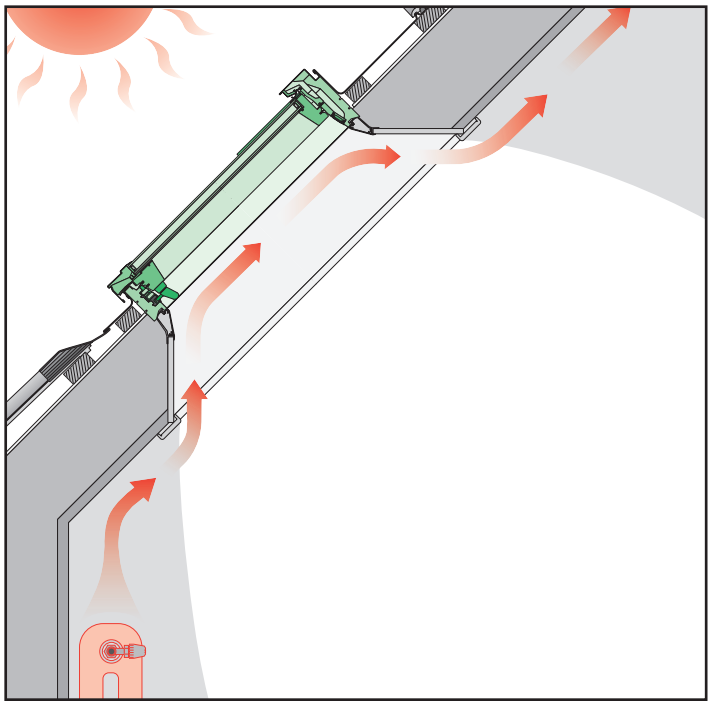

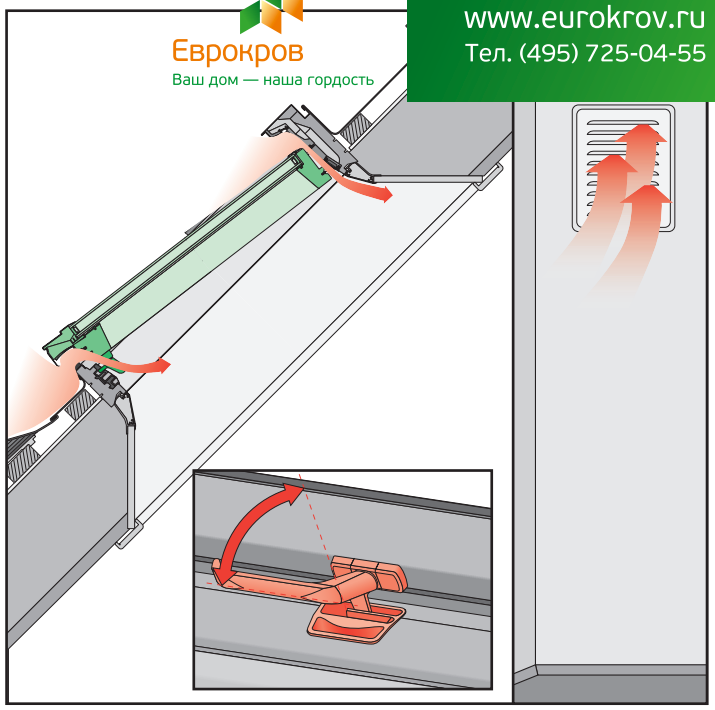

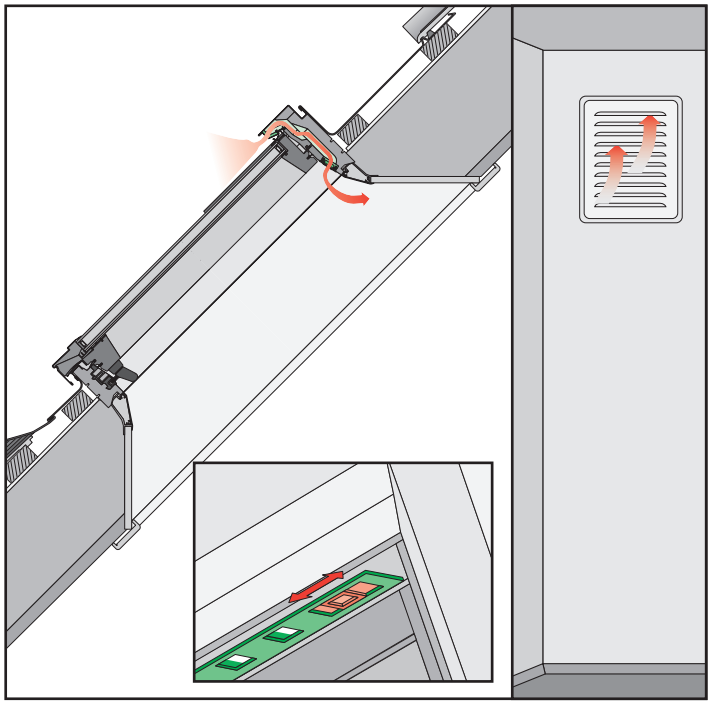

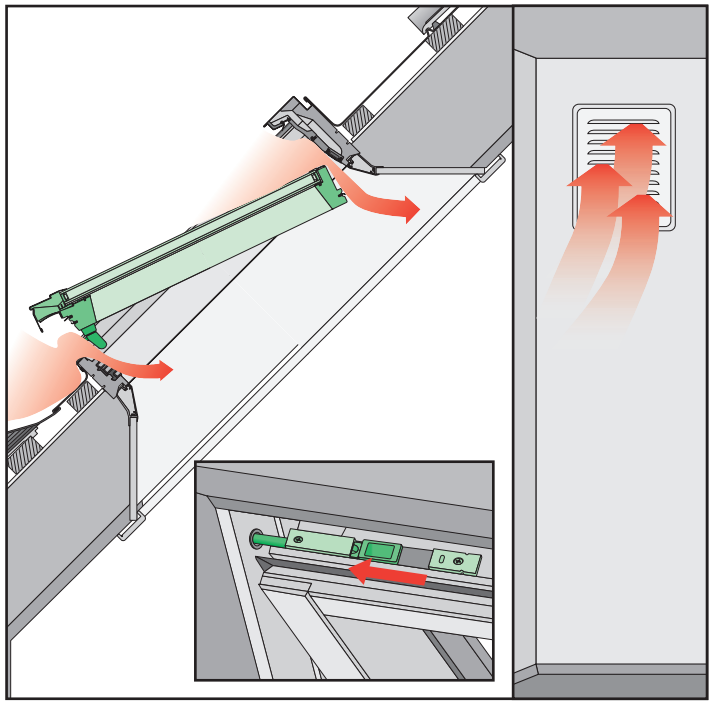

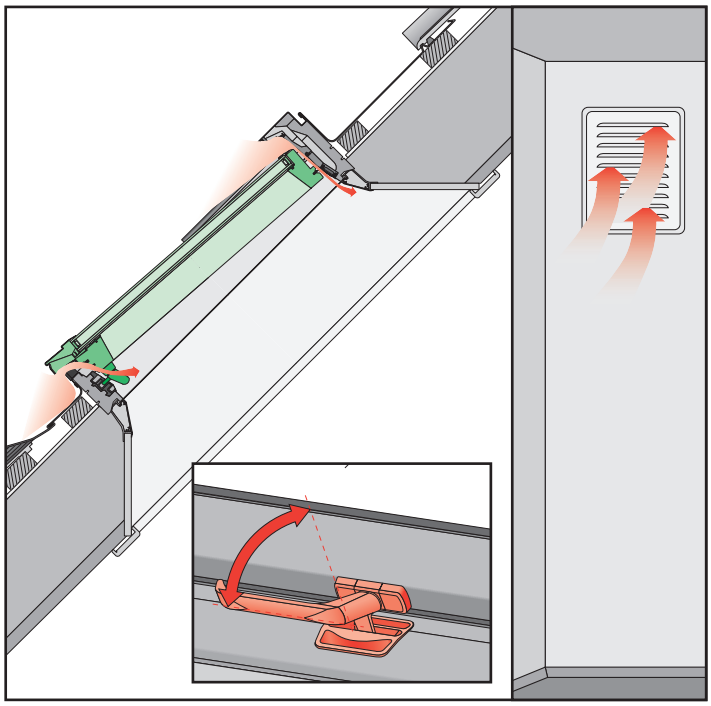

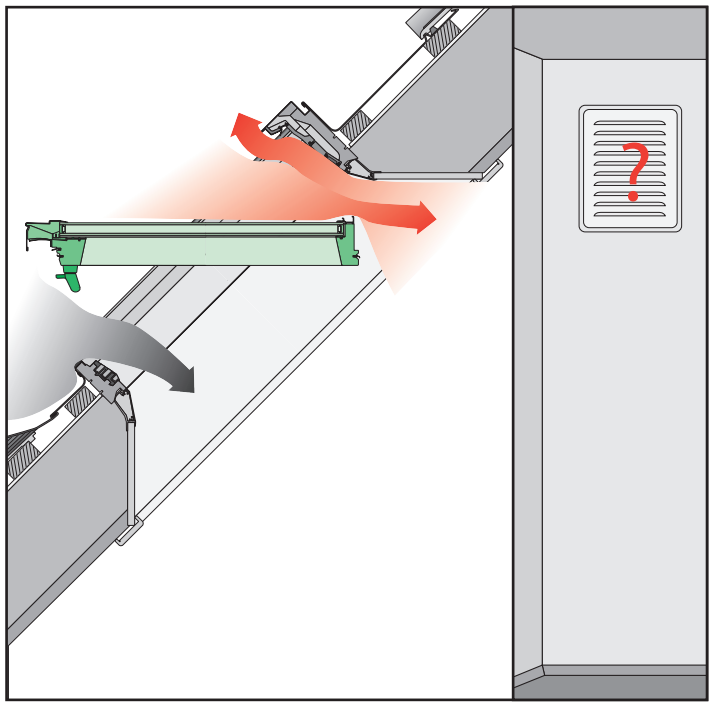

Еврокров
Ваш дом — наша гордость
www.eurokrov.ru
Тел. (495) 725-04-55

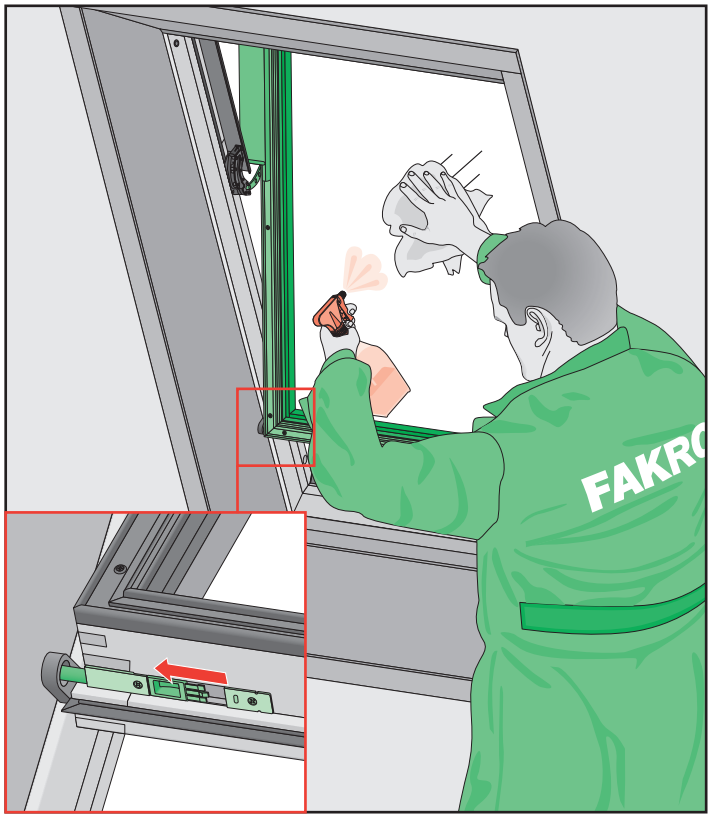

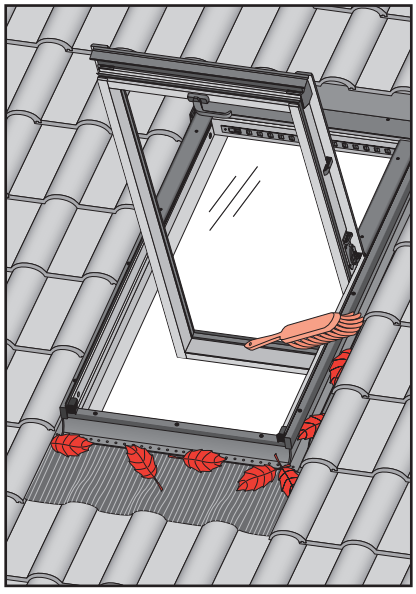

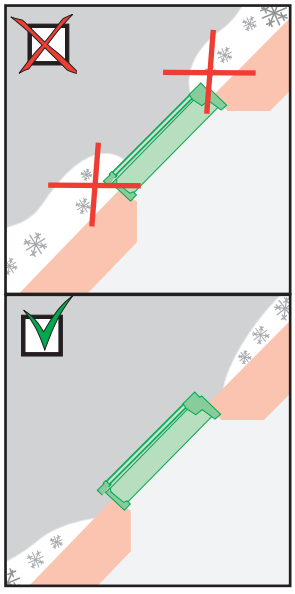

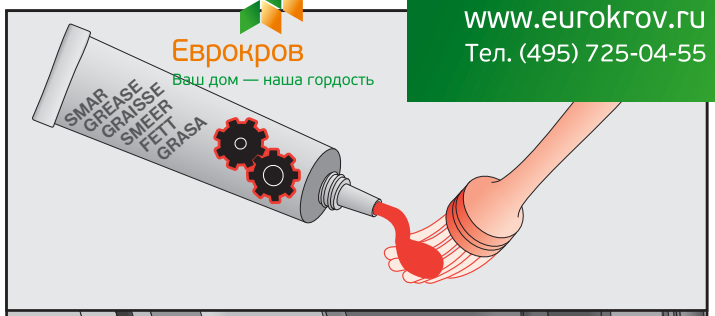

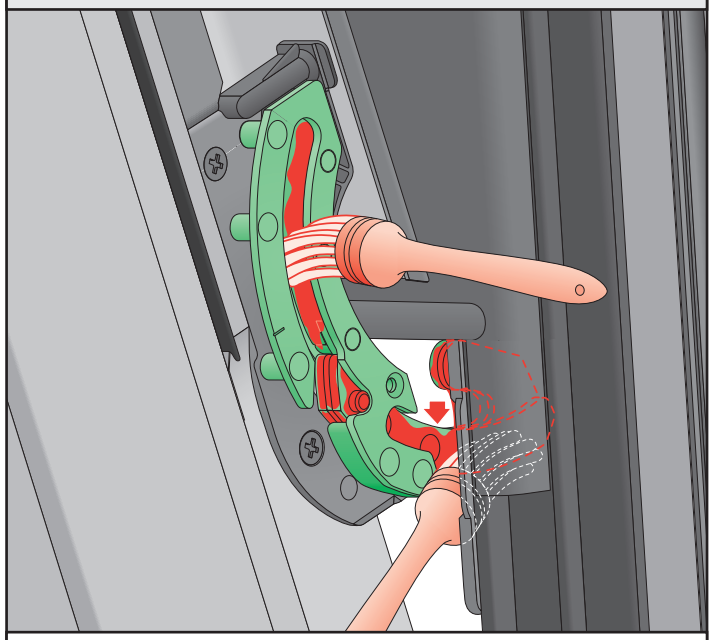

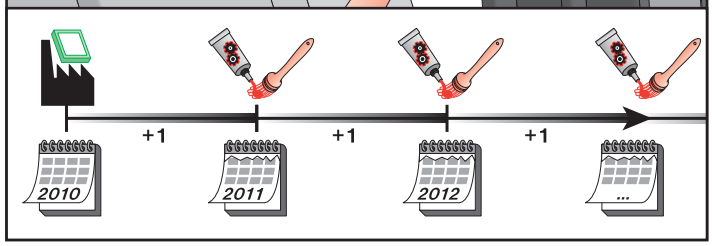

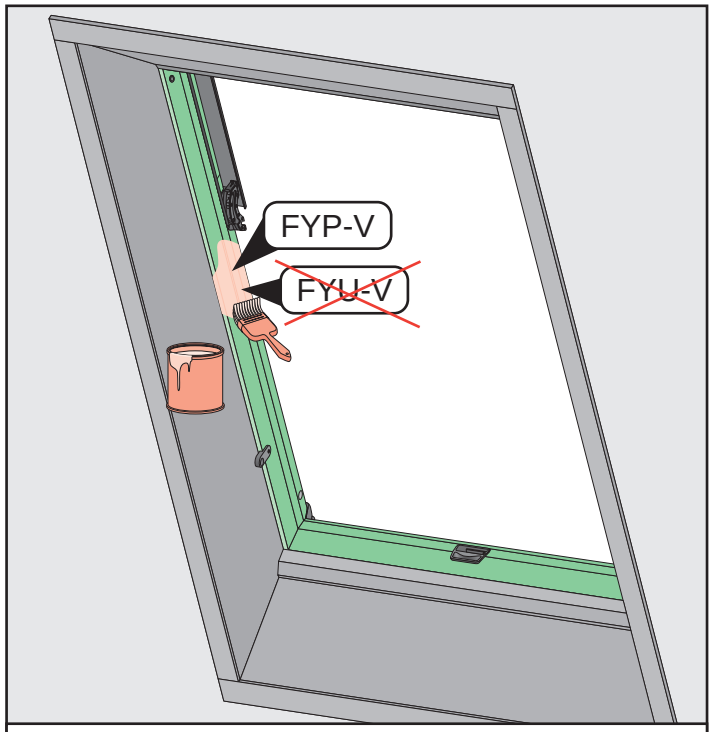

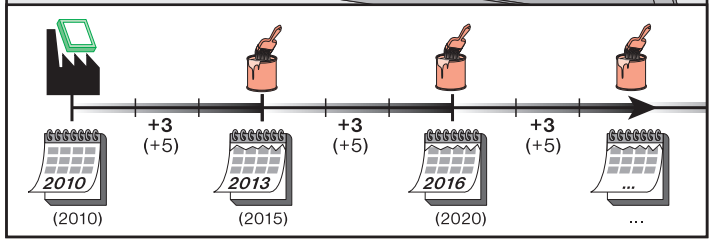

Еврокров
Ваш дом — наша гордость
www.eurokrov.ru
Тел. (495) 725-04-55

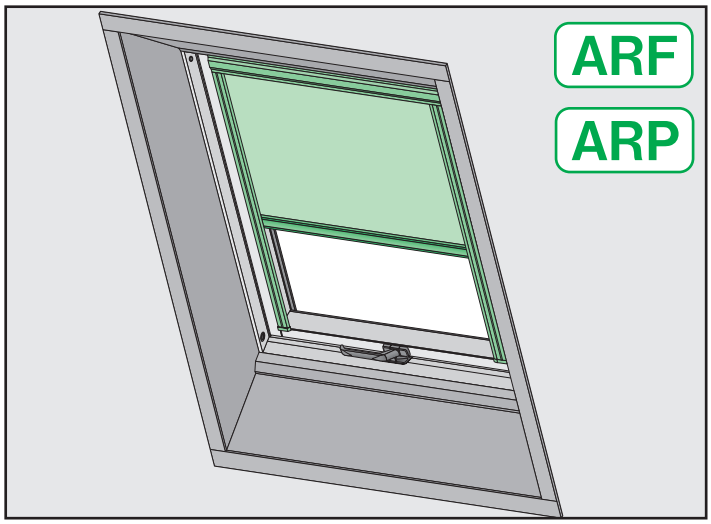

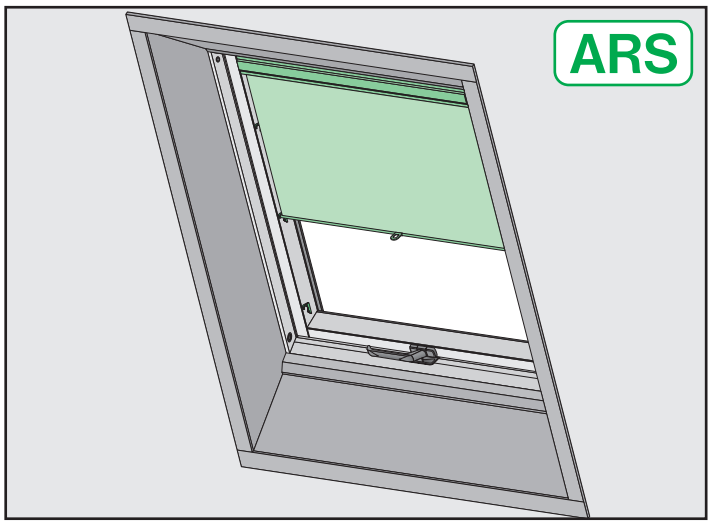

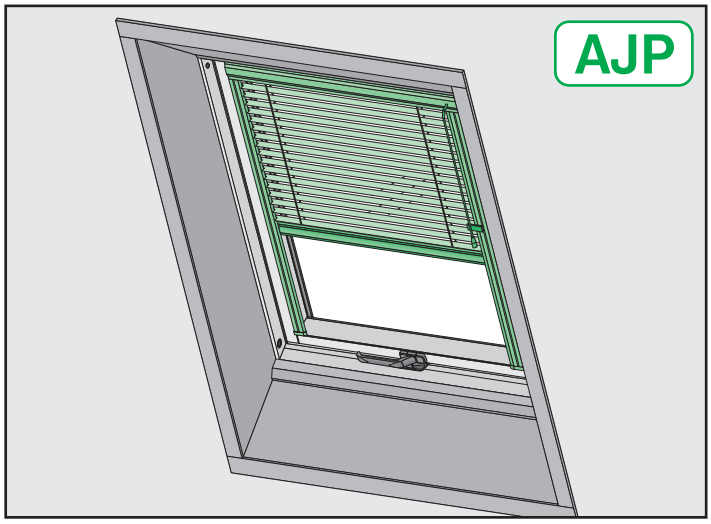

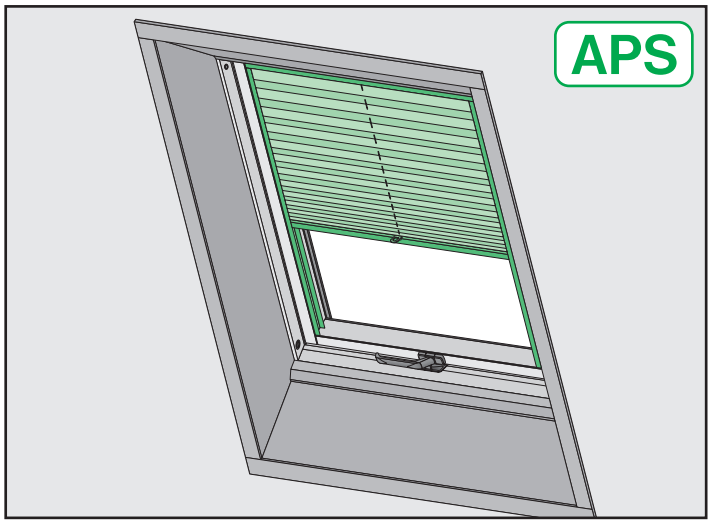

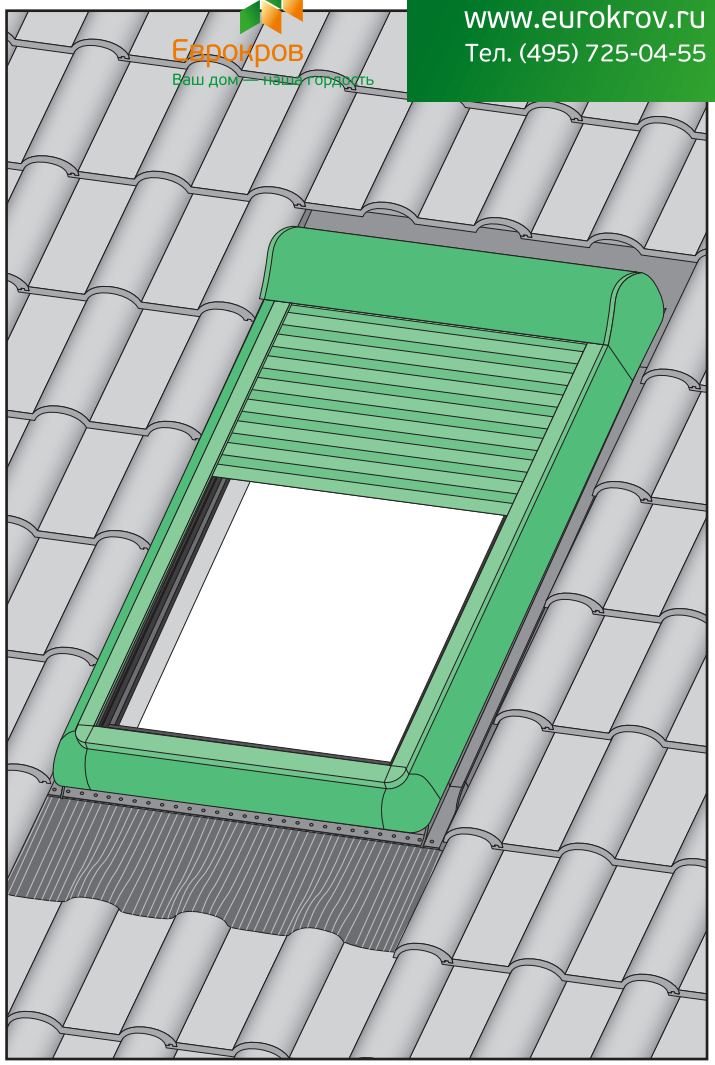

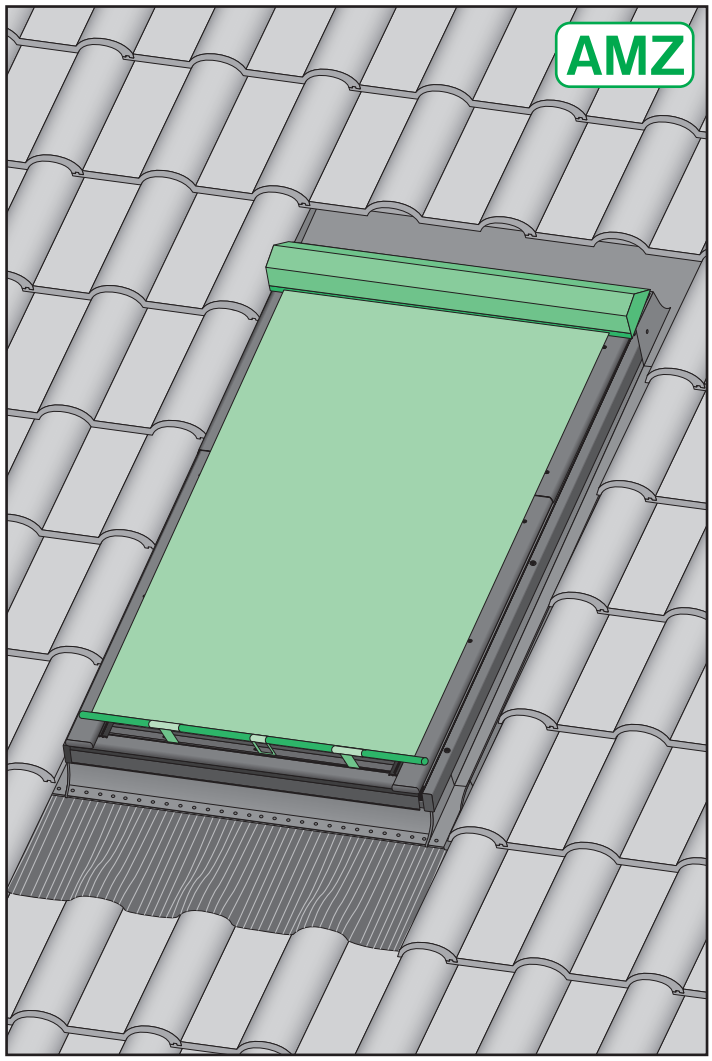

Еврокров
Ваш дом — наша гордость
www.eurokrov.ru
Тел. (495) 725-04-55

15°-55°

PPP-V

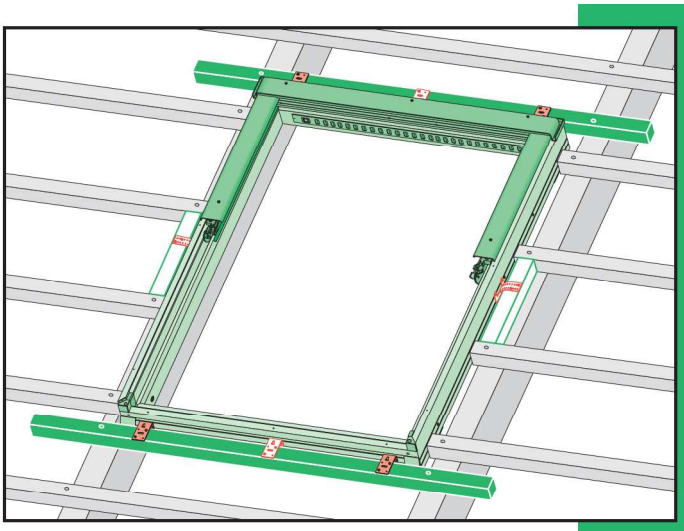

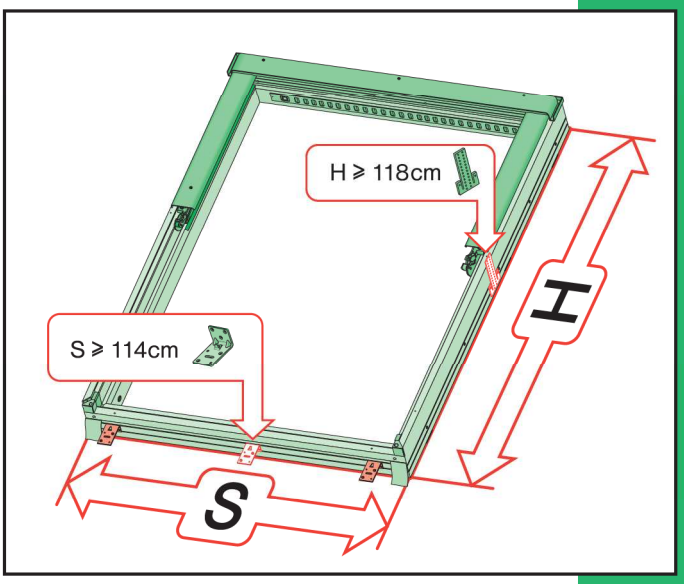

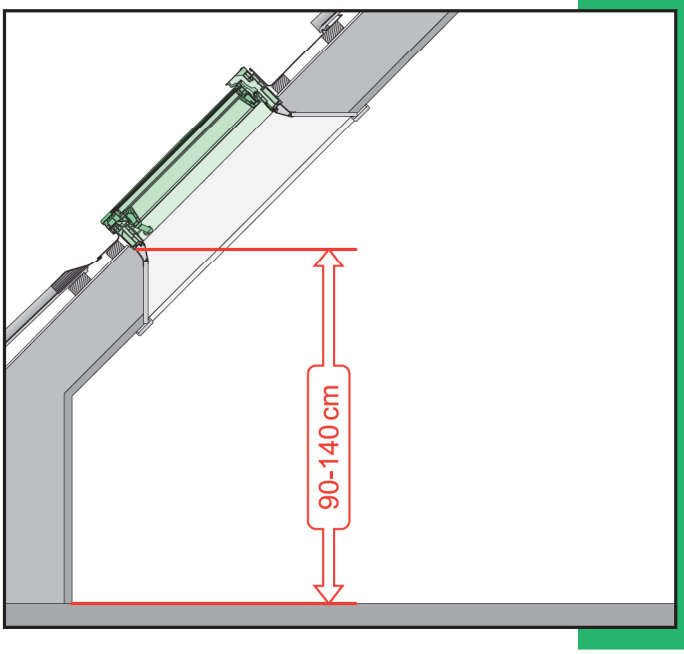

NC 154

CZ Výrobce a Prodejce nenese žádnou odpovědnost za nedodržení příslušných předpisů zákona, stavebních předpisů a bezpečnostních požadavků přes uživatele výrobku, architekta, montéra nebo majitele objektu.	**I** Il Produttore e il Rivenditore non potranno essere ritenuti responsabili per il mancato rispetto, da parte dell'utente del prodotto, del progettista, dell'installatore o del proprietario dell'edificio, delle leggi vigenti, nonchè dei regolamenti edilizi e di quelli relativi alla sicurezza.
D Hersteller und Verkäufer übernehmen keine Haftung für Nichtbeachtung entsprechender Rechts- und Bauvorschriften sowie Sicherheitsanforderungen seitens Produktbenutzers, Architekten, Monteurs oder Gebäudebesitzers.	**NL** De fabrikant en verkoper zijn niet aansprakelijk voor gevolgen bij het niet opvolgen van toepasselijke wetten, bouwbesluiten en veiligheidsvoorschriften door de gebruiker van het product, de architect, de installateur of de eigenaar van het gebouw.
E El fabricante y el vendedor no tienen ninguna responsabilidad por el incumplimiento de la ley vigente, normas de construcción y exigencias de seguridad por parte del usuario del producto, arquitecto, instalador o el propietario del edificio.	**PL** Producent i Sprzedawca nie ponosi żadnej odpowiedzialności za nieprzestrzeganie stosownych przepisów prawa, przepisów budowlanych i wymogów bezpieczeństwa przez użytkownika produktu, architekta, montażystę lub właściciela budynku.
FR Le fabricant et le revendeur ne prend aucune responsabilité de ne pas respecter les lois applicables, les règlements sur les bâtiments et les exigences de sécurité par l'utilisateur du produit, l'architecte, l'installateur ou le propriétaire du bâtiment.	**RU** Nici producătorul, nici distribuitorul nu îşi vor asuma niciun fel de răspundere pentru nerespectarea legilor în vigoare, a legilor din domeniul construcţiilor sau a măsurilor de siguranţă impuse utilizatorilor produsului, arhitecţilor, montatorilor sau proprietarilor clădirii.
GB Manufacturer and Seller shall bear no liability for failure to comply with the applicable laws, building codes and safety requirements by the user of the product, architect, fitter or owner of the building.	**RUS** В случае несоблюдения архитектором, монтажником или владельцем здания строительных правил и норм безопасности ответственность с производителя и продавца снимается.
H A Gyártó és a Forgalmazó nem vállal semmiféle felelősséget a vonatkozó törvényi, építőipari és biztonsági előírások termékfelhasználó, építész, beépítőmester vagy épülettulajdonos általi be nem tartásáért.	**SK** Výrobca a predajca nenesú žiadnu zodpovednosť za nedodržanie príslušných ustanovení zákona, stavebných predpisov a bezpečnostných požiadaviek užívateľom výrobku, architektom, montérom alebo majiteľom objektu.

IM/PPP-V/21.03.2012/F

15°-85°
FAKRO®

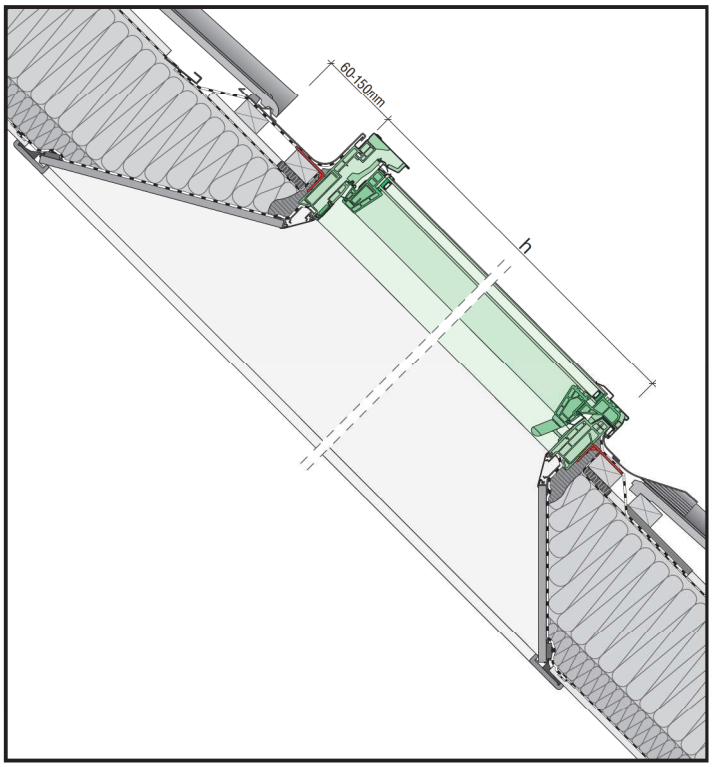
60-150mm
h

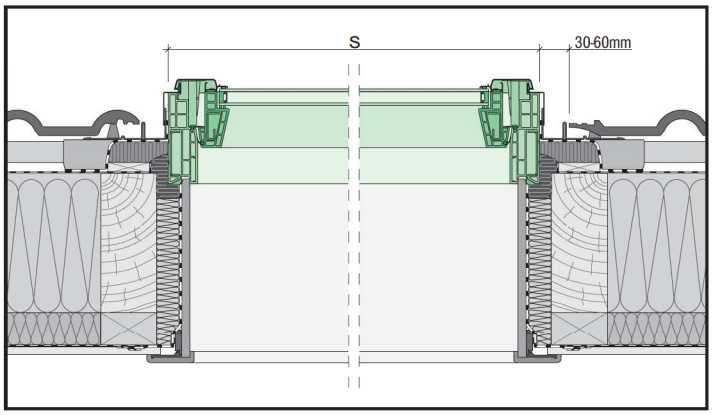
S
30-60mm

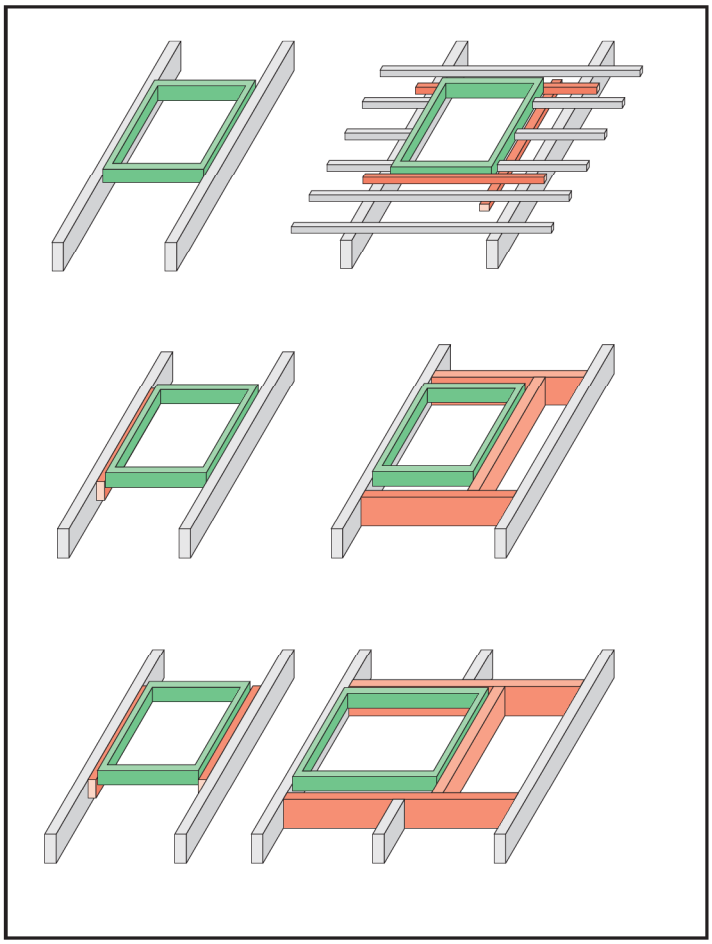

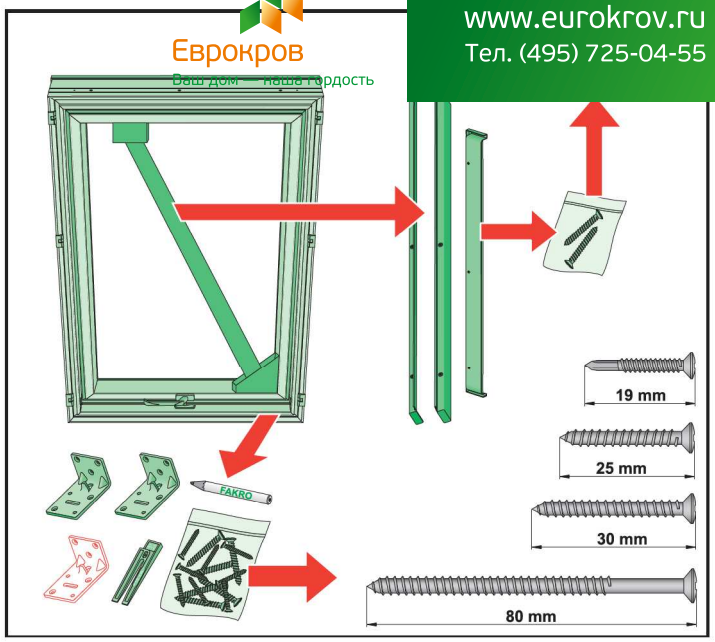
FAKRO
19 mm
25 mm
30 mm
80 mm

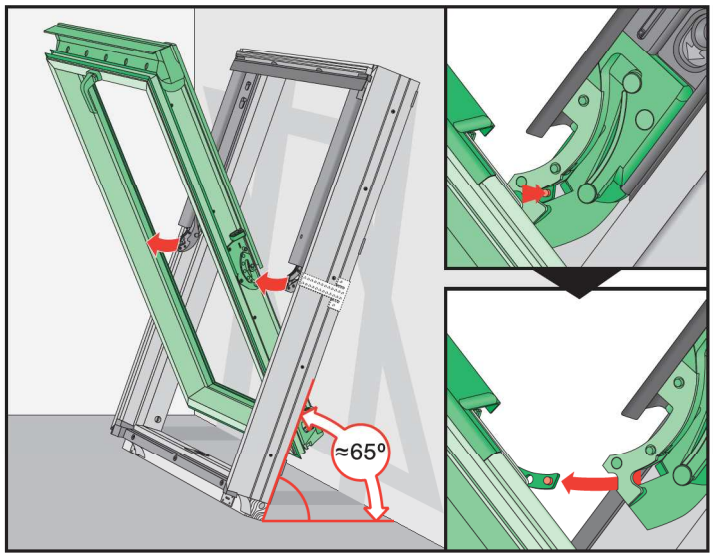
≈65°

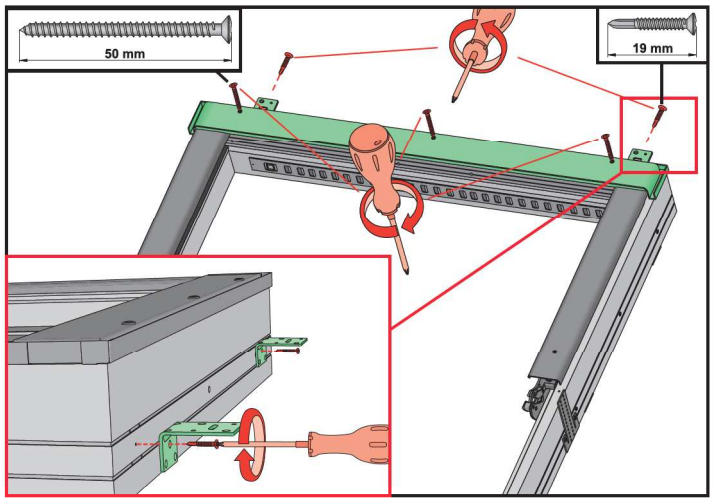
50 mm
19 mm

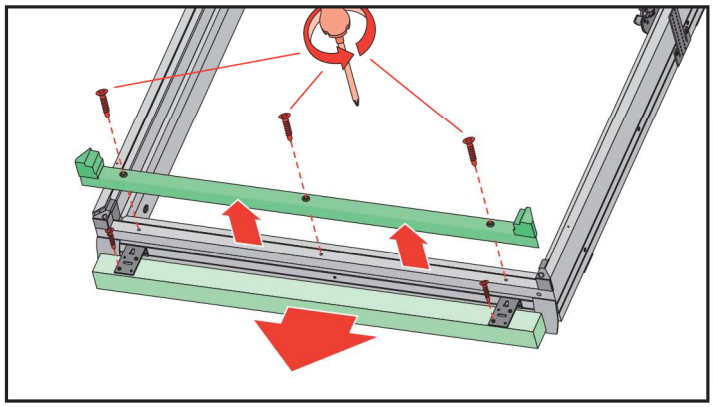

Еврокров
Ваш дом — наша гордость
www.eurokrov.ru
Тел. (495) 725-04-55

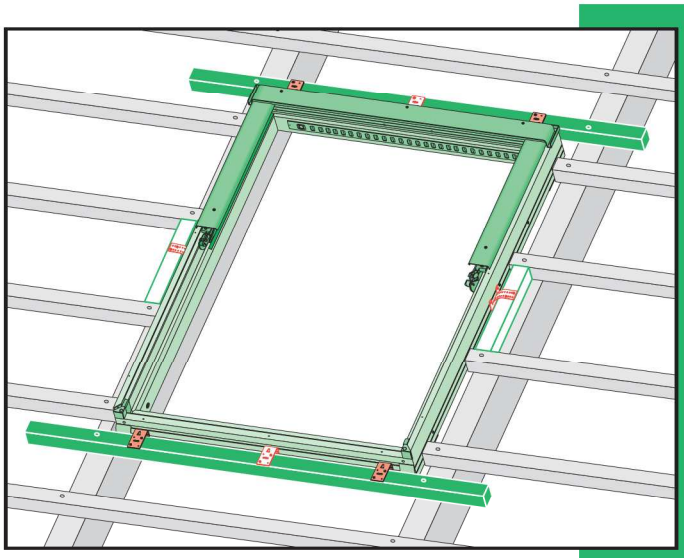

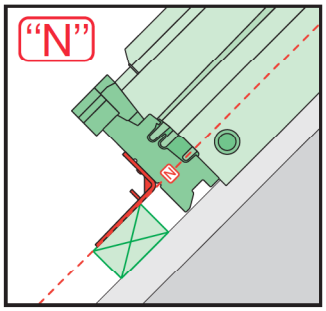

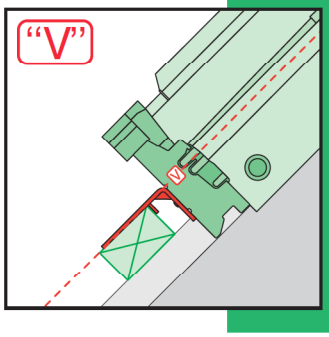

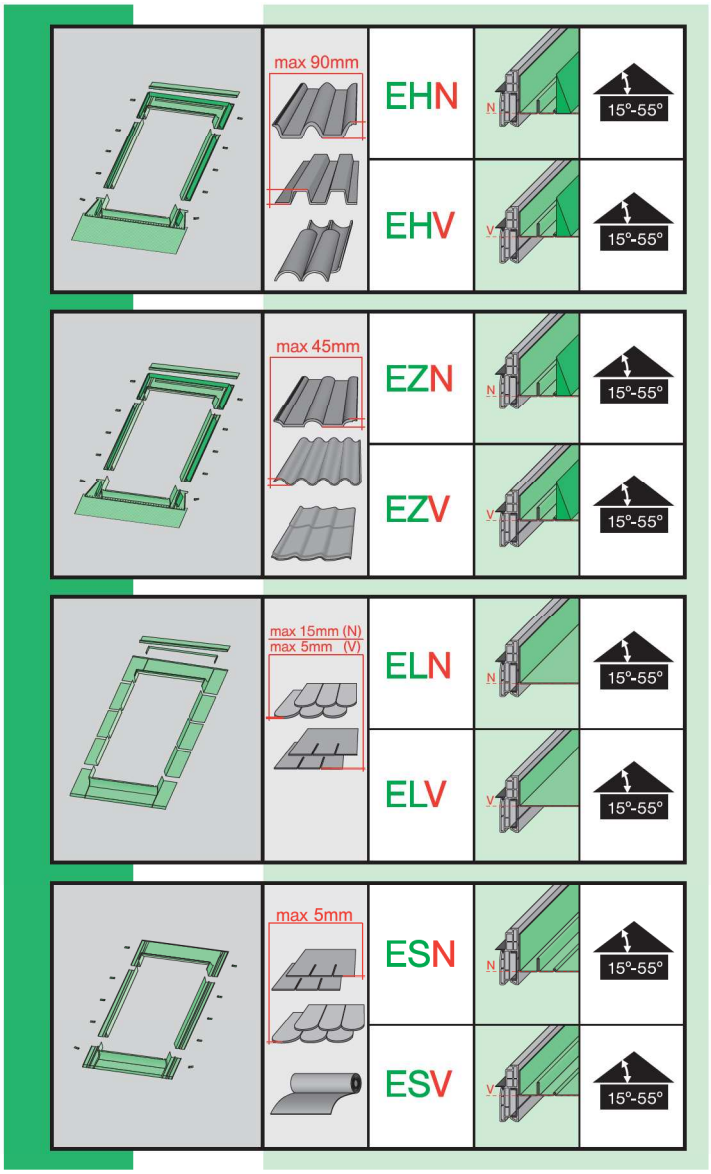

1

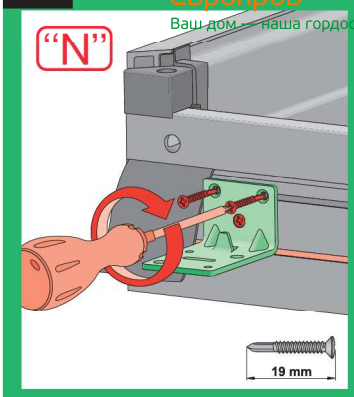

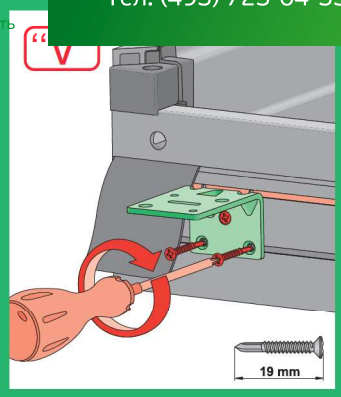

2

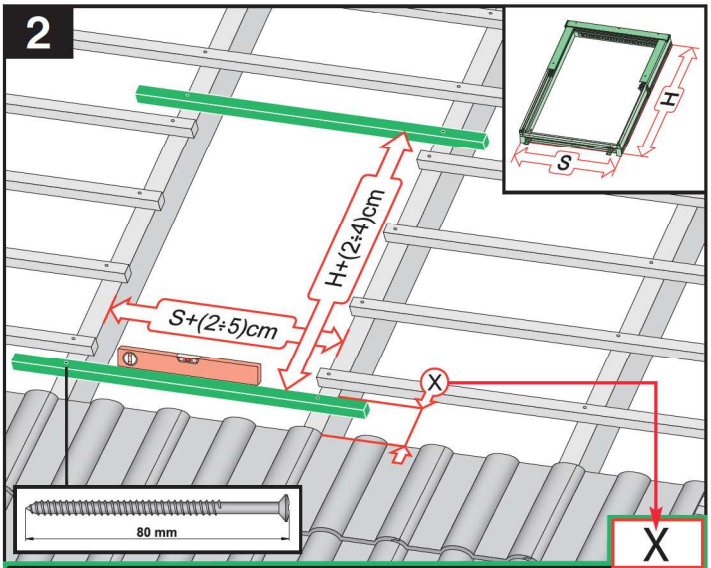

		X
max 90mm	EHN EHV	7-10cm 7-10cm
max 45mm	EZN EZV	6-8cm 6-8cm
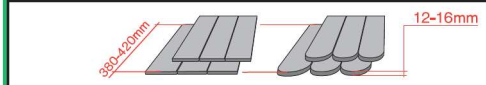 380-420mm 12-16mm	EGV	4cm
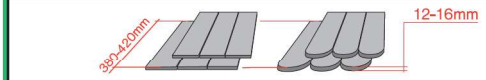 380-420mm 12-16mm	EPV	6cm
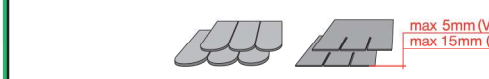 max 5mm (V) max 15mm (N)	ELN ELV	0-2cm 0-2cm
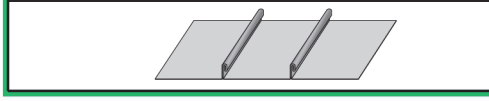	EEN EEV	0-2cm 0-2cm

3

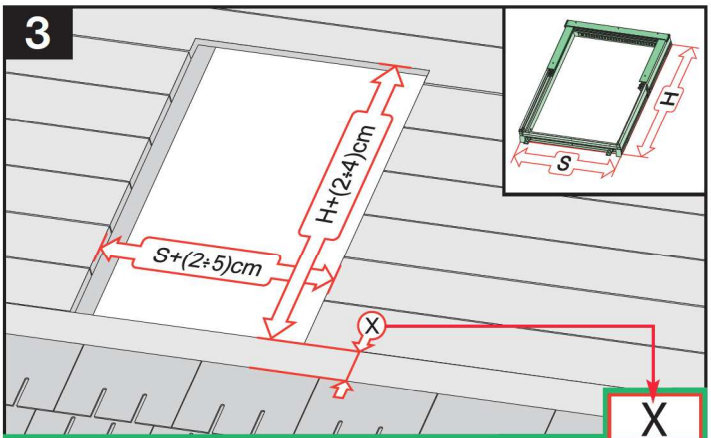

		X
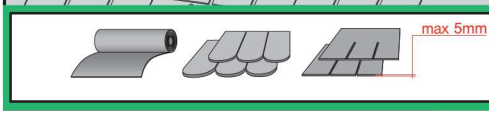 max 5mm	ESN ESV	0-2cm 0-2cm

Еврокров
Ваш дом — наша гордость
www.eurokrov.ru
Тел. (495) 725-04-55

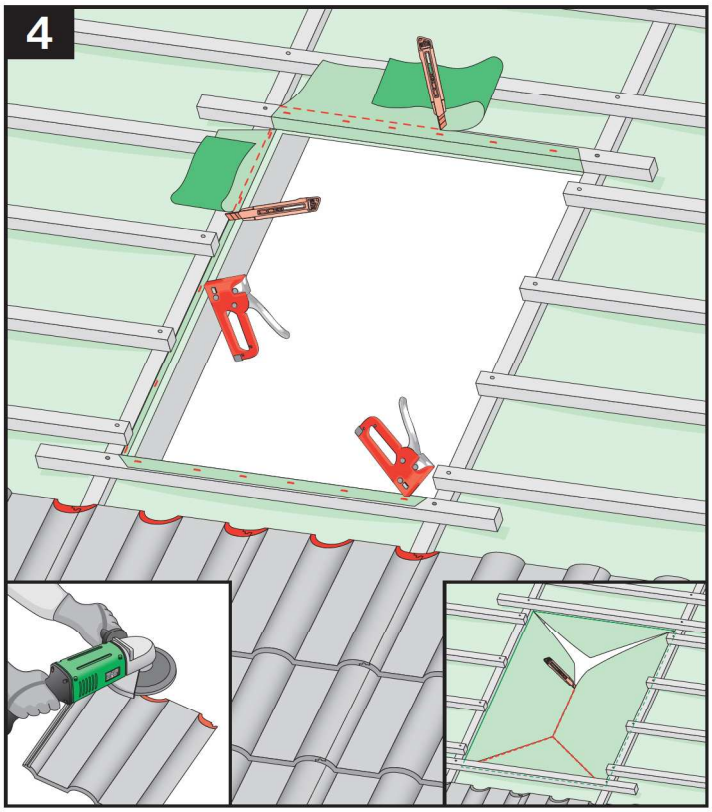

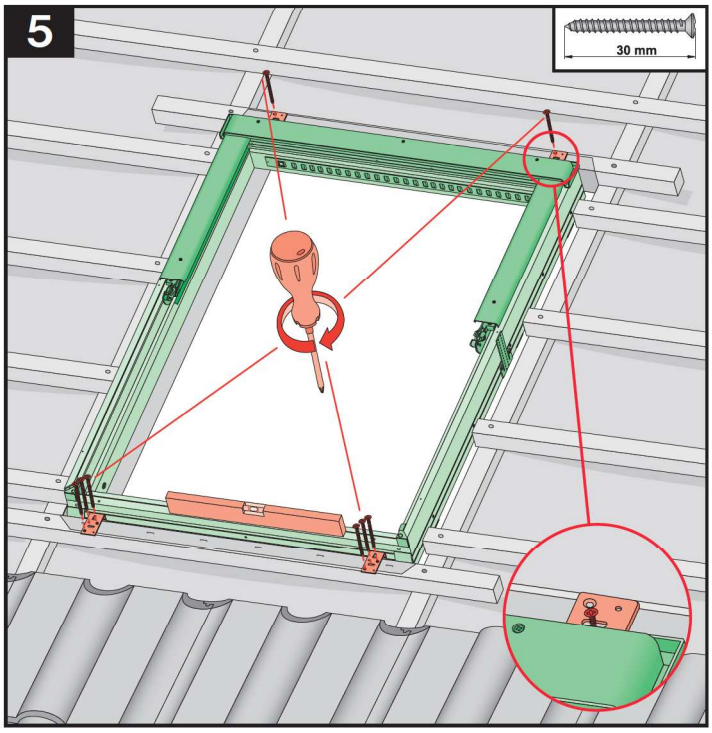

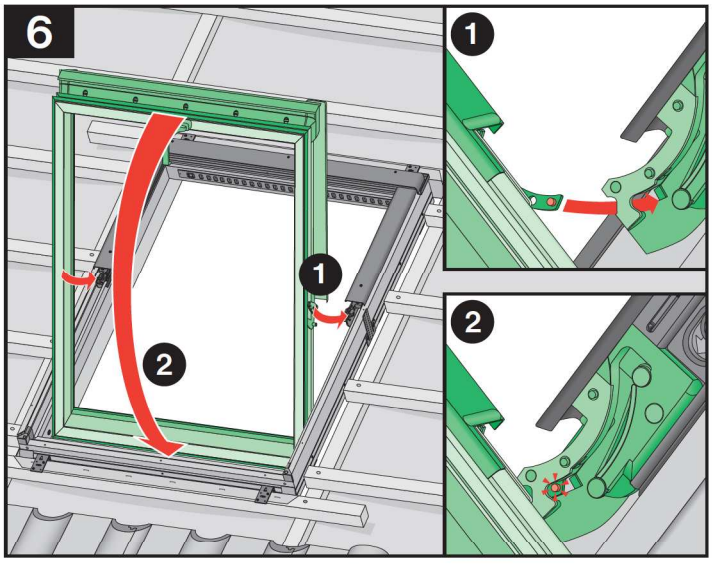

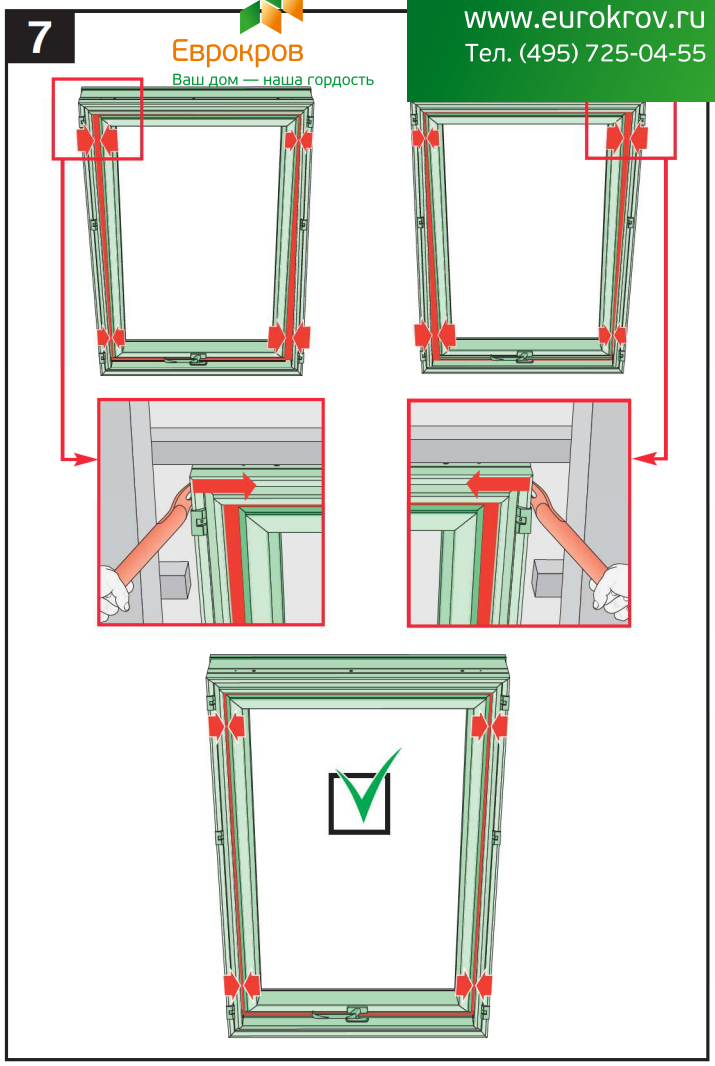

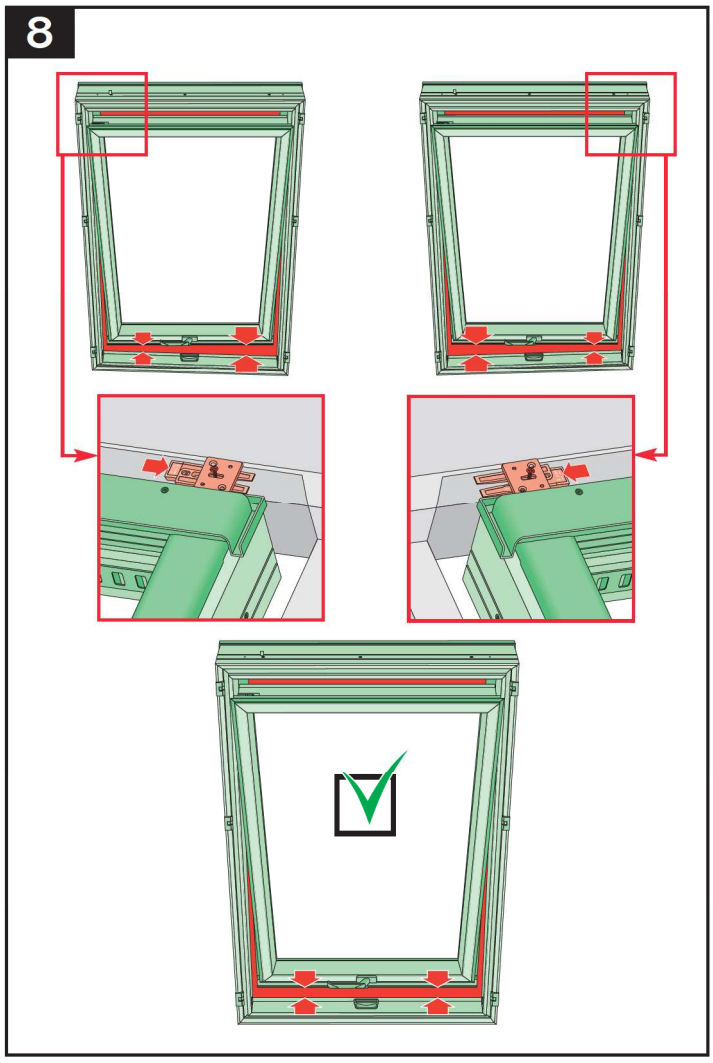

Еврокров
Ваш дом — наша гордость
www.eurokrov.ru
Тел. (495) 725-04-55

9

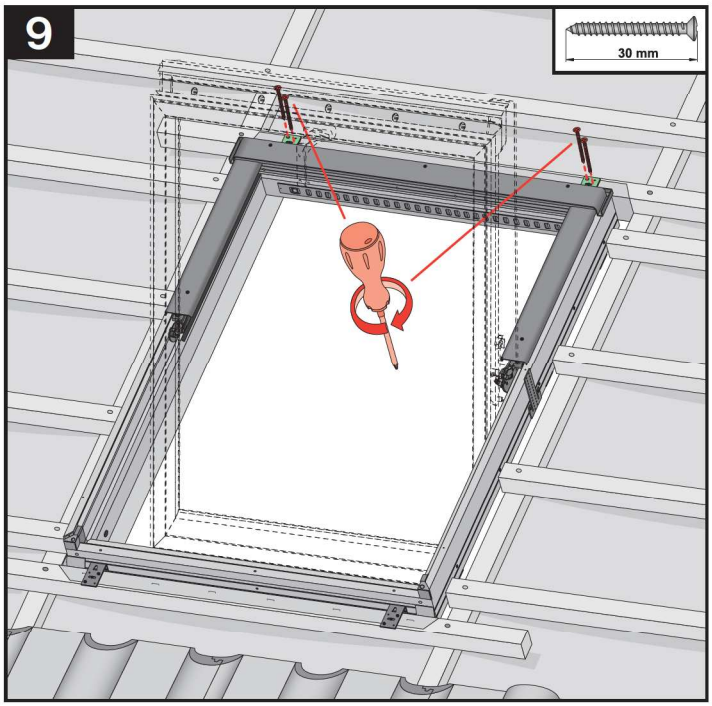

10

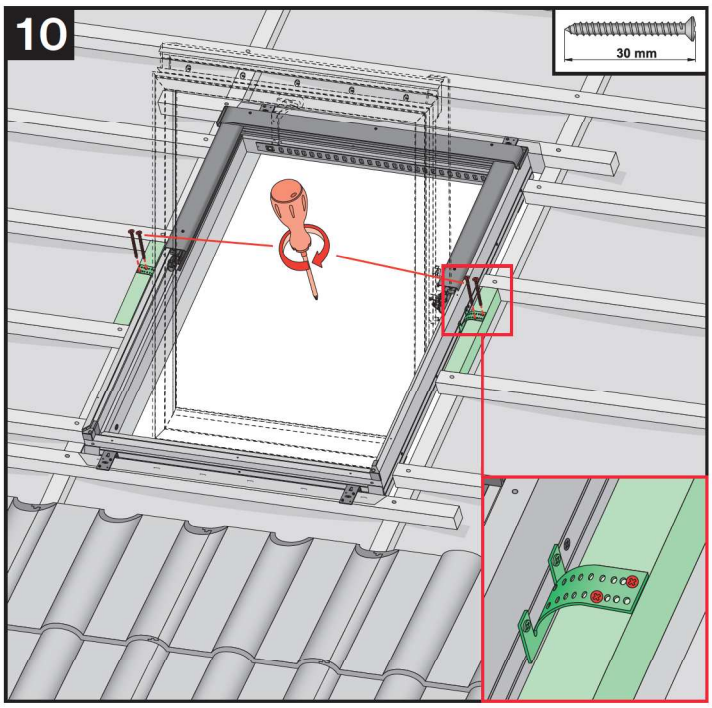

11

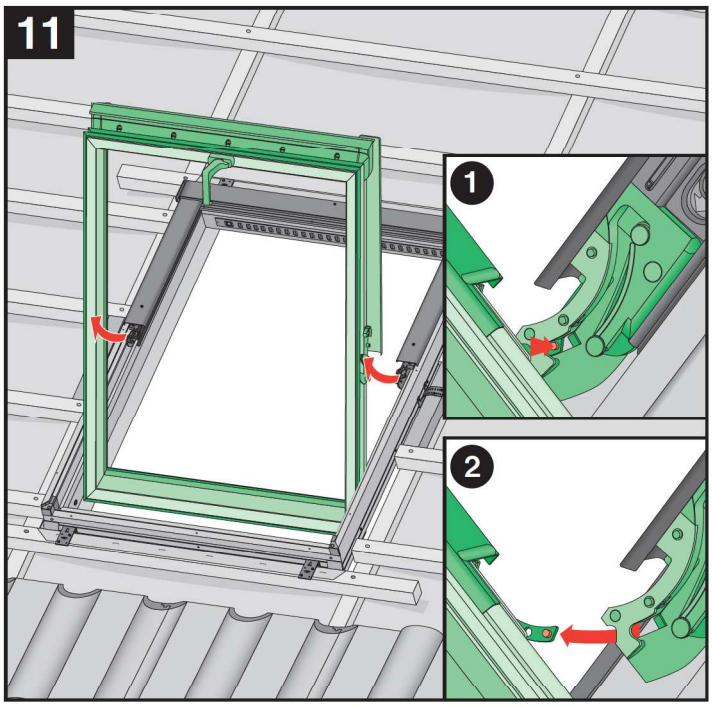

12

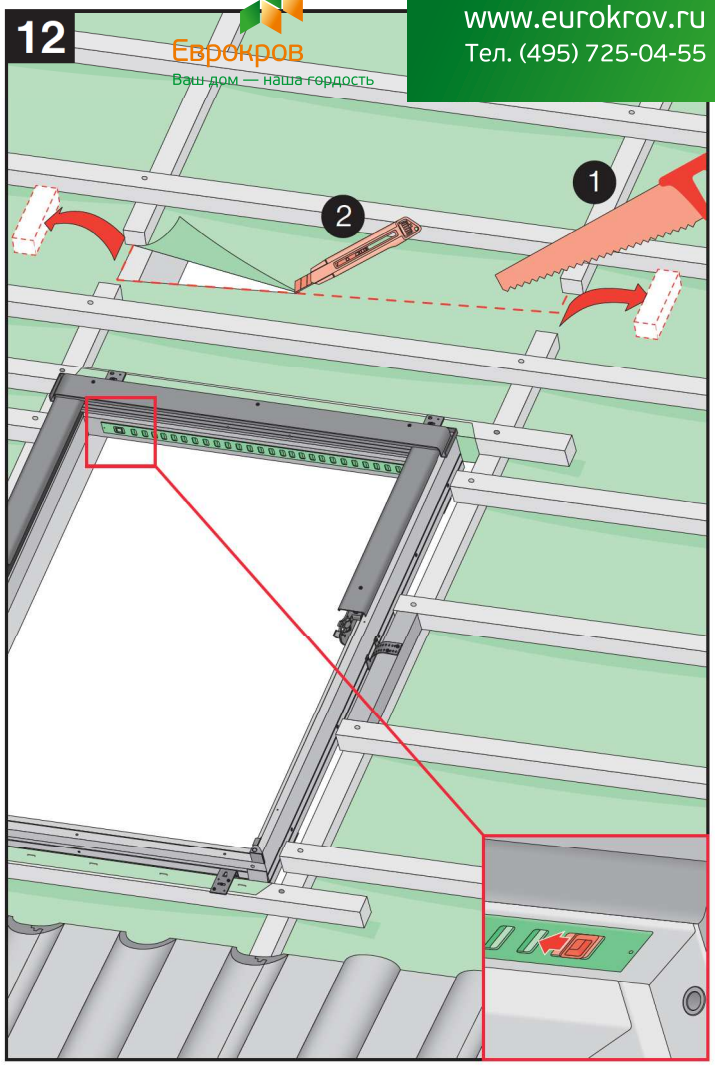

13

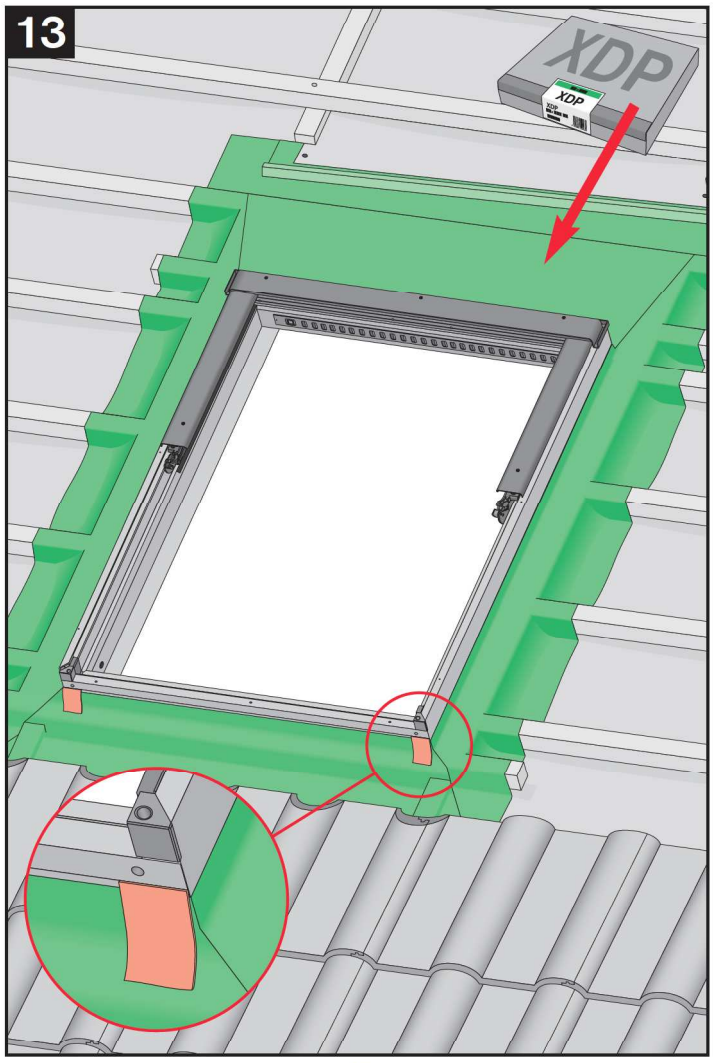

Еврокров
Ваш дом — наша гордость
www.eurokrov.ru
Тел. (495) 725-04-55

14

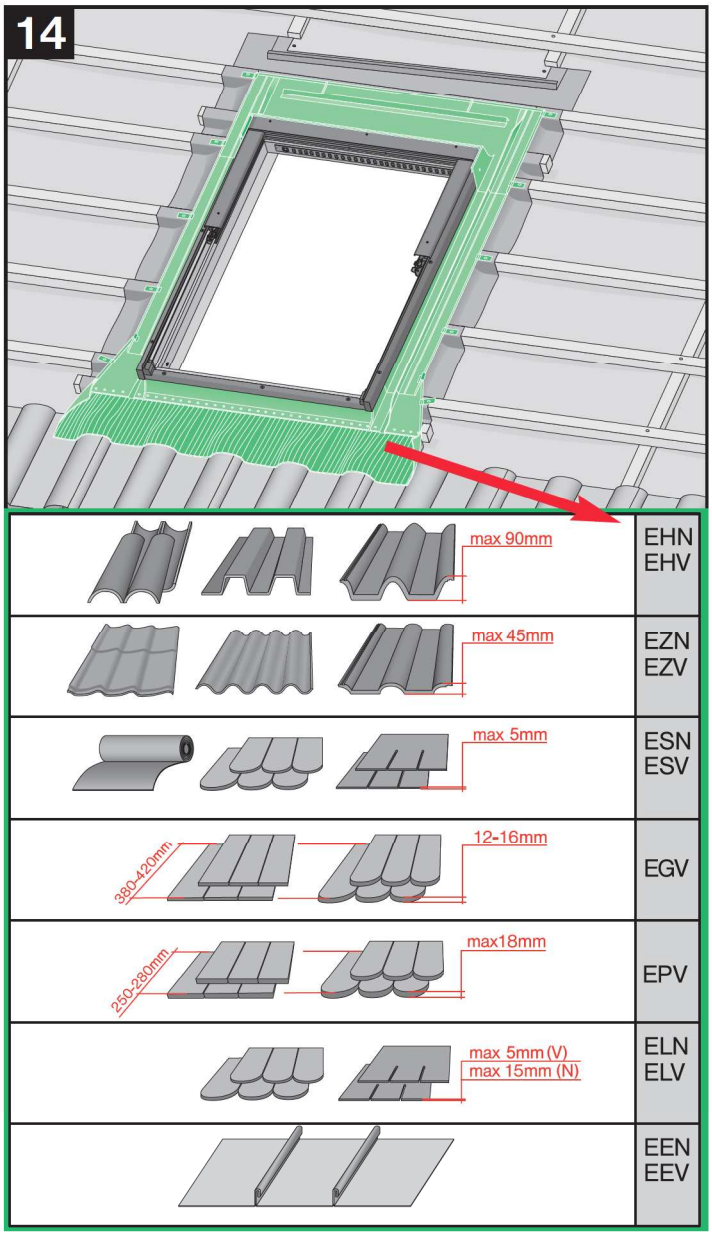

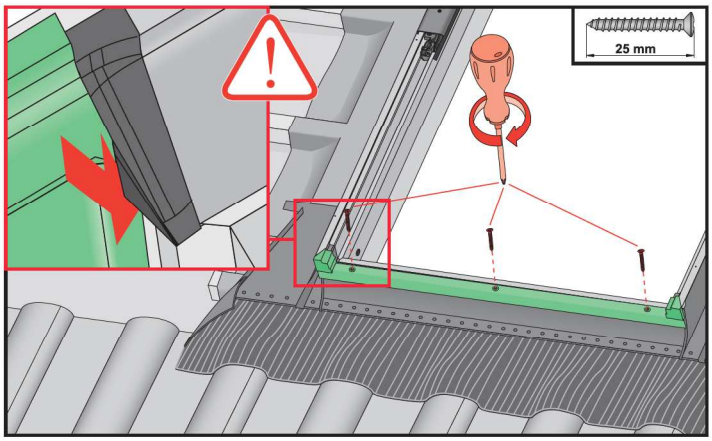

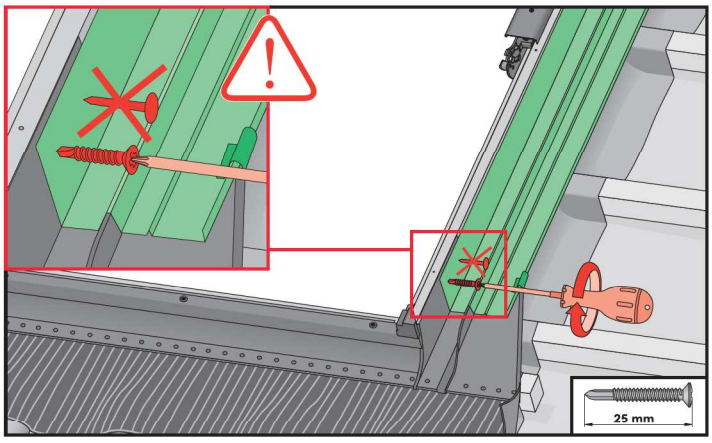

15

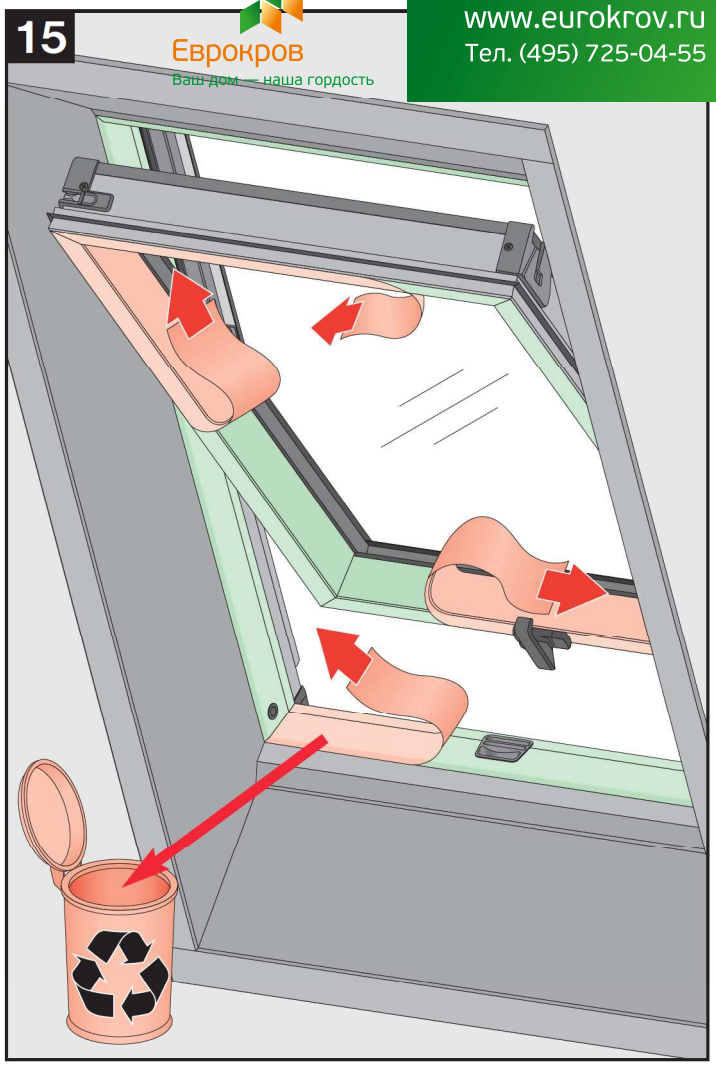

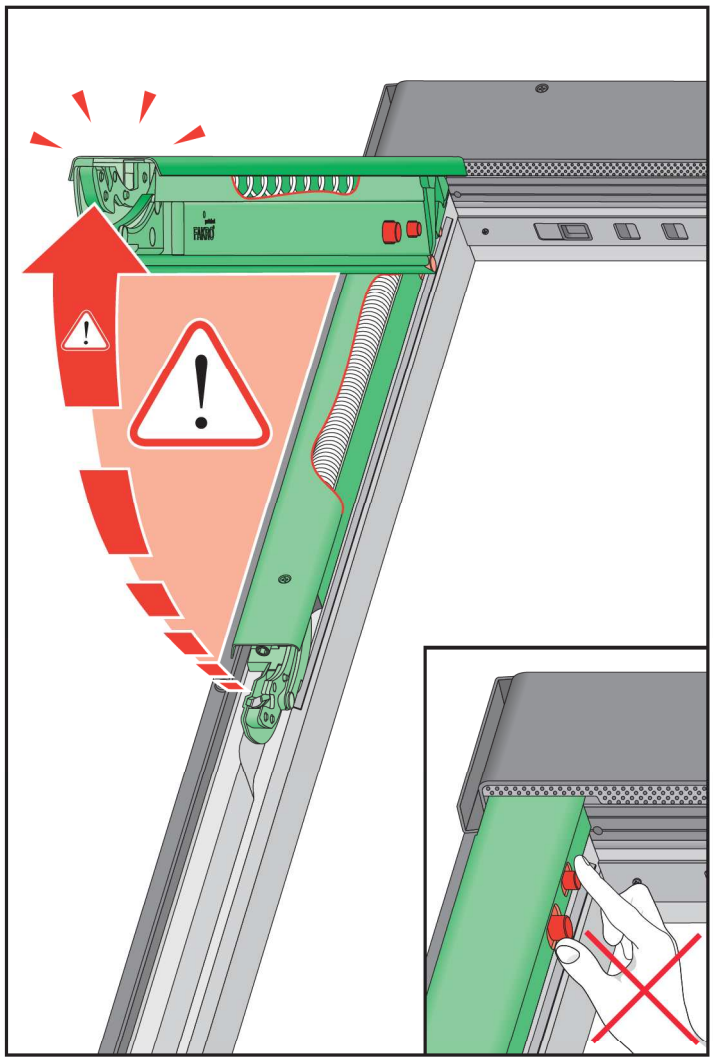

Еврокров
Ваш дом — наша гордость
www.eurokrov.ru
Тел. (495) 725-04-55

15°-90°

PTP, PTP-V

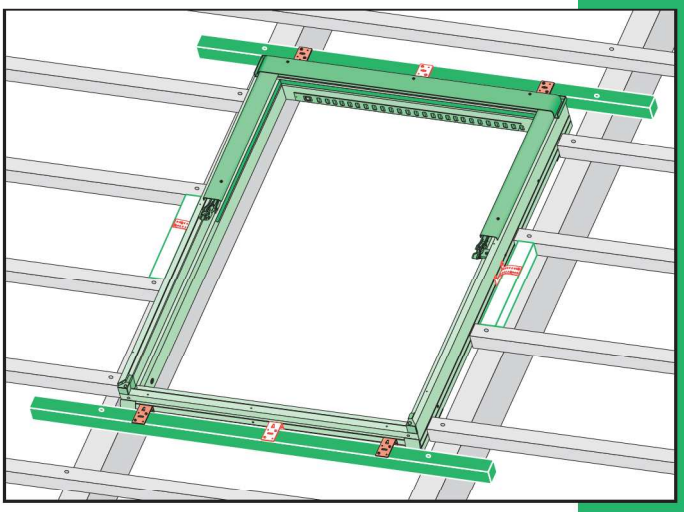

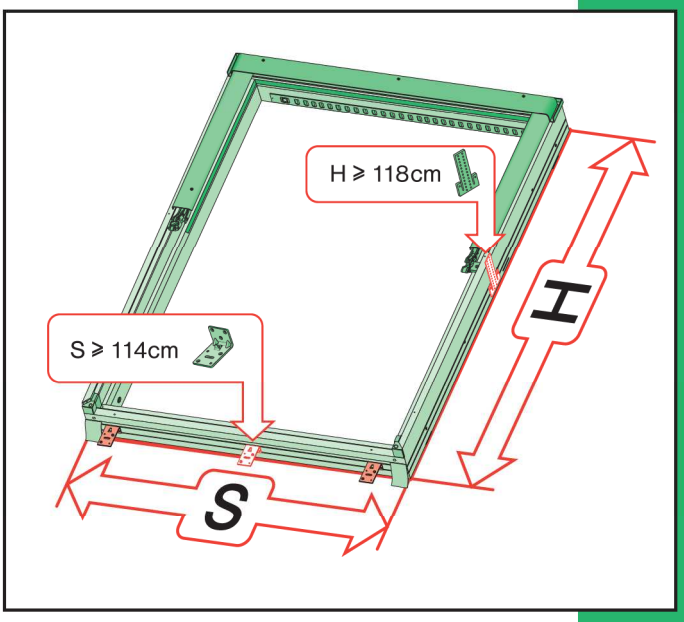

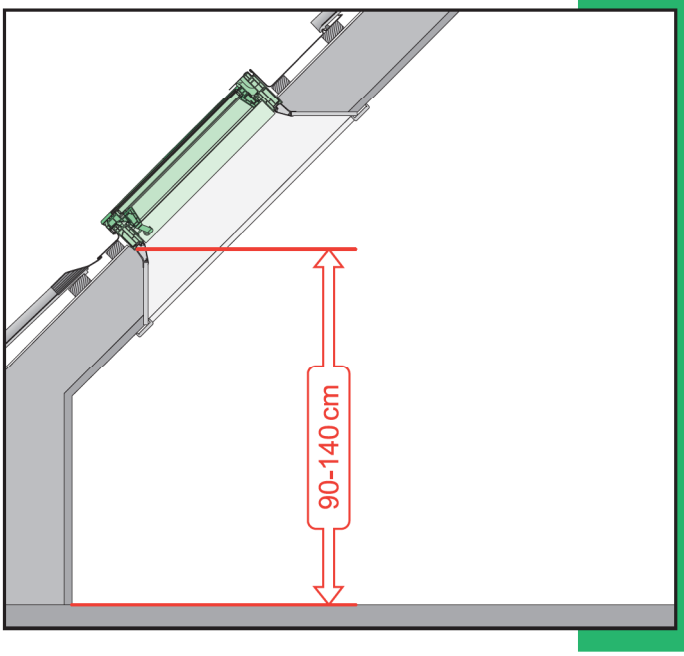

NC 144

CZ	Výrobce a Prodejce nenese žádnou odpovědnost za nedodržení příslušných předpisů zákona, stavebních předpisů a bezpečnostních požadavků přes uživatele výrobku, architekta, montéra nebo majitele objektu.	I	Il Produttore e il Riveditore non potranno essere ritenuti responsabili per il mancato rispetto, da parte dell'utente del prodotto, del progettista, dell'installatore o del proprietario dell'edificio, delle leggi vigenti, nonchè dei regolamenti edilizi e di quelli relativi alla sicurezza.
D	Hersteller und Verkäufer übernehmen keine Haftung für Nichtbeachtung entsprechender Rechts- und Bauvorschriften sowie Sicherheitsanforderungen seitens Produktbenutzers, Architekten, Monteurs oder Gebäudebesitzers.	NL	De fabrikant en verkoper zijn niet aansprakelijk voor gevolgen bij het niet opvolgen van toepasselijke wetten, bouwbesluiten en veiligheidsvoorschriften door de gebruiker van het product, de architect, de installateur of de eigenaar van het gebouw.
E	El fabricantey el vendedor no tienen ninguna responsabilidad por el incumplimiento de la ley vigente, normas de construcción y exigencias de seguridad por parte del usuario del producto, arquitecto, instalador o el propietario del edificio.	PL	Producent i Sprzedawca nie ponosi żadnej odpowiedzialności za nieprzestrzeganie stosownych przepisów prawa, przepisów budowlanych i wymogów bezpieczeństwa przez użytkownika produktu, architekta, montażystę lub właściciela budynku.
FR	Le fabricant et le revendeur ne prend aucune responsabilité de ne pas respecter les lois applicables, les règlements sur les bâtiments et les exigences de sécurité par l'utilisateur du produit, l'architecte, l'installateur ou le propriétaire du bâtiment.	RU	Nici producătorul, nici distribuitorul nu îşi vor asuma niciun fel de răspundere pentru nerespectarea legilor în vigoare, a legilor din domeniul construcţiilor sau a măsurilor de siguranţă impuse utilizatorilor produsului, arhitecţilor, montatorilor sau proprietarilor clădirii.
GB	Manufacturer and Seller shall bear no liability for failure to comply with the applicable laws, building codes and safety requirements by the user of the product, architect, fitter or owner of the building.	RUS	В случае несоблюдения архитектором, монтажником или владельцем здания строительных правил и норм безопасности ответственность с производителя и продавца снимается.
H	A Gyártó és a Forgalmazó nem vállal semmiféle felelősséget a vonatkozó törvényi, építőipari és biztonsági előírások termékfelhasználó, építész, beépítőmester vagy épülettulajdonos általi be nem tartásáért.	SK	Výrobca a predajca nenesú žiadnu zodpovednosť za nedodržanie príslušných ustanovení zákona, stavebných predpisov a bezpečnostných požiadaviek užívateľom výrobku, architektom, montérom alebo majiteľom objektu.

IM/PTP, PTP-V/21.03.2012/F

Евроокров
Ваш дом — наша гордость
www.eurokrov.ru
Тел. (495) 725-04-55

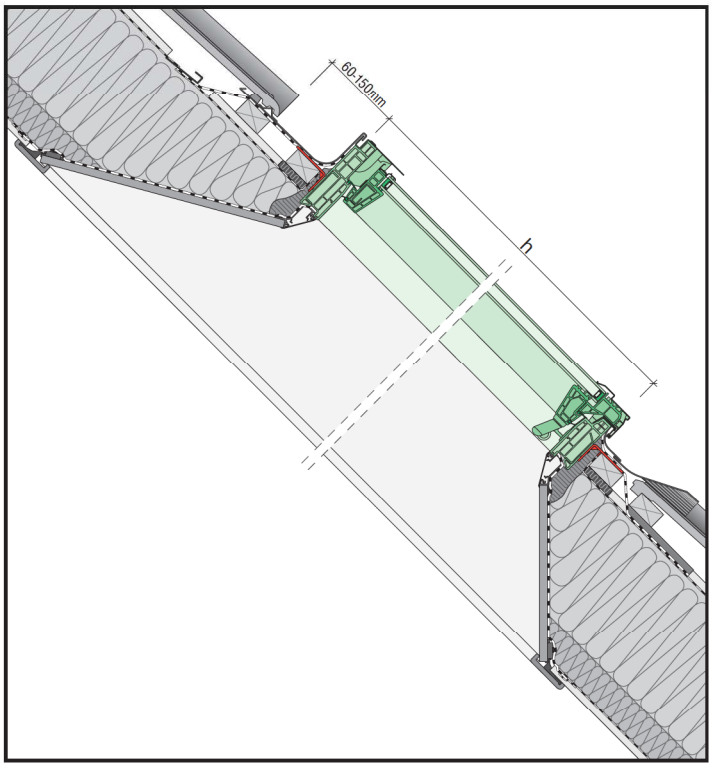

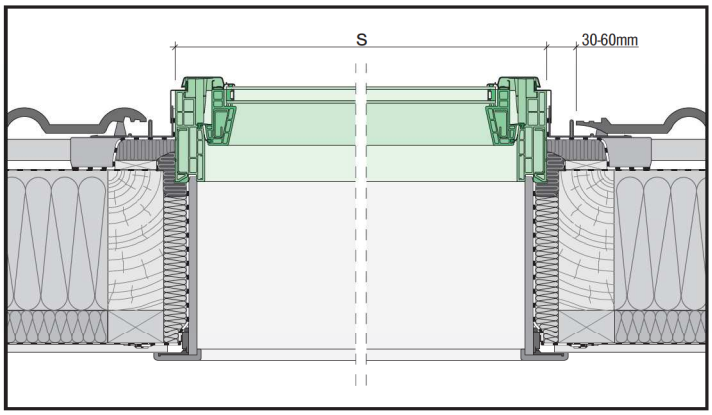

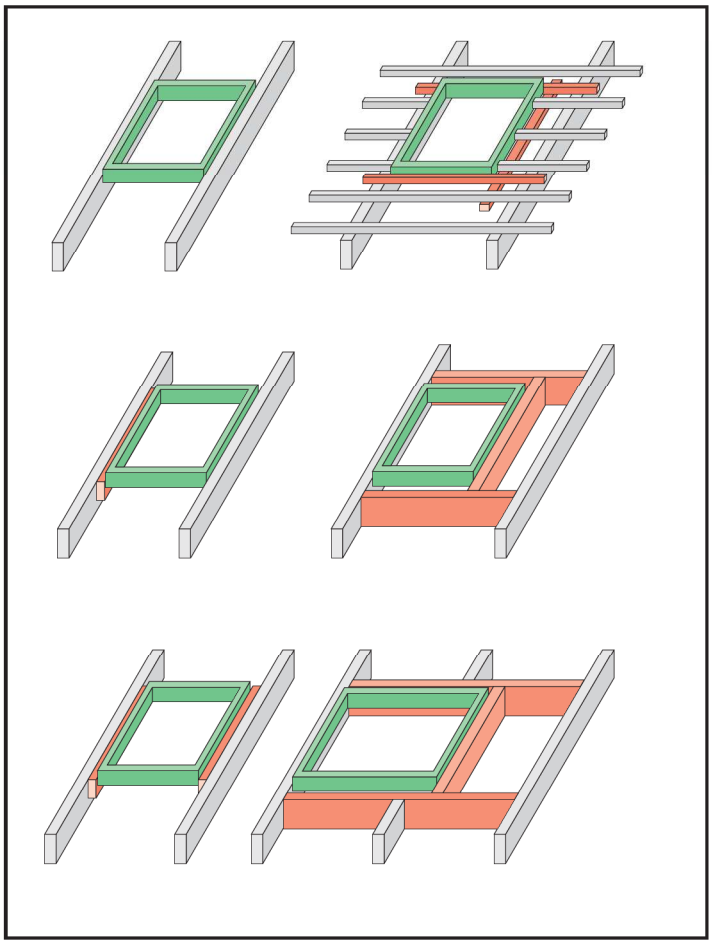

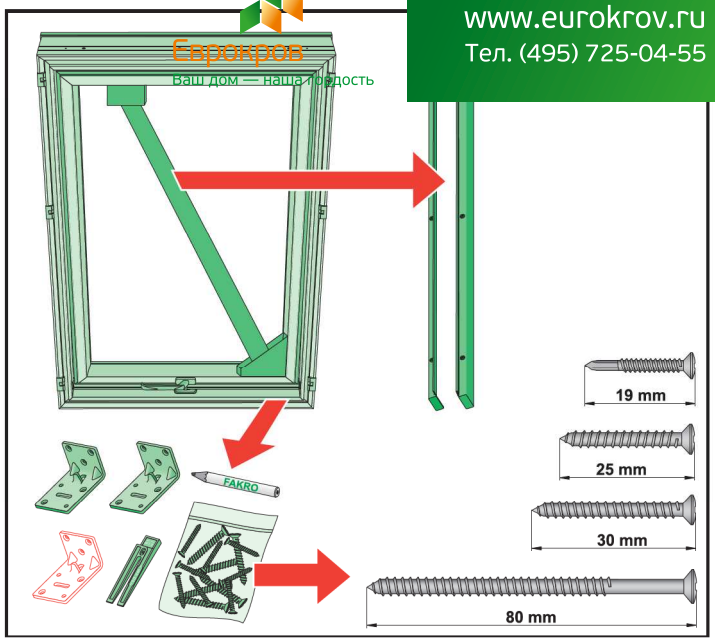

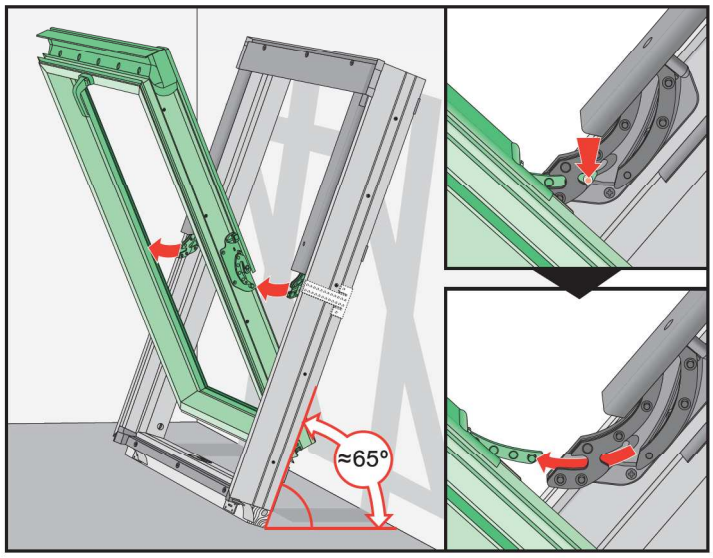

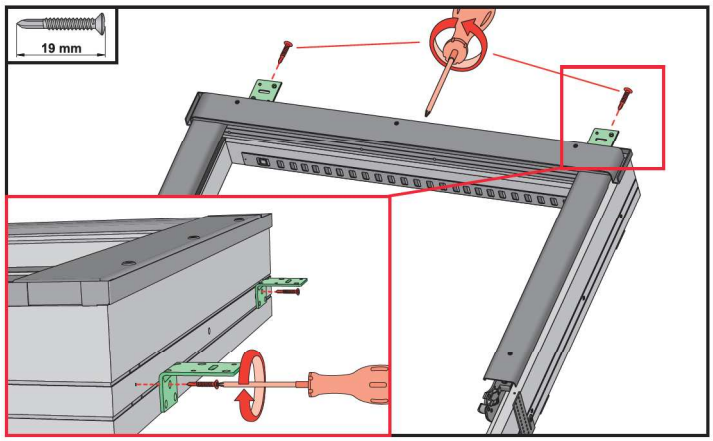

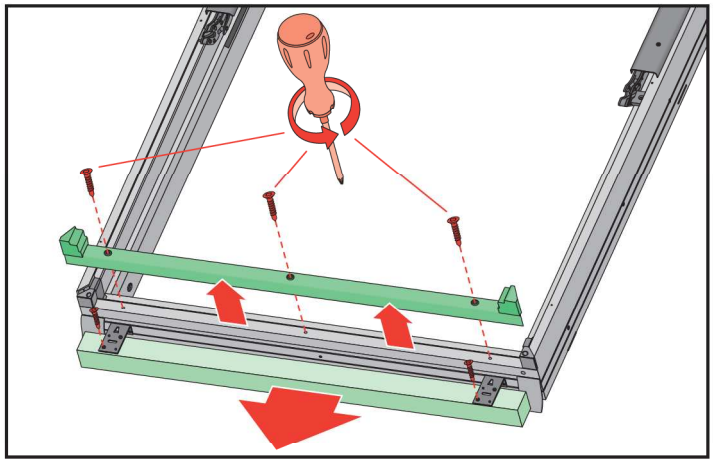

Еврокров
Ваш дом — наша гордость
www.eurokrov.ru
Тел. (495) 725-04-55

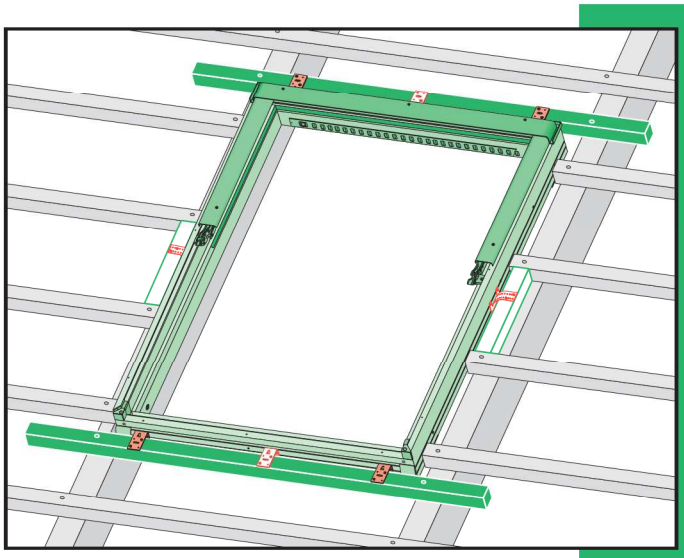

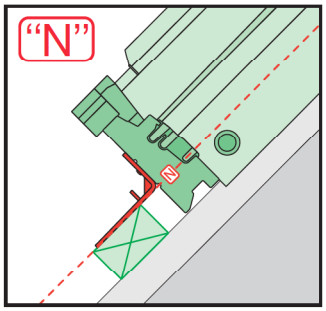

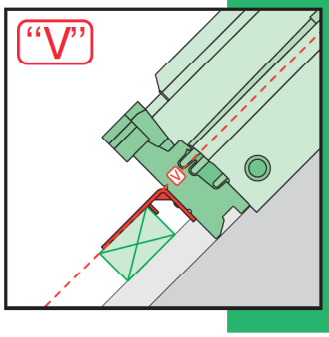

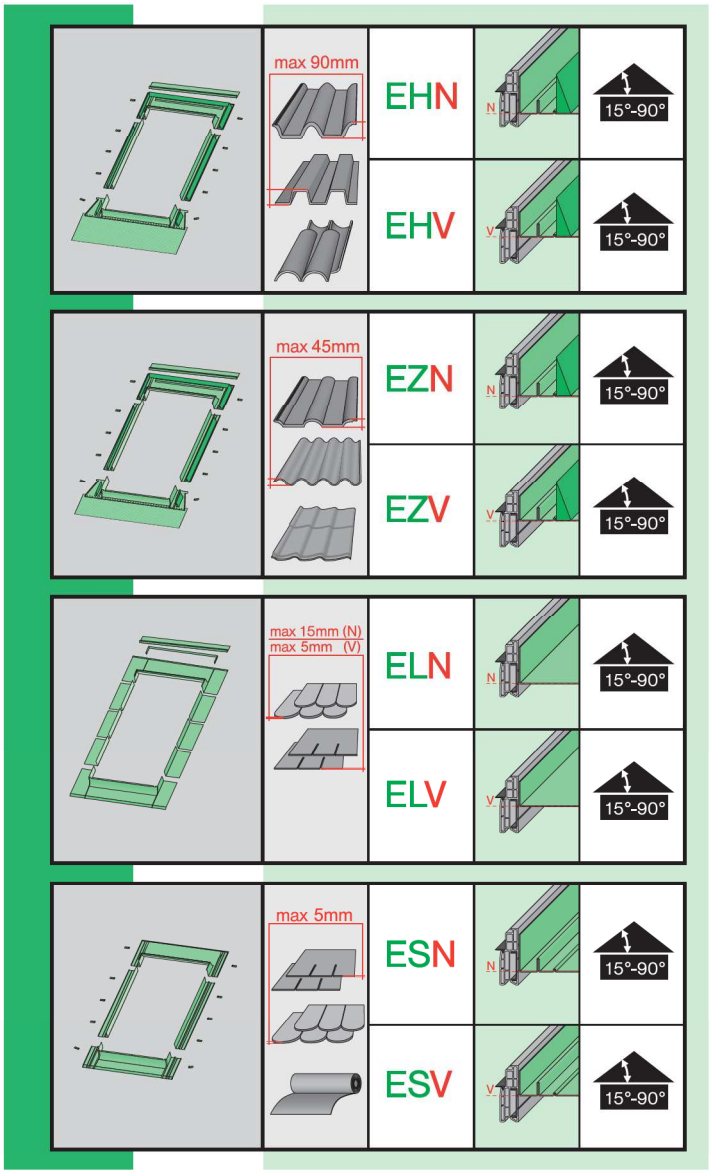

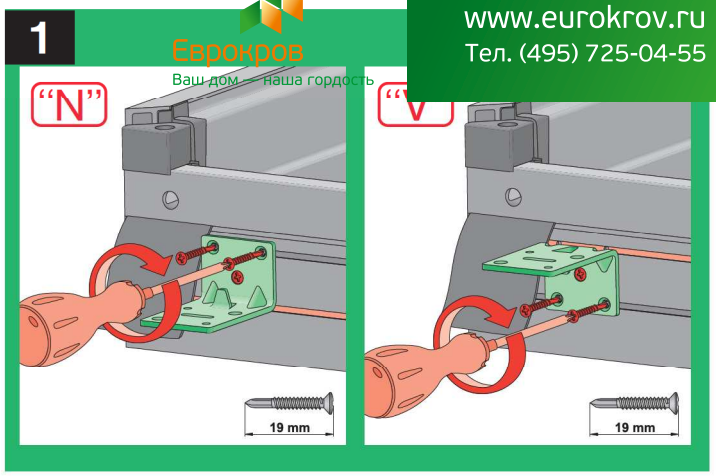

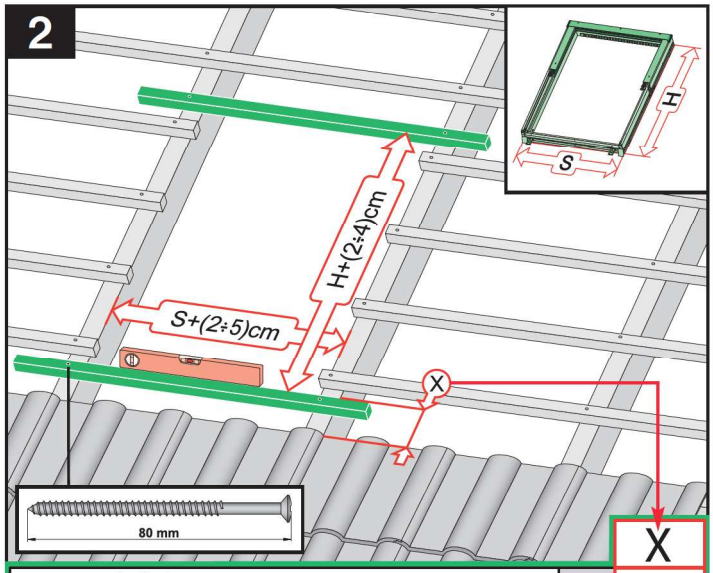

		X
max 90mm	EHN EHV	7-10cm 7-10cm
max 45mm	EZN EZV	6-8cm 6-8cm
380-420mm, 12-16mm	EGV	4cm
350-420mm, 12-16mm	EPV	6cm
max 5mm (V) max 15mm (N)	ELN ELV	0-2cm 0-2cm
	EEN EEV	0-2cm 0-2cm

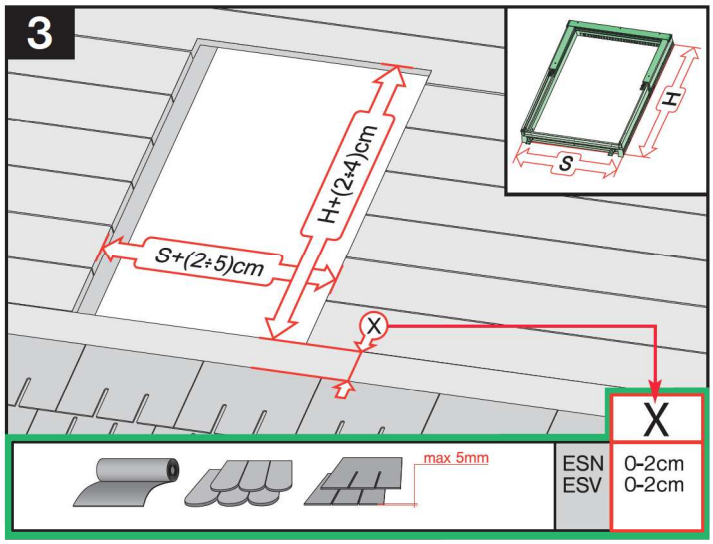

		X
	ESN ESV	0-2cm 0-2cm

Еврокров
Ваш дом — наша гордость
www.eurokrov.ru
Тел. (495) 725-04-55

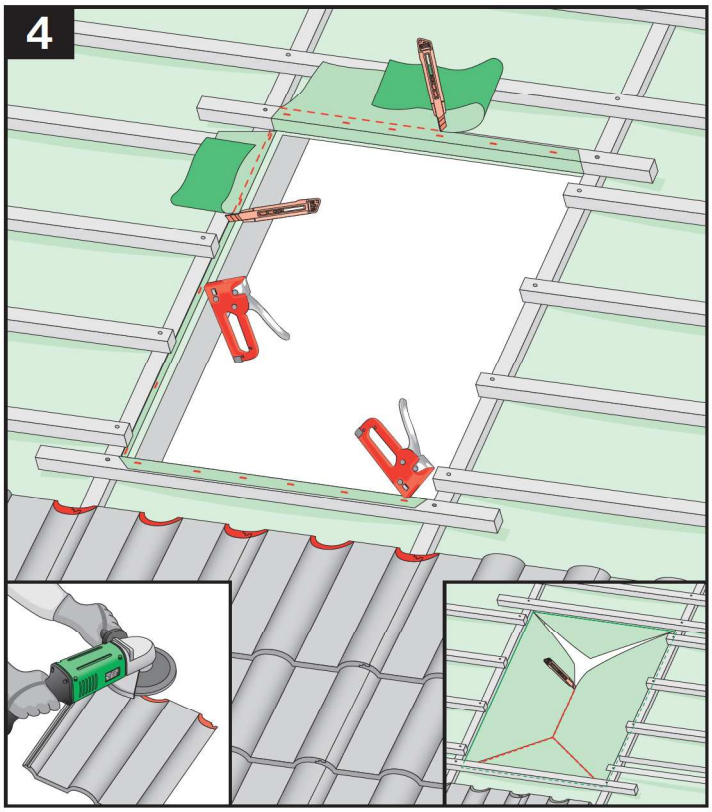

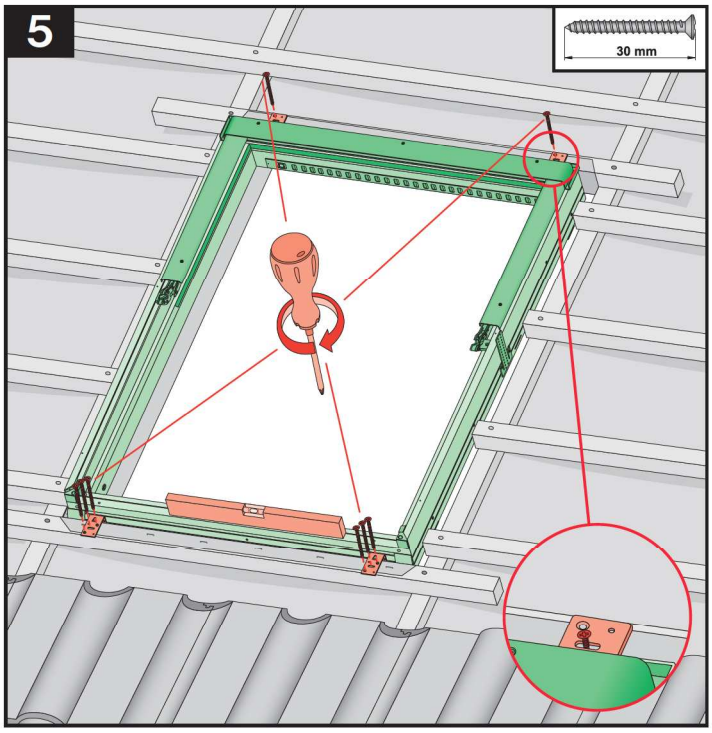

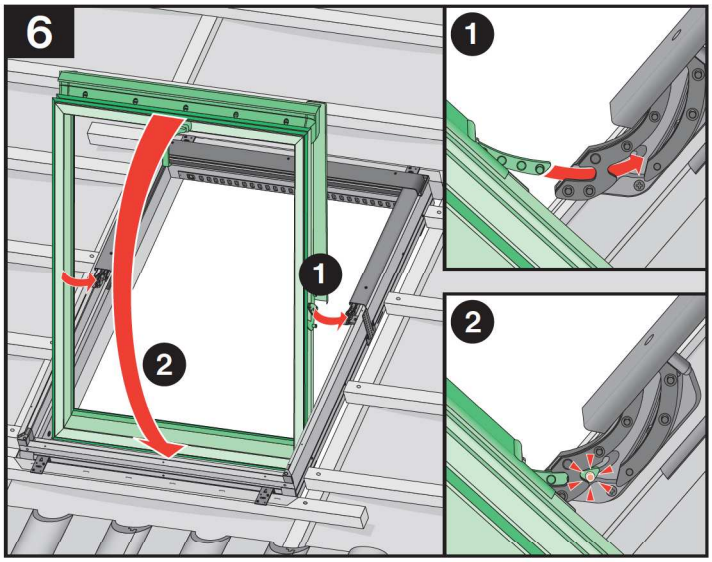

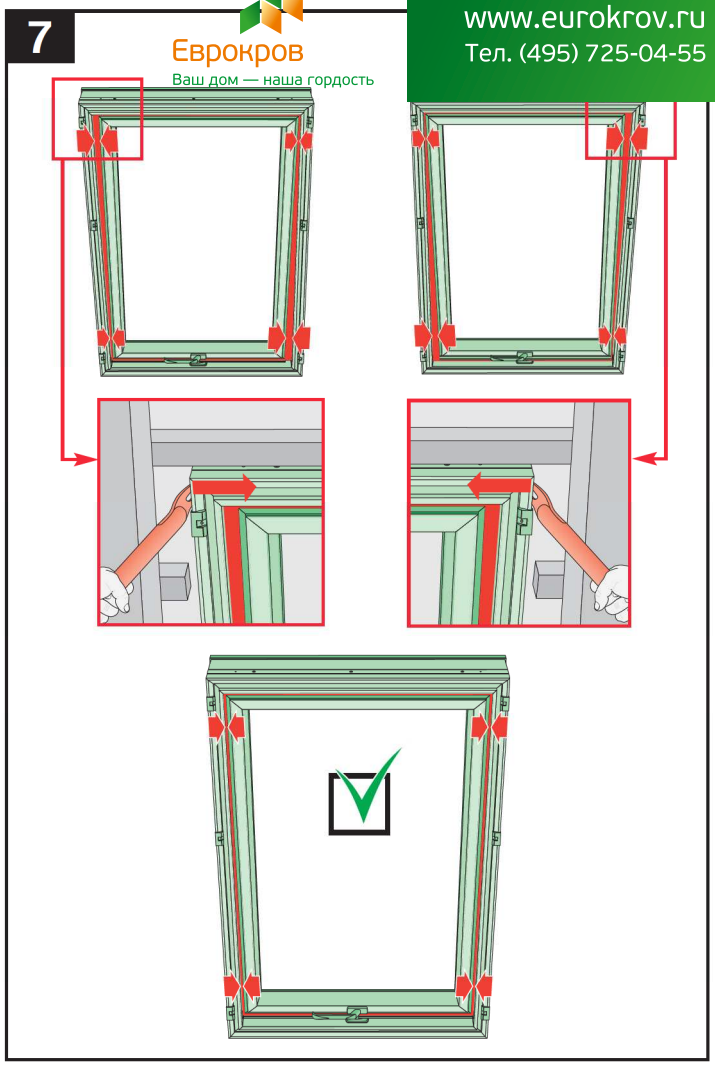

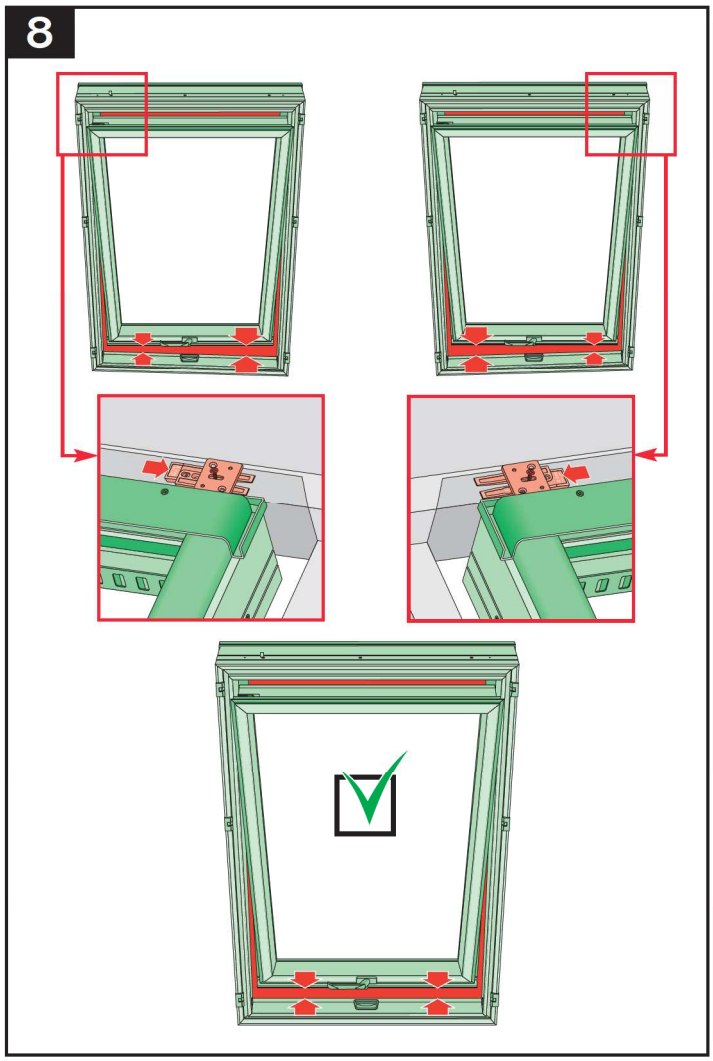

Еврокров
Ваш дом — наша гордость
www.eurokrov.ru
Тел. (495) 725-04-55

9

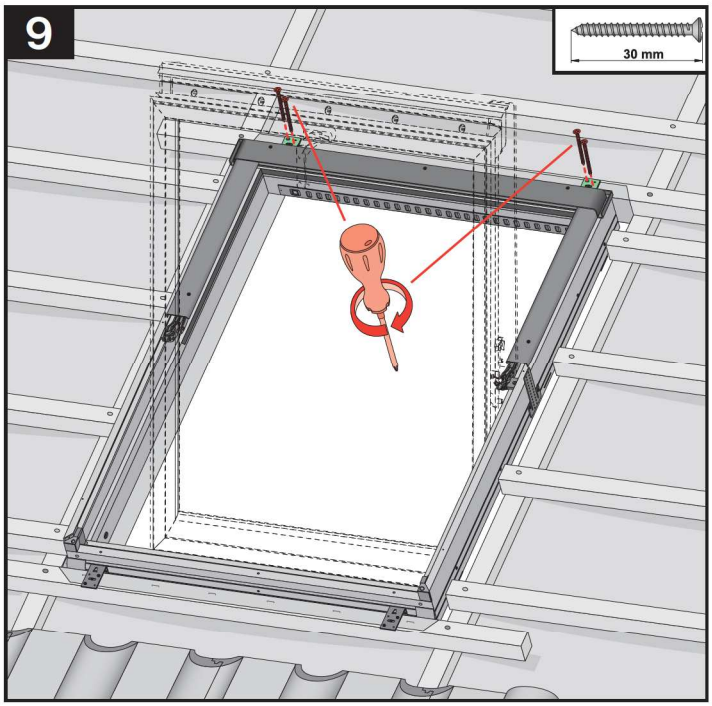

10

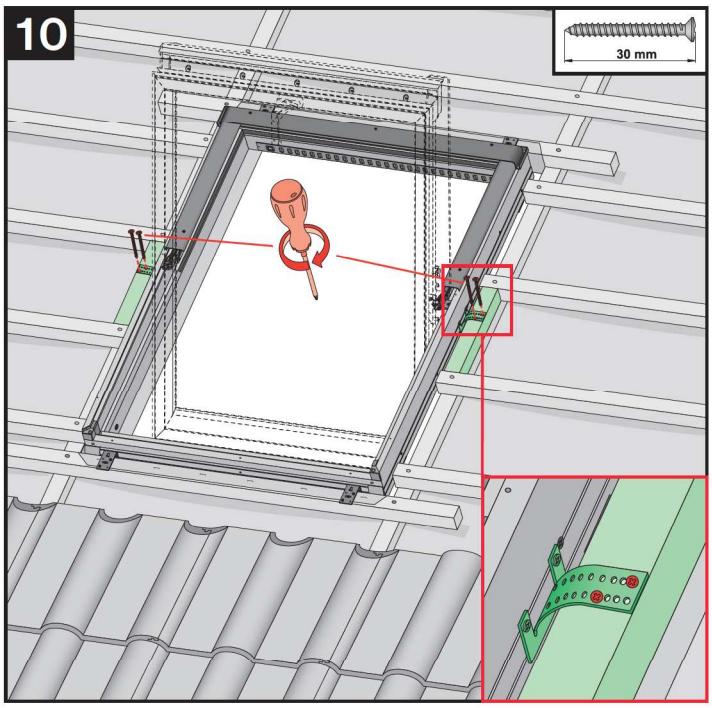

11

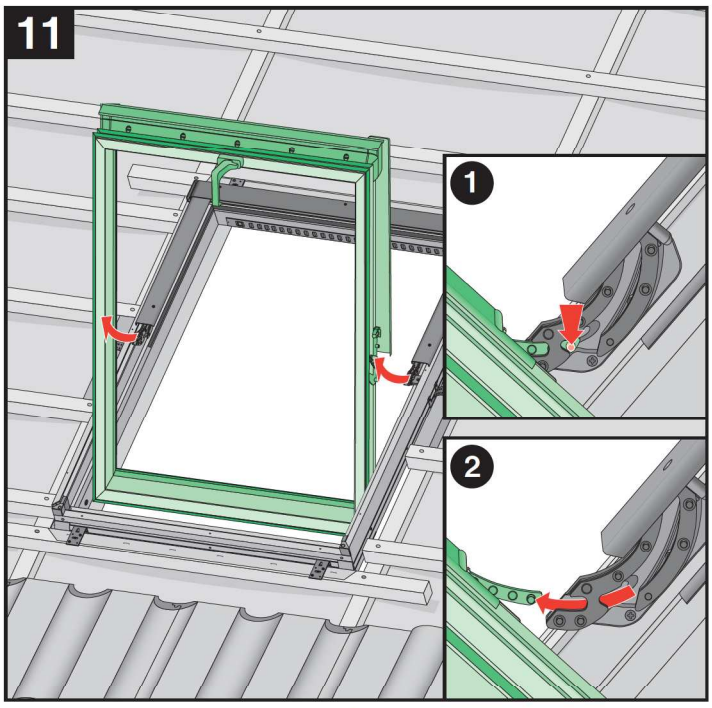

12

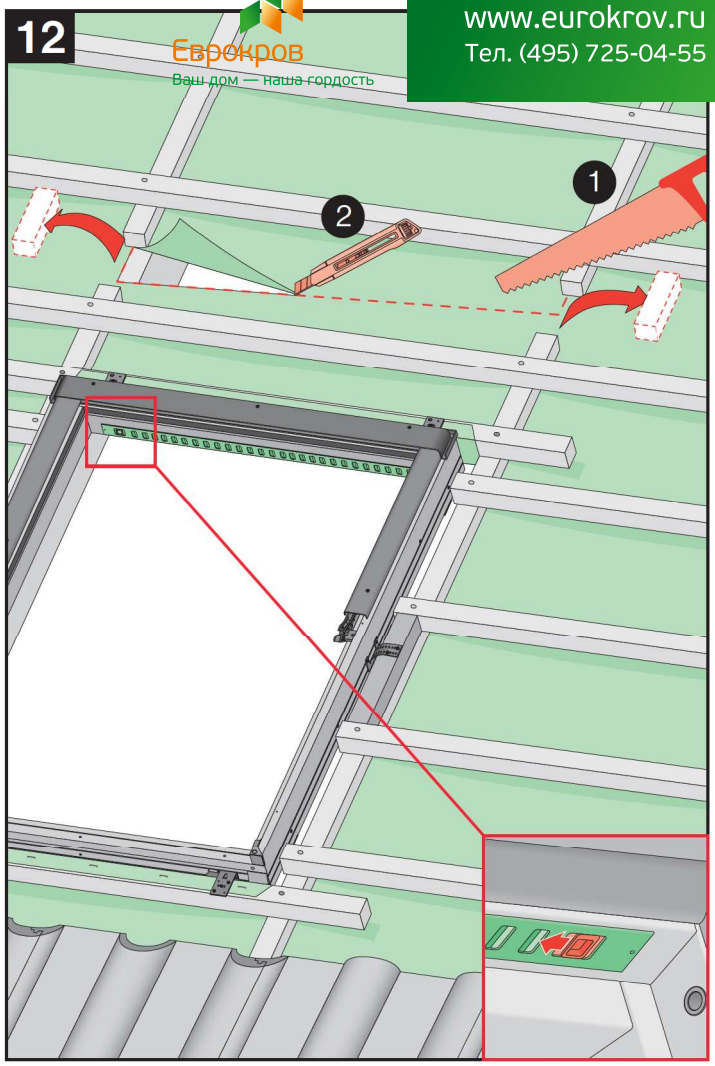

13

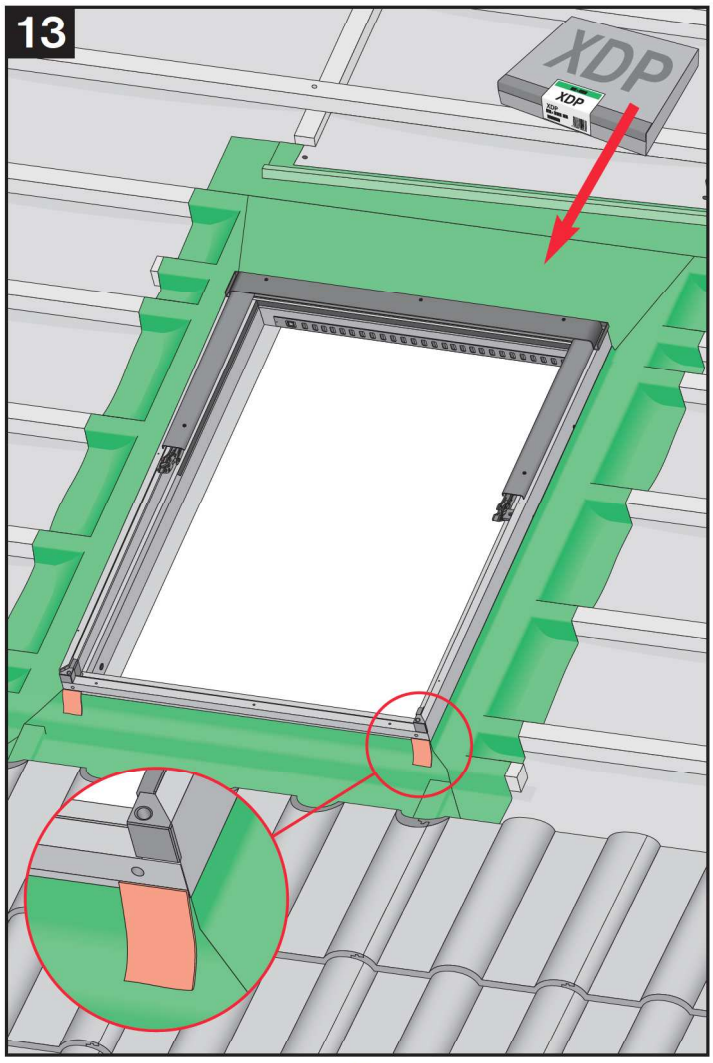

Еврокров
Ваш дом — наша гордость
www.eurokrov.ru
Тел. (495) 725-04-55

14

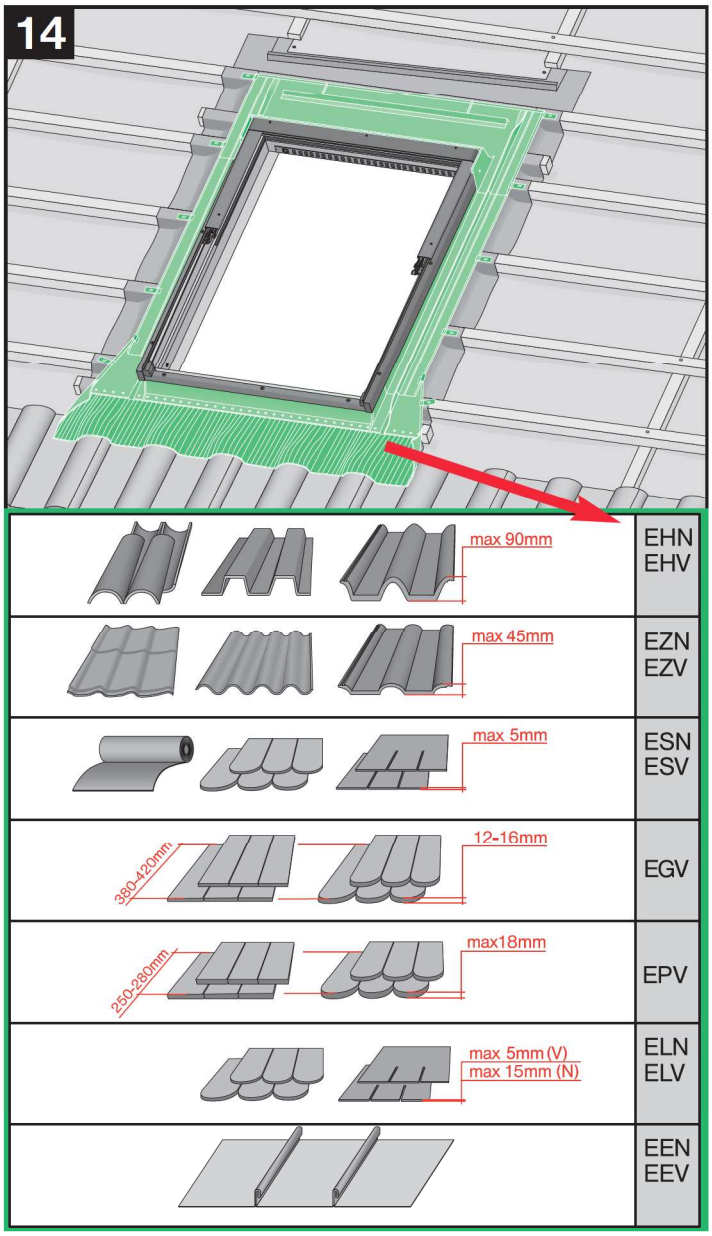

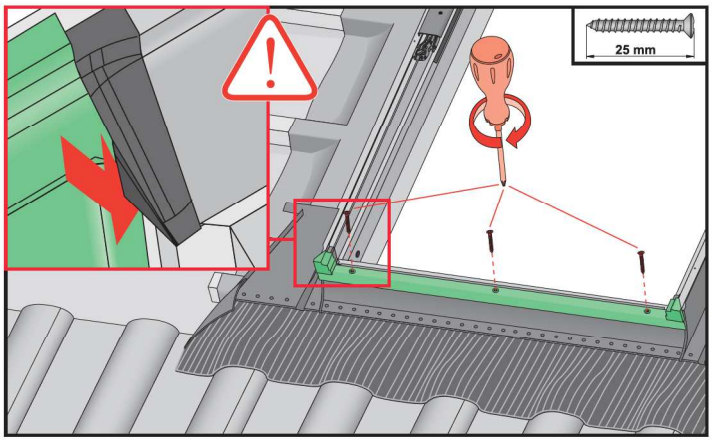

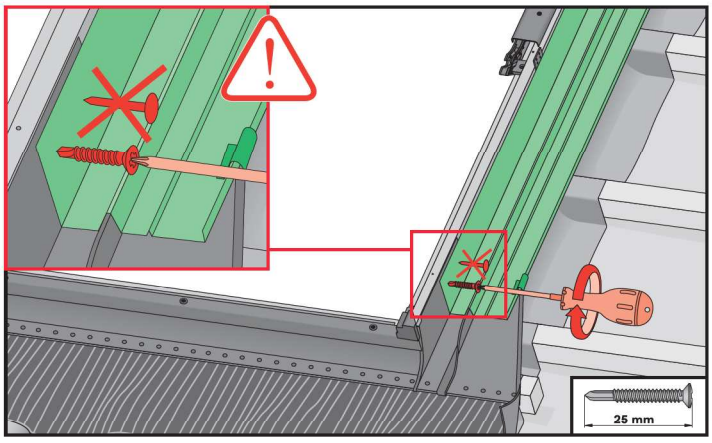

15

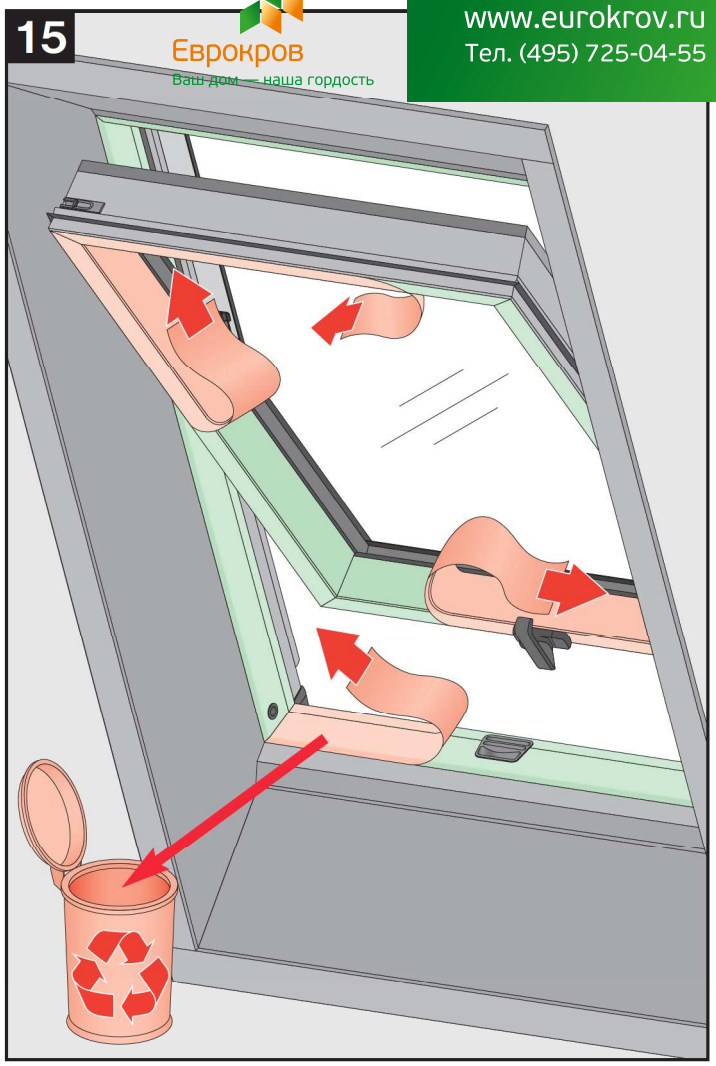

Instrukcja montażu wyłazu **WG**

Еврокров
Ваш дом — наша гордость
www.eurokrov.ru
Тел. (495) 725-04-55

1

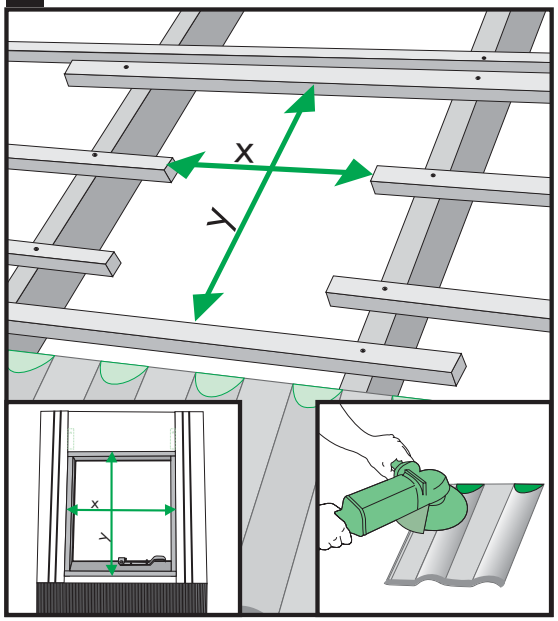

2

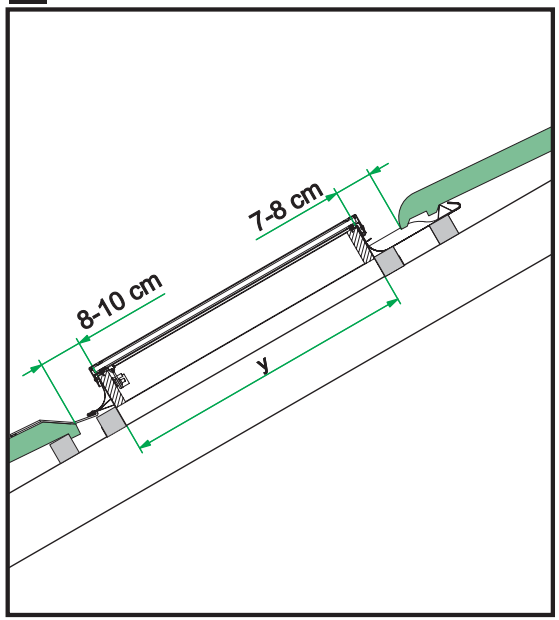

3

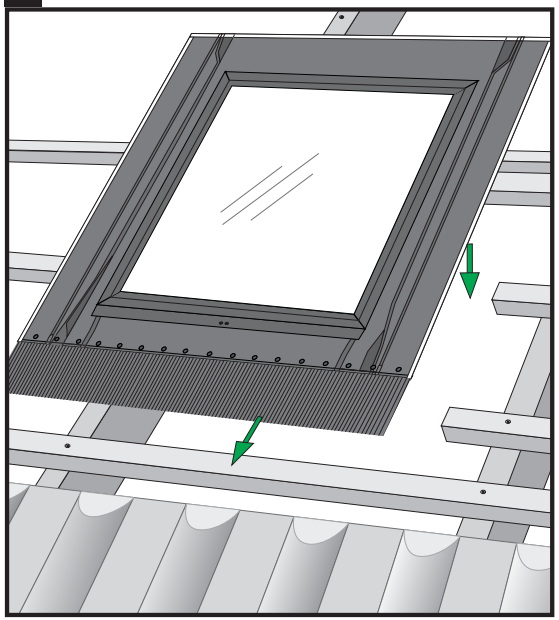

4

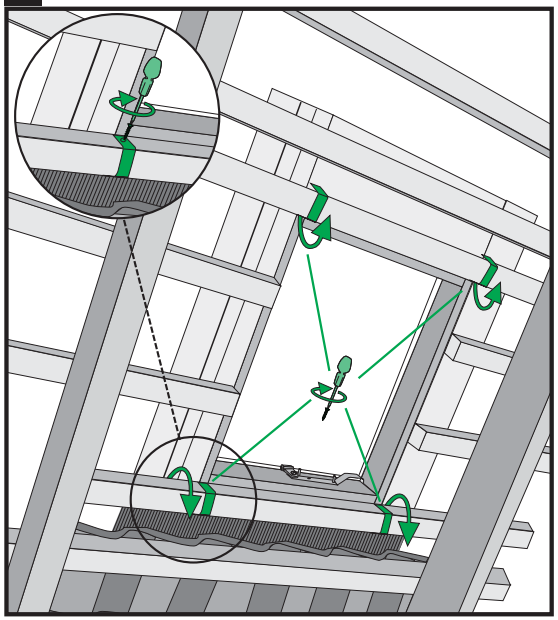

5

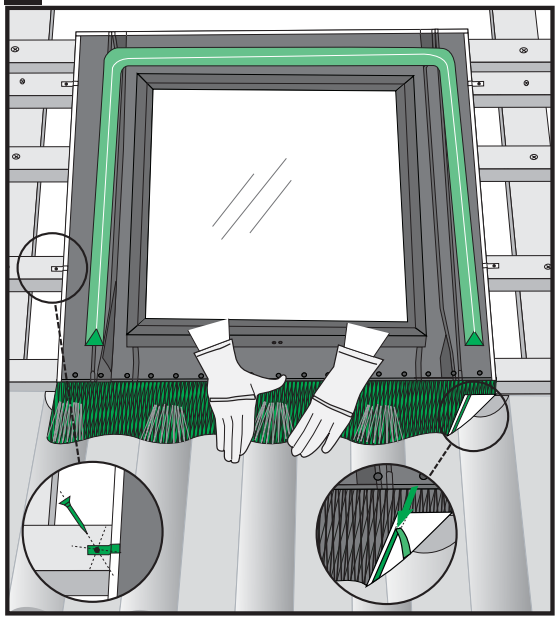

6

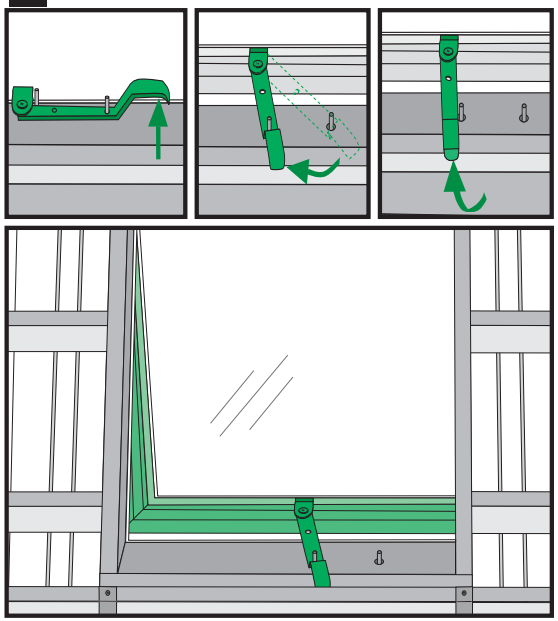

Еврокров
Ваш дом — наша гордость
www.eurokrov.ru
Тел. (495) 725-04-55

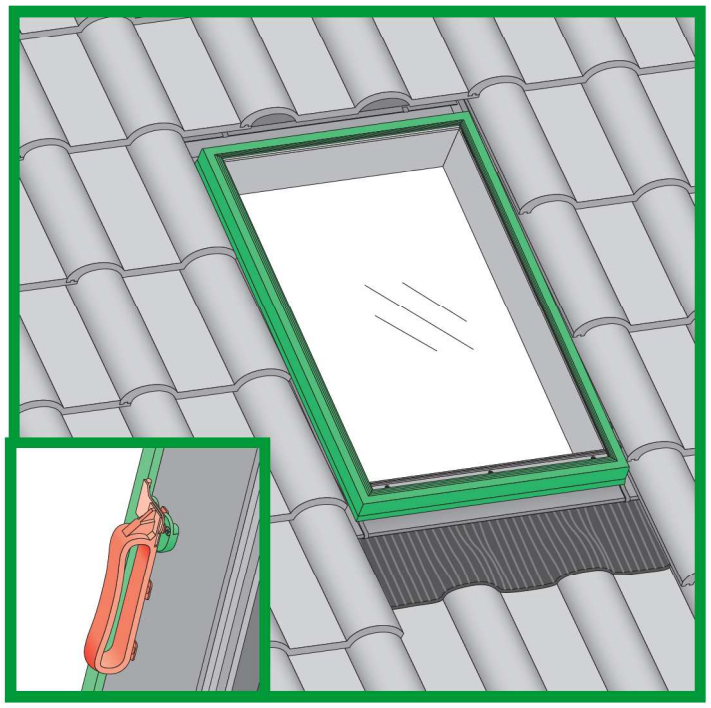

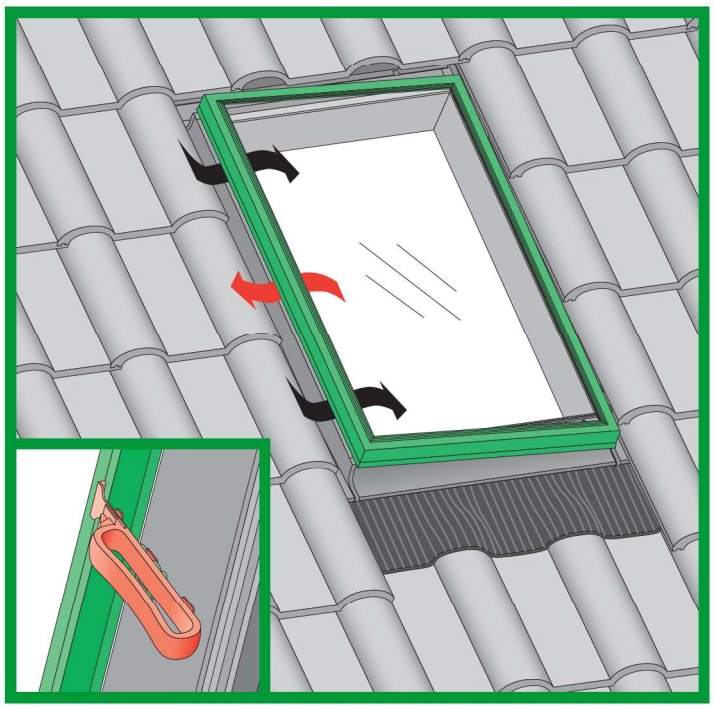

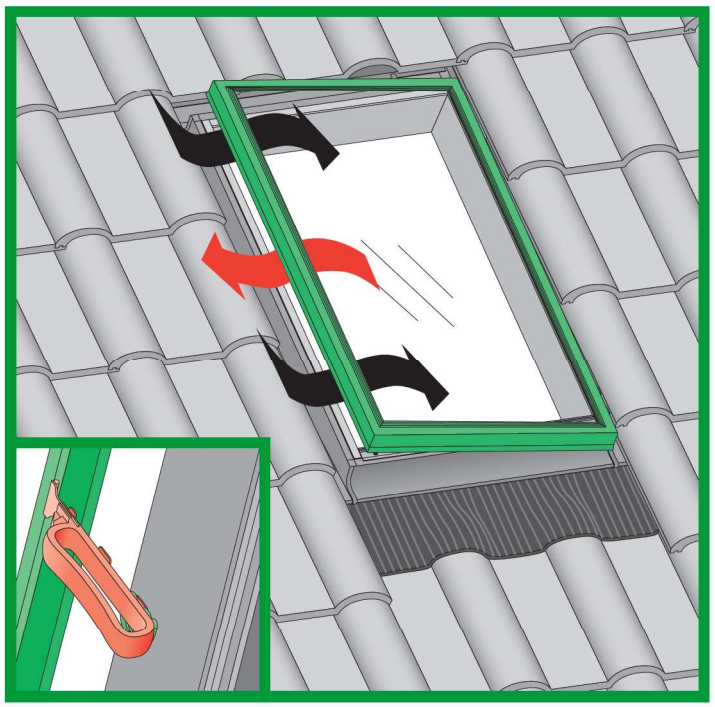

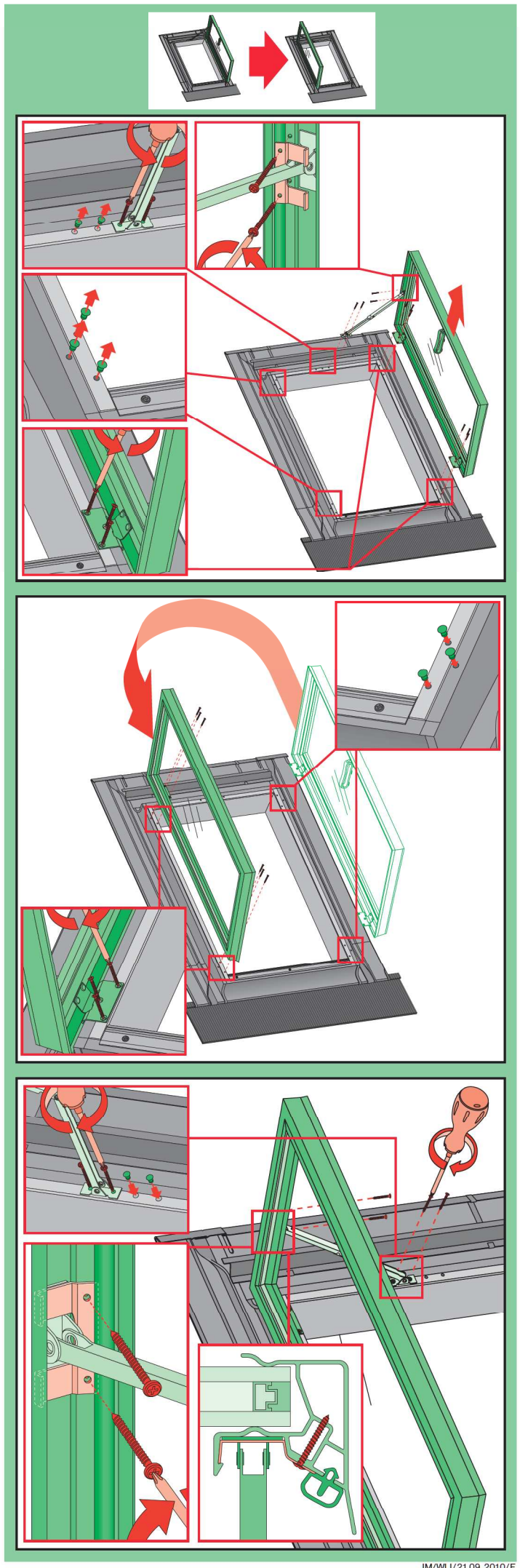

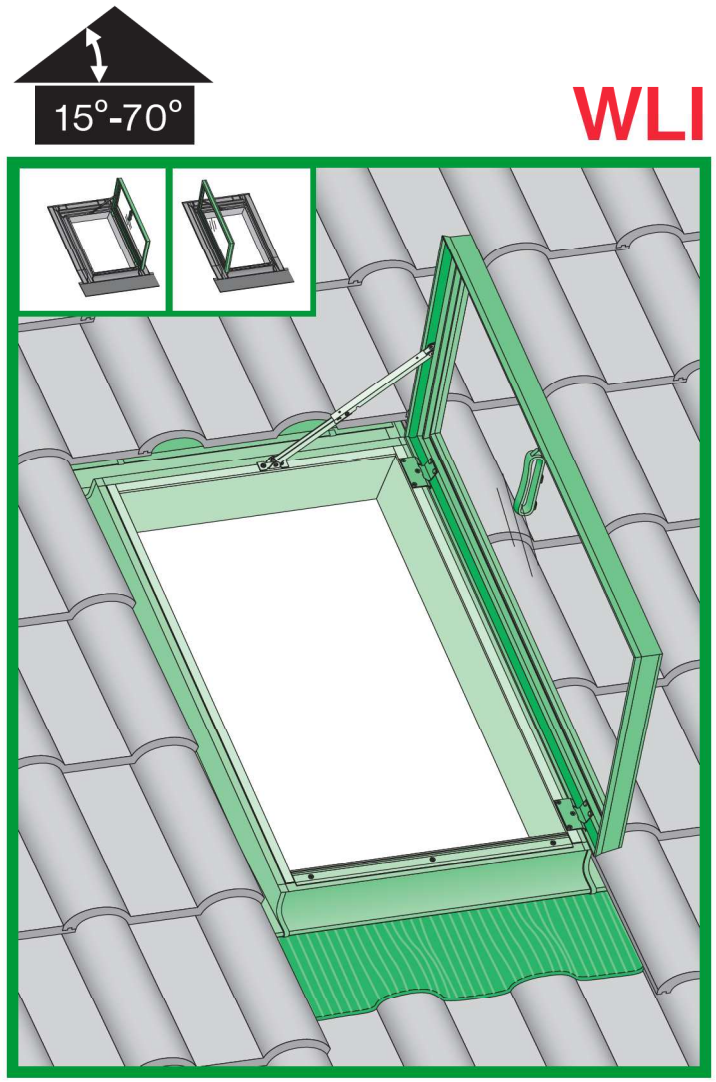

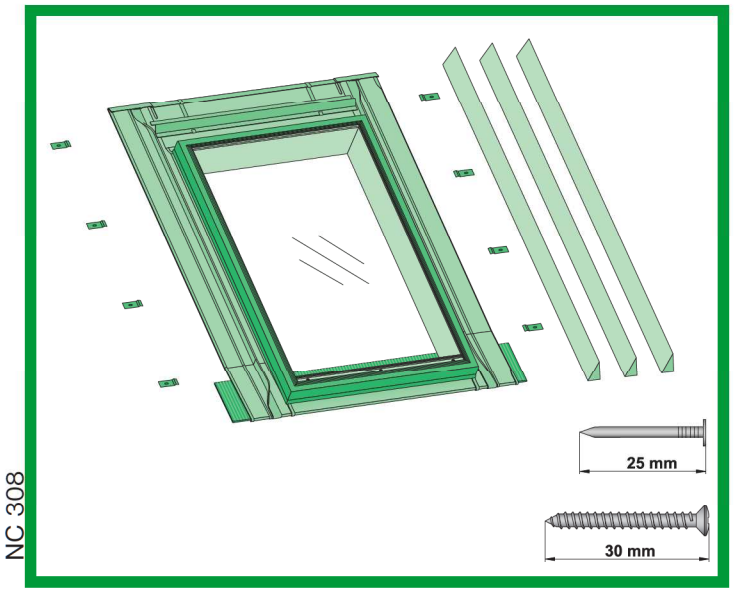

NC 308

FAKRO PP Sp. z o.o.
ul. Węgierska 144a
33-300 Nowy Sącz
Produkt: Wyłazy Dachowe WLI (dachowe klapy wyłazowe WLI)
Aprobata techniczna: AT-15-7512/2007
ITB oddz. Wielkopolski
Krajowa Deklaracja Zgodności
nr 19/7512/07 z 20.12.2007r.

IM/WLI/21.09.2010/F

Еврокров
Ваш дом — наша гордость
www.eurokrov.ru
Тел. (495) 725-04-55

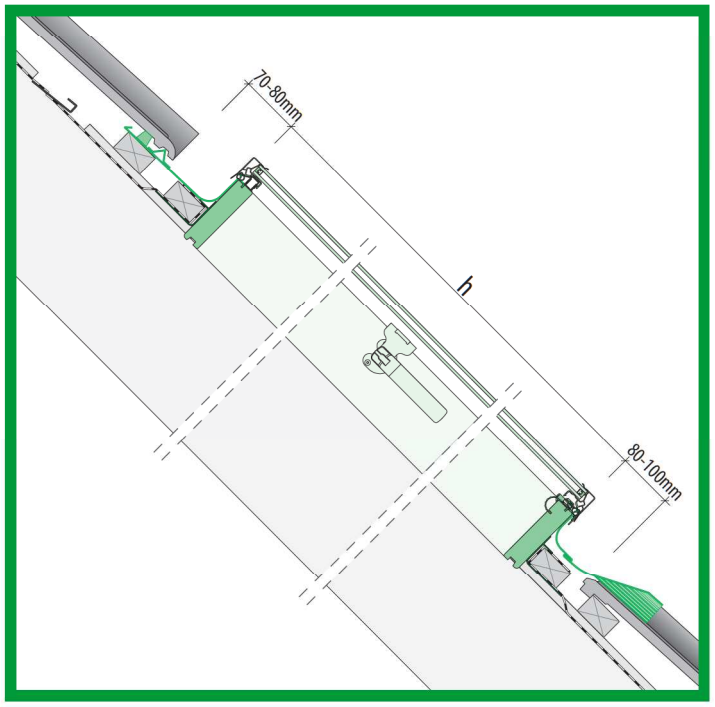

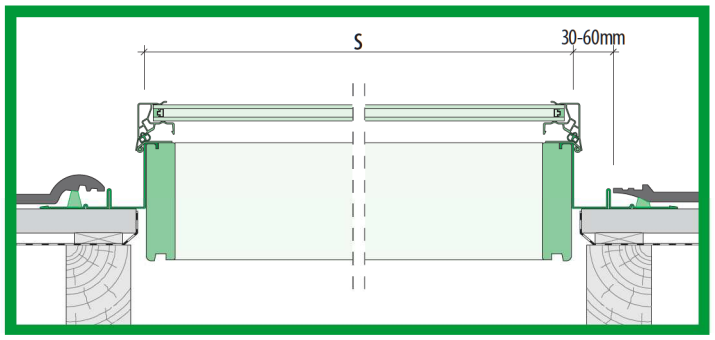

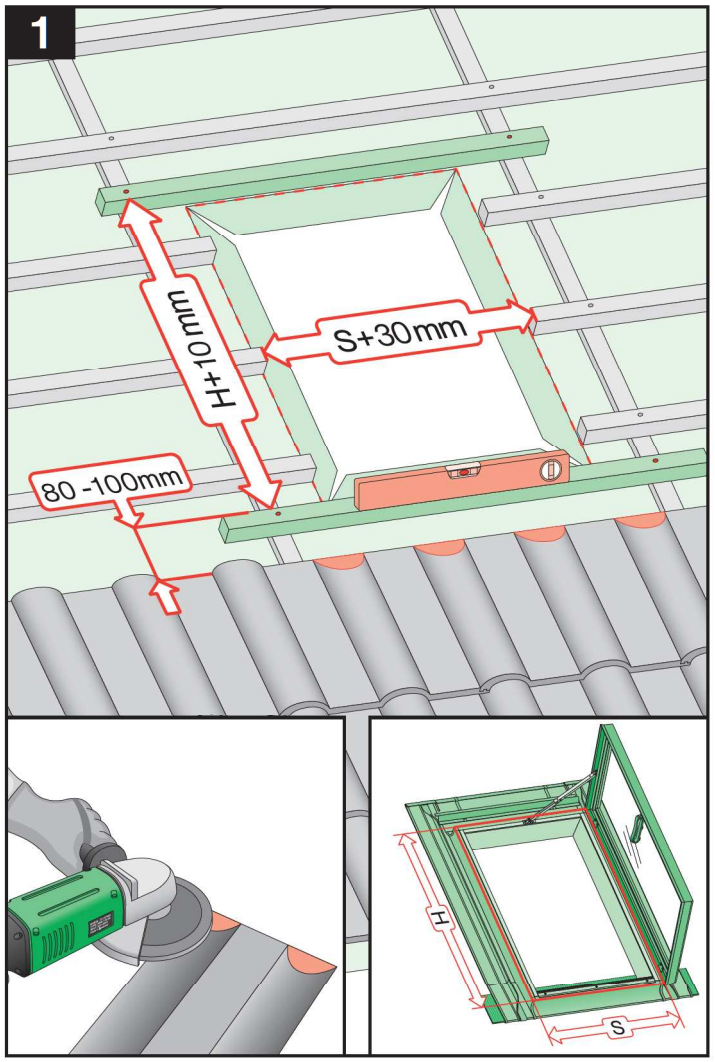

2

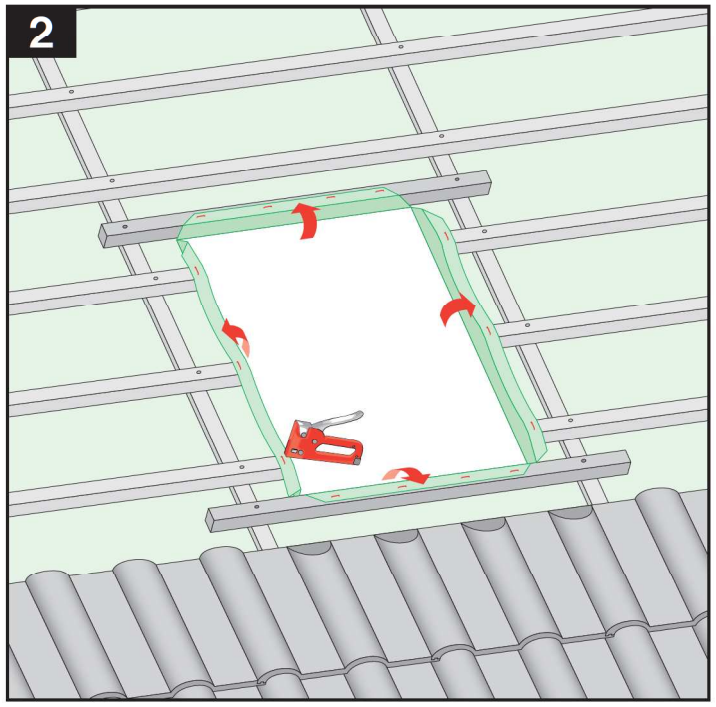

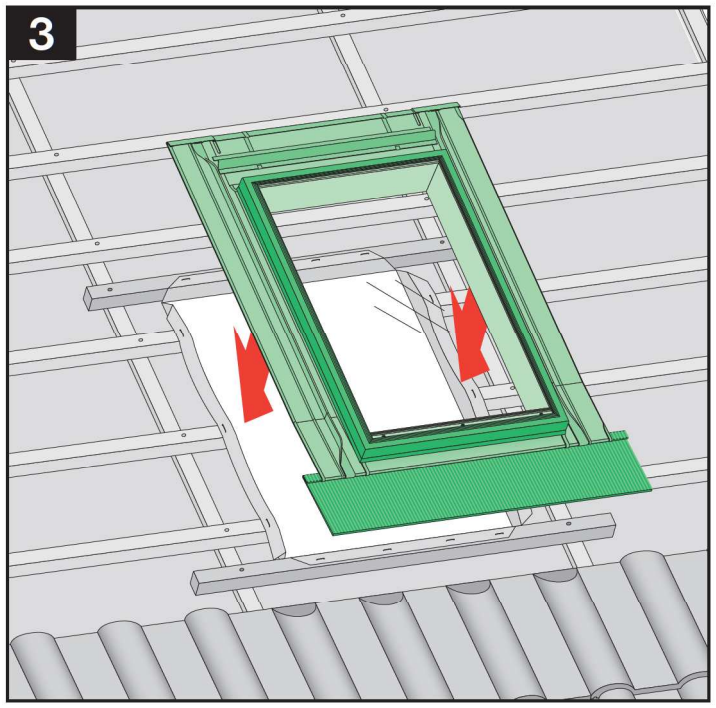

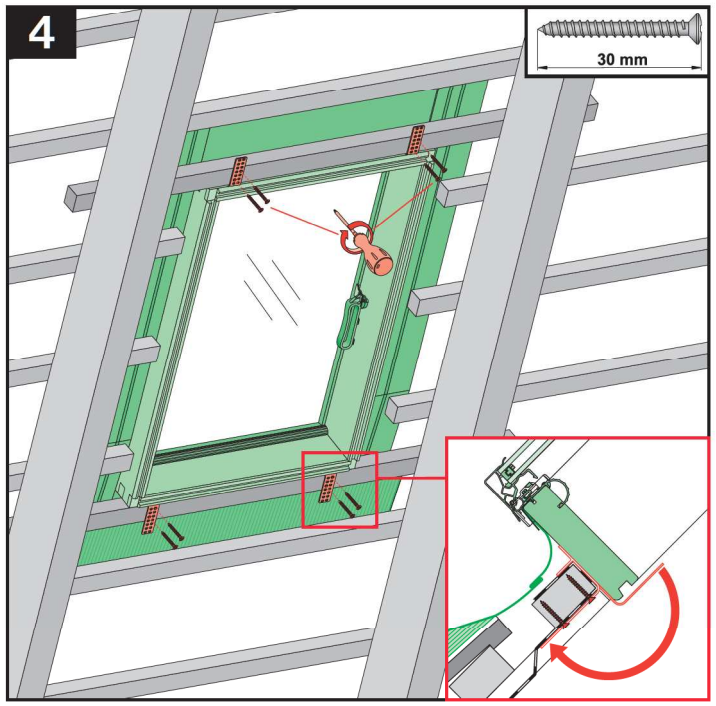

3

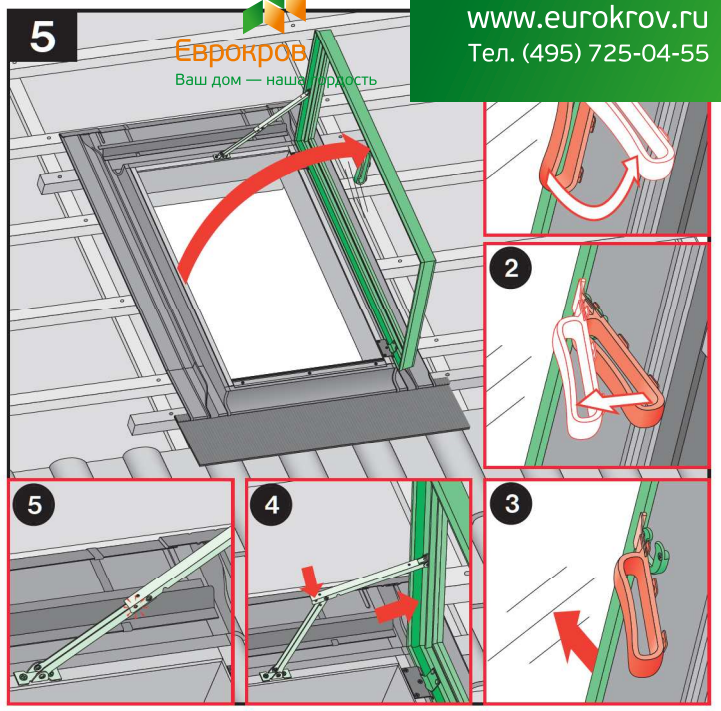

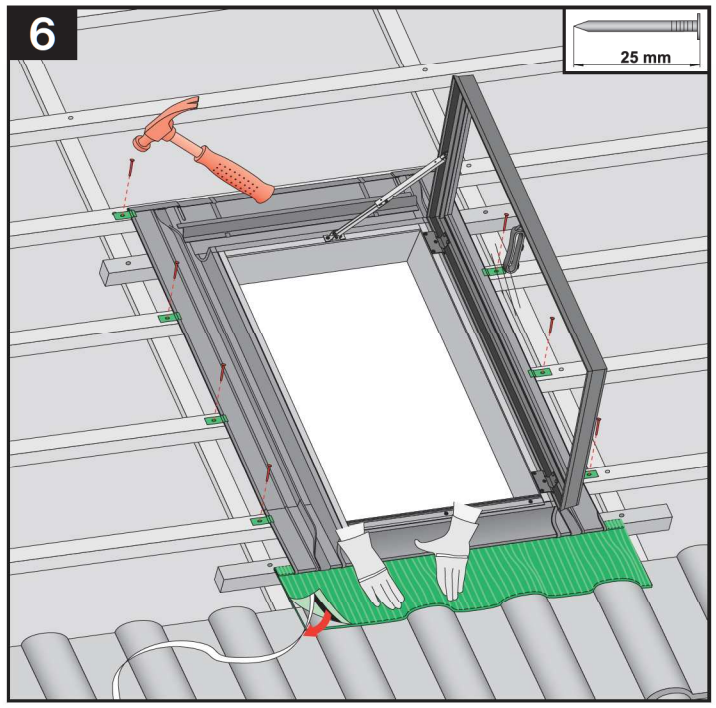

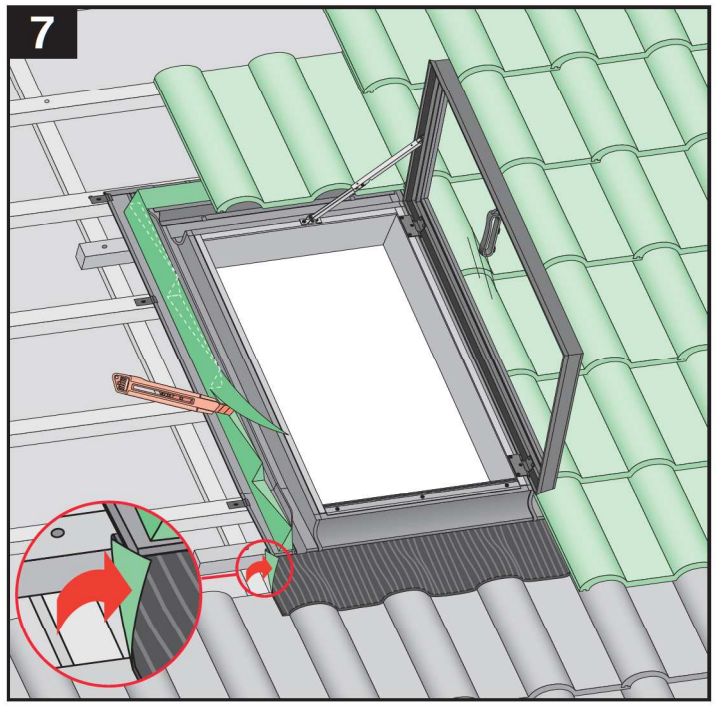

4

Еврокров
Ваш дом — наша гордость
www.eurokrov.ru
Тел. (495) 725-04-55

CE	FAKRO PP Sp. z o.o. ul. Węgierska 144a 33-300 Nowy Sącz Polska *(Poland/Polen/Polsko)*	Rok wprowadzenia Year of issue Einführungsjahr Rok zavedení Rok zavedenia 08

EN 14351-1:2006

PL: Wyłaz dachowy typu **WS..** (WSS, WSZ, WSH) przeznaczony do zastosowania w lokalizacjach domowych i handlowych (na poddaszach nieużytkowych i nieogrzewanych).
GB: **WS..** *(WSS, WSZ, WSH) roof access window intended to be used in domestic and commercial locations (in non-habitable loft spaces).*
D: Ausstiegsfenster Typ **WS..** *(WSS, WSZ, WSH) mit Eindeckrahmen für die Anwendung im Wohnungsbau (in ungeheizten Räumen).*
CZ: Střešní výlez typ **WS..** *(WSS, WSZ, WSH) určen pro použití do nezateplených obytných a obchodních staveb.*
SK: Strešné okno typ **WS..** *(WSS, WSZ, WSH) určené do zabudovania v bytových a priemyselných stavbách (v podkroviach neobývaných a nevyhrievaných).*

	WS.. (54x75 cm)	**WS.. (86x86 cm)**
PL: Odporność na obciążenie wiatrem *GB: Resistance to wind load* *D: Widerstandsfähigkeit gegen Windlast* *CZ: Odolnost proti zatížení větrem* *SK: Odolnosť proti zaťaženiu vetrom*	Klasa 2C *(Class 2C)* *(Klasse 2C)* *(Třída 2C)* *(Trieda 2C)*	Klasa 2C *(Class 2C)* *(Klasse 2C)* *(Třída 2C)* *(Trieda 2C)*
PL: Odporność na obciążenie śniegiem *GB: Resistance to snow load* *D: Widerstandsfähigkeit gegen Schneelast* *CZ: Odolnost proti zatížení sněhem* *SK: Odolnosť proti zaťaženiu snehom*	npd(*)	npd(*)
PL: Reakcja na ogień *GB: Reaction to fire* *D: Brandverhalten* *CZ: Reakce na oheň* *SK: Reakcia na oheň*	npd	npd
PL: Odporność na działanie ognia zewnętrznego *GB: External fire performance* *D:Schutz gegen Brand von außen* *CZ: Odolnost proti vnějšímu požáru* *SK: Odolnosť proti vokajšiemu ohňu*	npd	npd
PL: Wodoszczelność – Nieosłonięte (A) *GB: Watertightness – Non-shielded (A)* *D: Schlagregendichtheit – Ungeschützt (A)* *CZ: Vodotěsnost - nestíněne (metoda A)* *SK: Vodotesnosť (metóda A)*	E1050	E1050
PL: Odporność na uderzenie [mm] *GB: Impact resistance [mm]* *D: Stoßfestigkeit [mm]* *CZ: Odolnost proti nárazu (mm)* *SK: Odolnosť proti úderom [mm]*	npd	npd
PL: Nośność urządzeń zabezpieczających *GB: Load-bearing capacity of safety device* *D: Tragfähigkeit von Sicherheitsvorkehrung* *CZ: Únosnost bezpečnostních zařízení* *SK: Nosnosť zabezpečujúcich prvkov*	npd	npd
PL: Właściwości akustyczne *GB: Acoustic performance* *D: Schallschutz* [dB] *CZ: Akustické vlastnosti* *SK: Akustické vlastnosti*	npd	npd
PL: Przenikalność cieplna okna *GB: Thermal transmittance* *D: Wärmedurchgangskoeffizient* U_w[W/m²K] *CZ: Součinitel prostupnost okna* *SK: Tepelný prestup okna*	npd	npd
PL: Właściwości związane z promieniowaniem. Współczynnik promieniowania słonecznego *GB: Radiadion properties - Solar factor* *D: Strahlungseigenschaften - Gesamtenergiedurchlassgrad* *CZ: Radiační vlastnosti - solární faktor* *SK: Vlastnosti súvisiace so žiarením . Koeficient slnečného pôsobenia* g	npd	npd
PL: Właściwości związane z promieniowaniem. Przenikalność światła *GB: Radiation properties – Light transmittance* *D: Strahlungseigenschaften – Lichttransmissionsgrad* *CZ: Radiační vlastnosti – světelný činitel prostupu* *K: Vlastnosti súvisiace so žiarením. Prienik svetla*	npd	npd
PL: Przepuszczalność powietrza *GB: Air permeability* *D: Luftdurchlässigkeit* *CZ: Průvzdušnost* *SK: Prievzdušnosť*	Klasa 1 *(Class 1)* *(Klasse 1)* *(Třída 1)* *(Trieda 1)*	npd
PL: Deklaracja zgodności WE *GB: EC Declaration of conformity* *D: EU-Konformitätserklärung* *CZ: ES Prohlášení shody* *SK: Vyhlásenie zhody EÚ*	E23/14351/08 z 12.05.2008	

(*)npd - osiągi nieokreślone/no performance determined/ keine Leistung festgestellt/ vlastnosti neurčené / vlastnosti neobmedzené

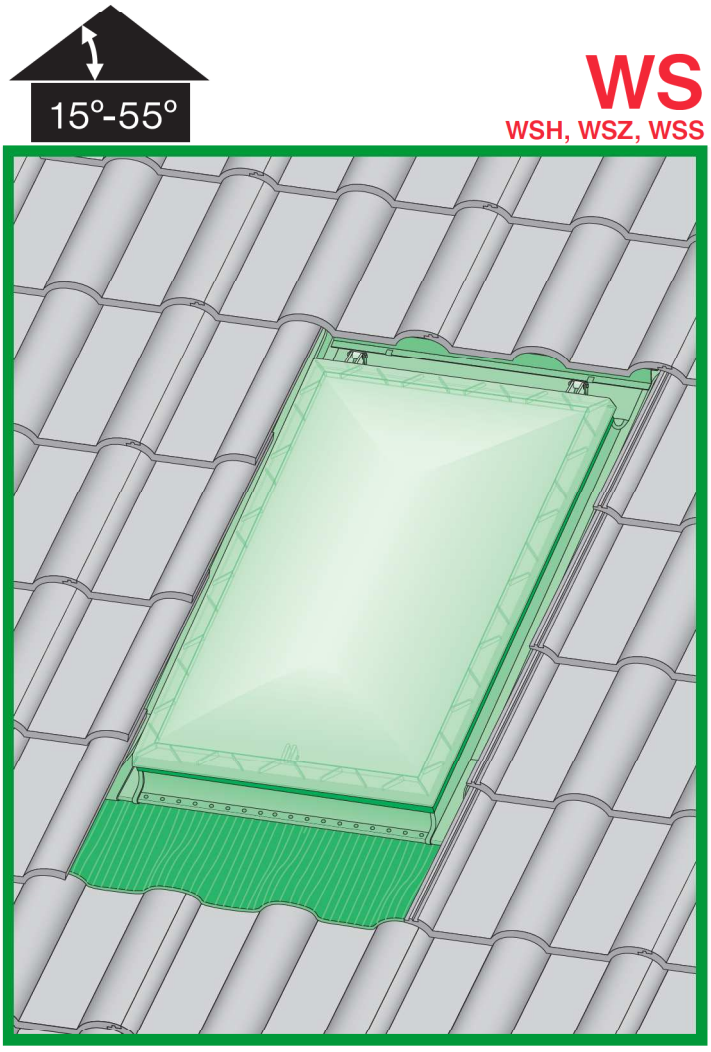

Еврокров
Ваш дом — наша гордость
www.eurokrov.ru
Тел. (495) 725-04-55

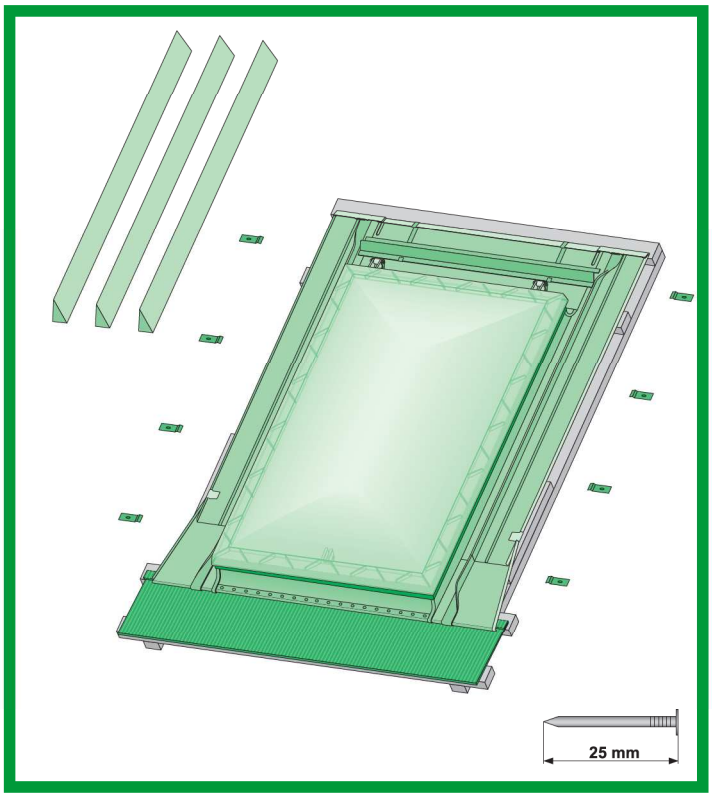

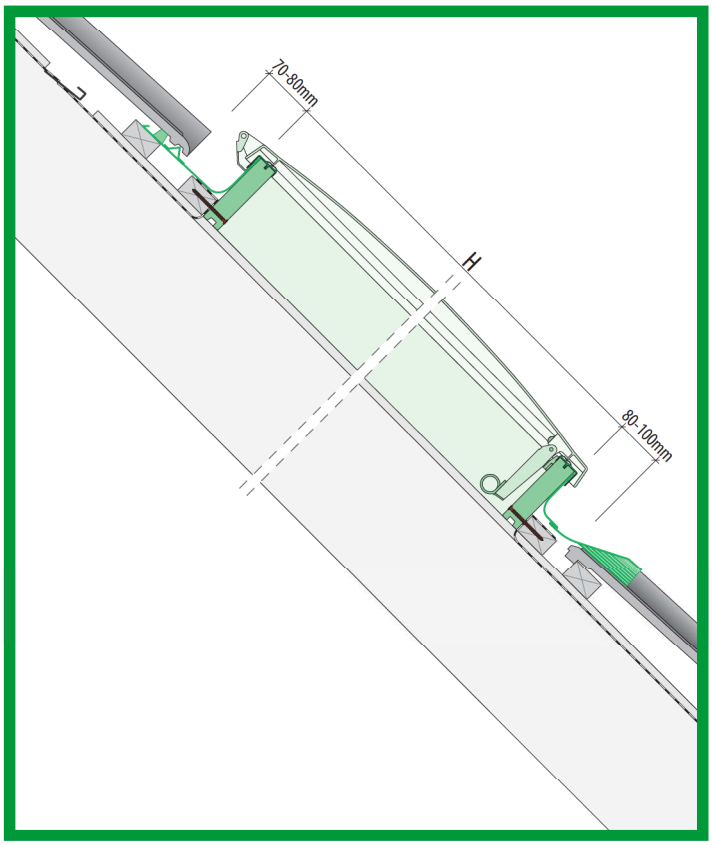

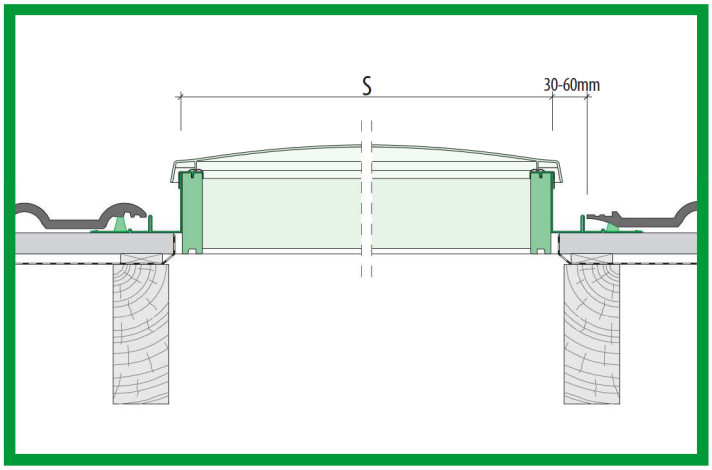

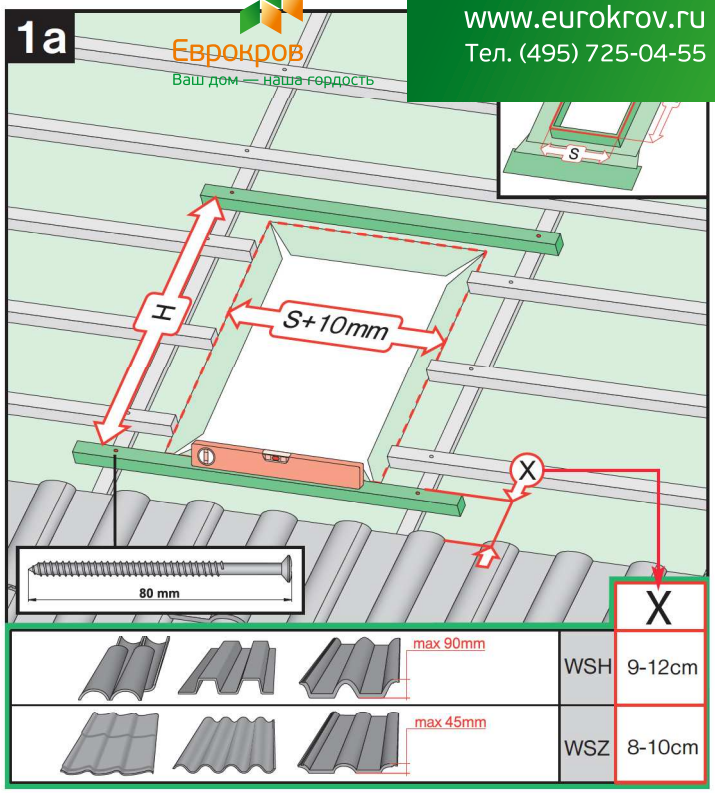

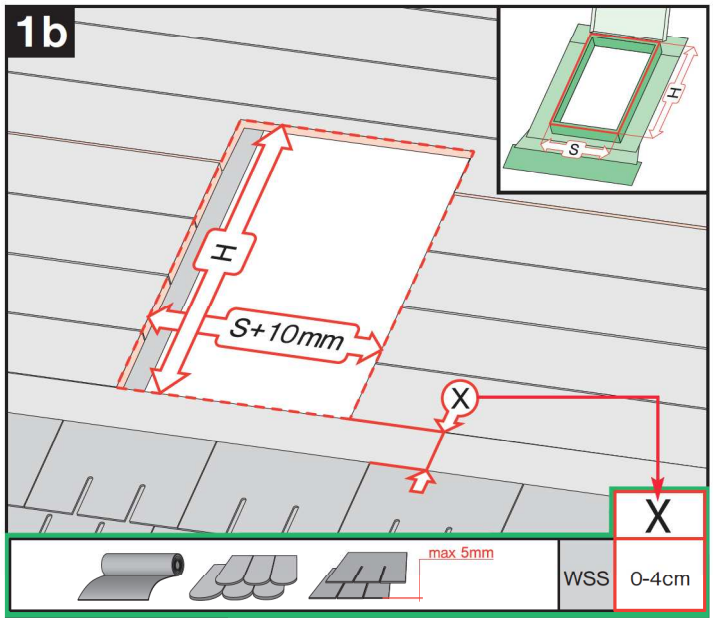

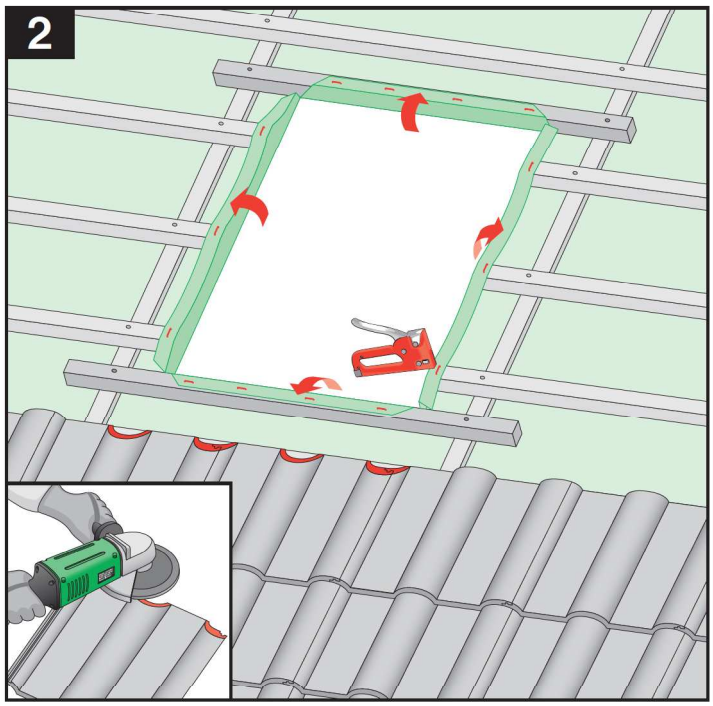

Еврокров
Ваш дом — наша гордость
www.eurokrov.ru
Тел. (495) 725-04-55

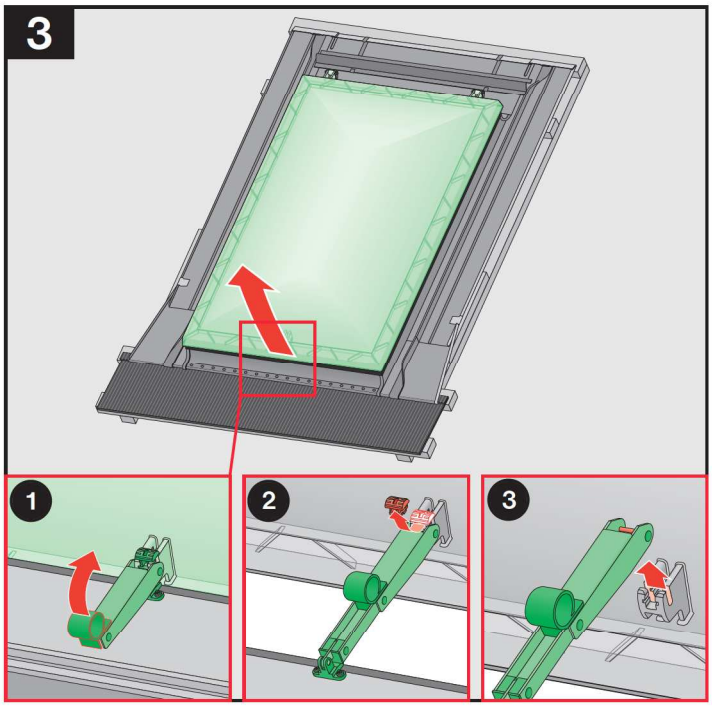

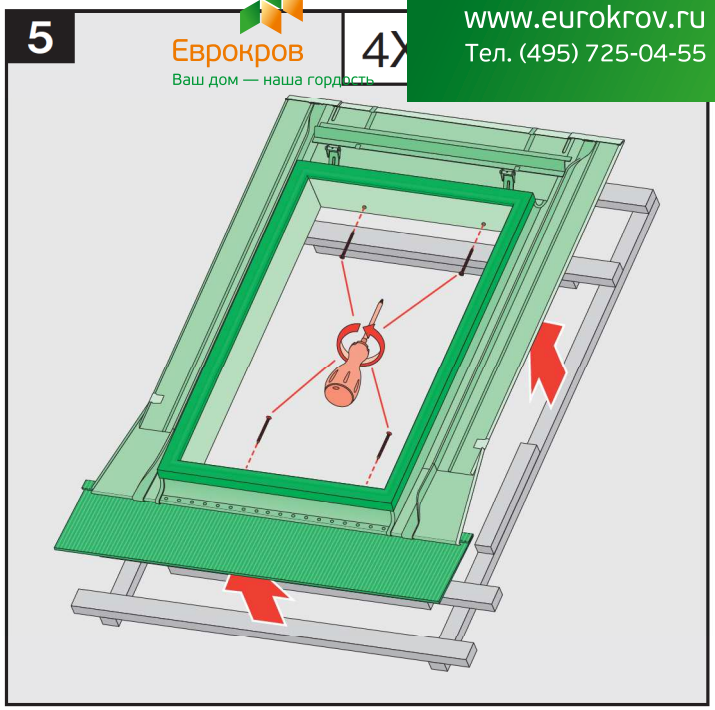

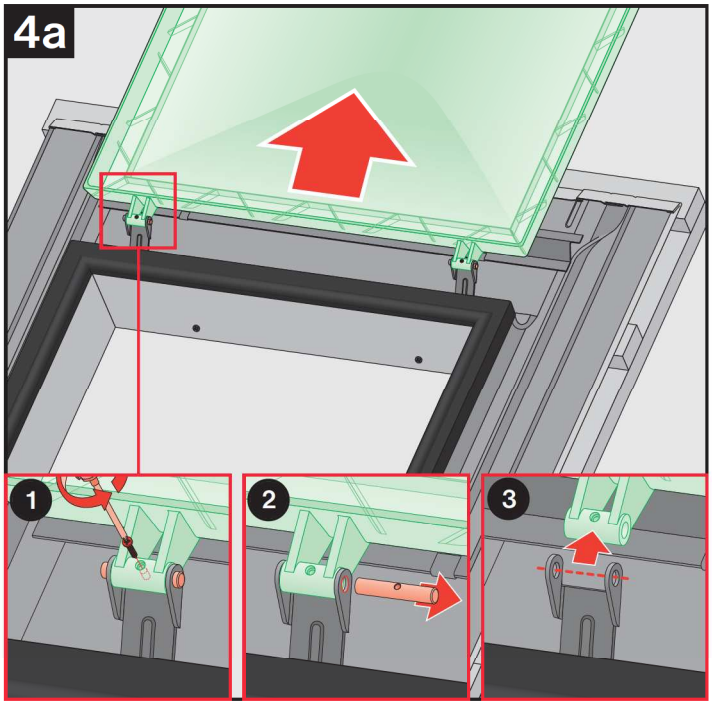

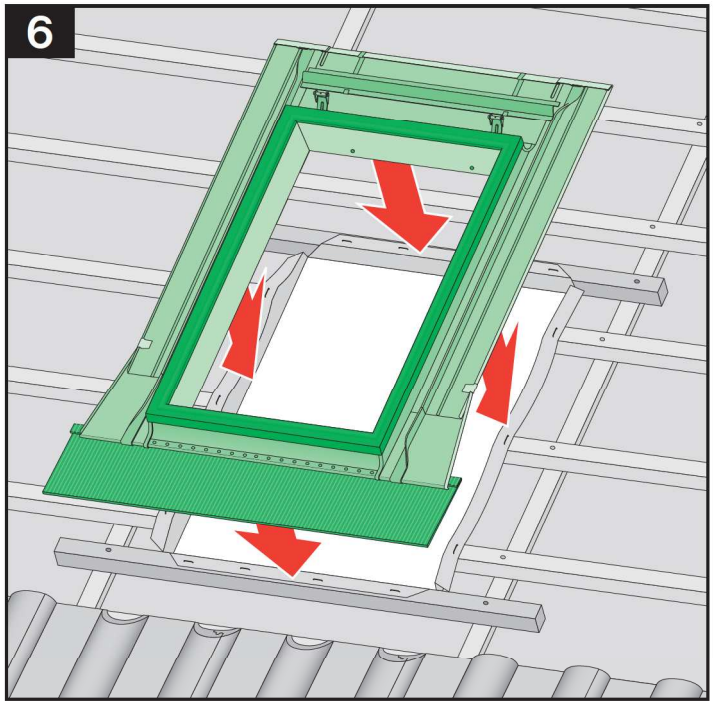

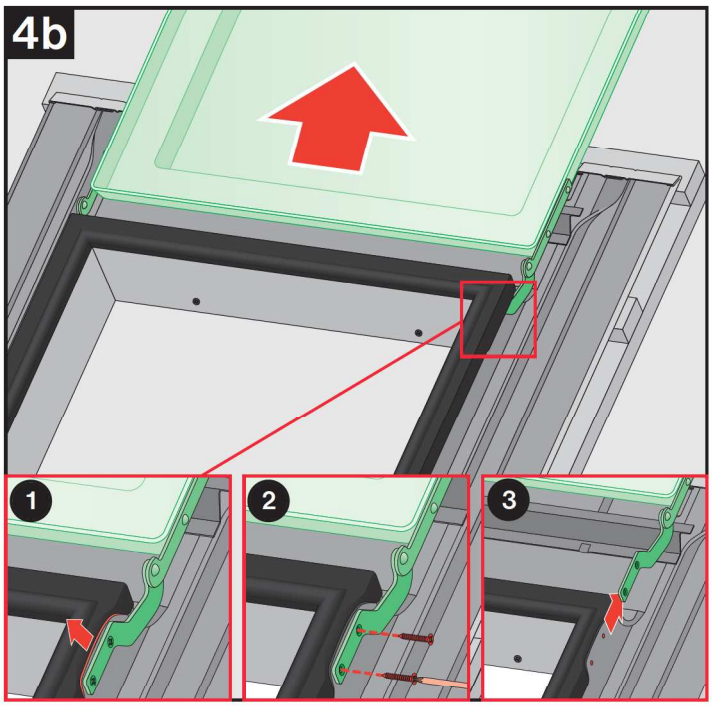

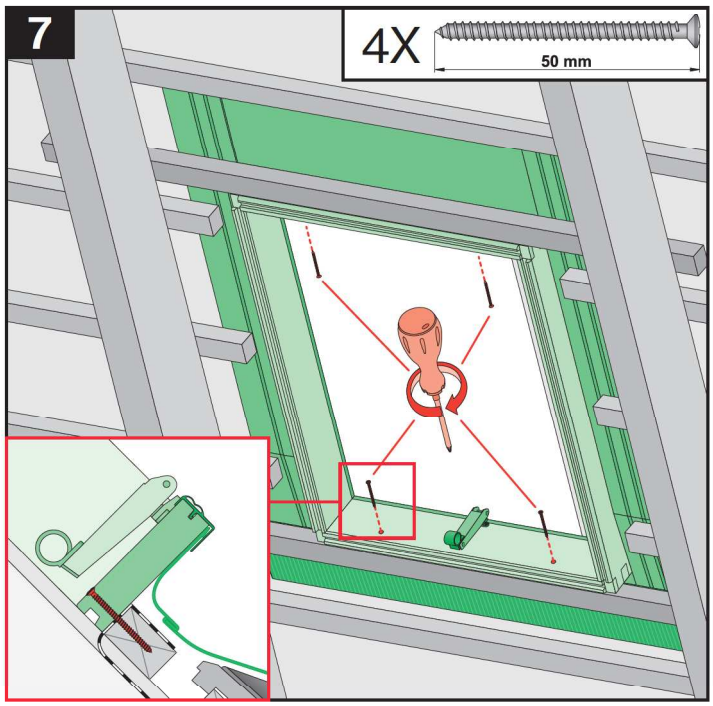

Еврокров
Ваш дом — наша гордость
www.eurokrov.ru
Тел. (495) 725-04-55

8

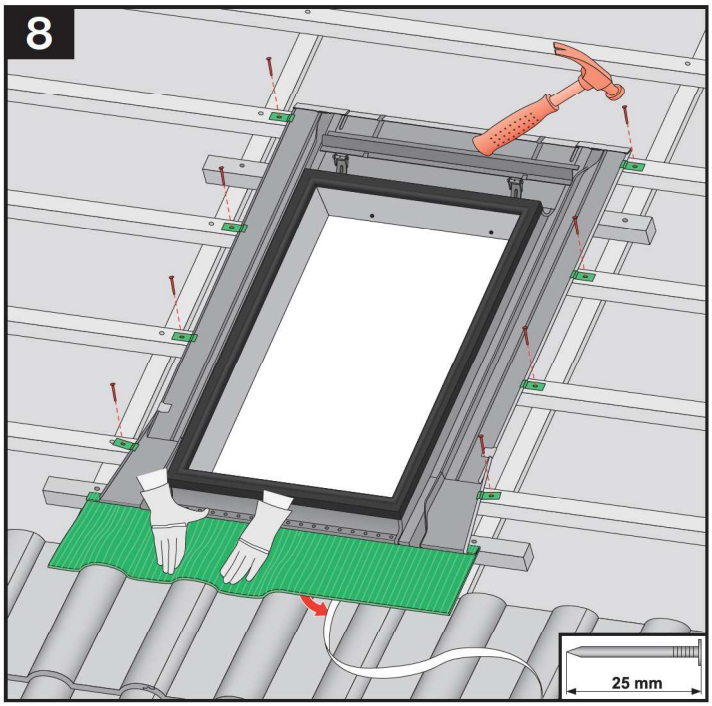

9

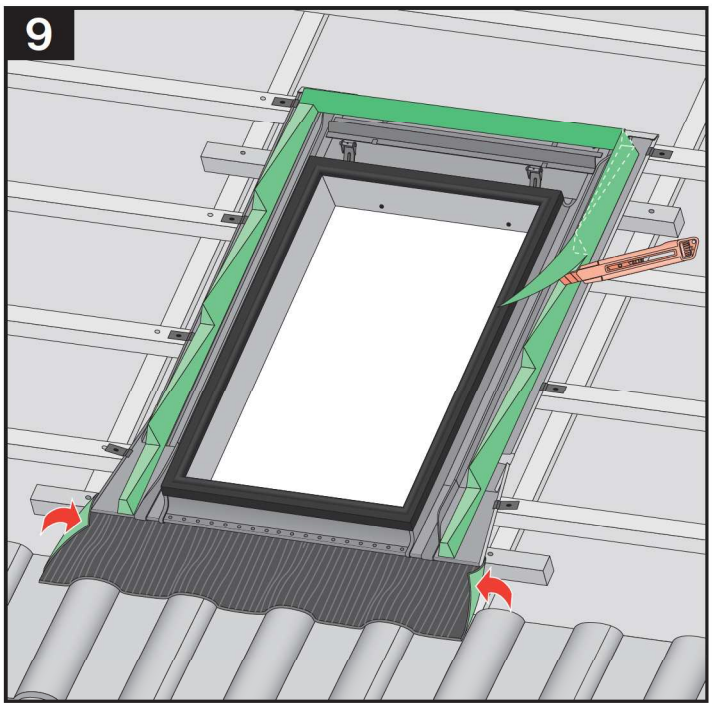

10

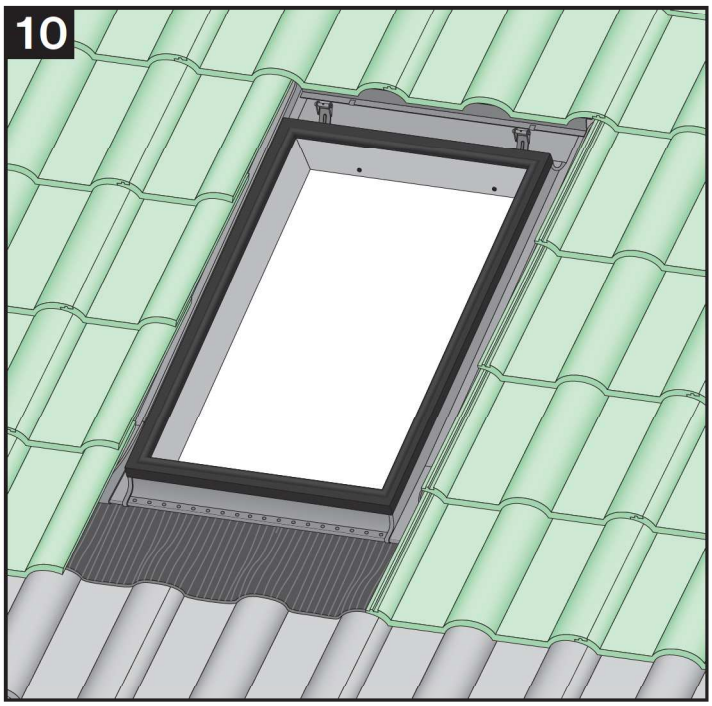

11a

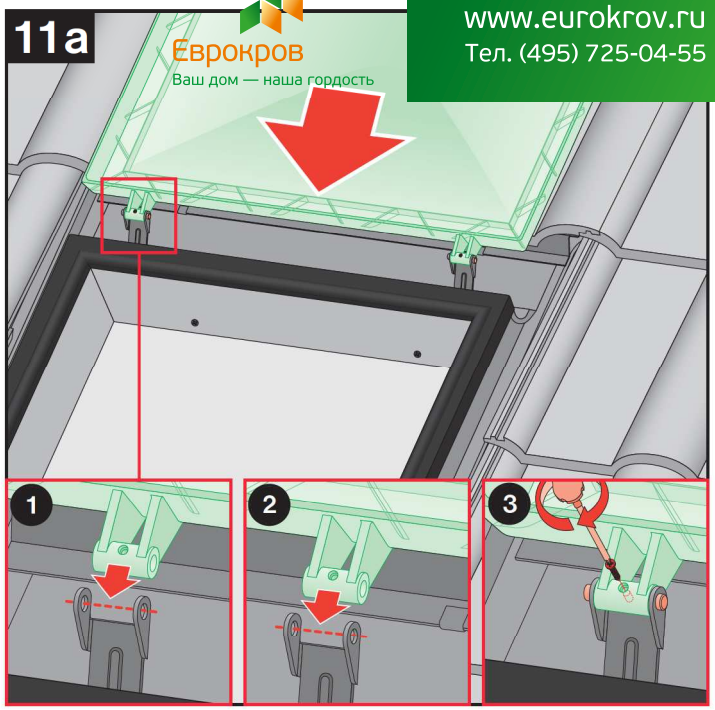

11b

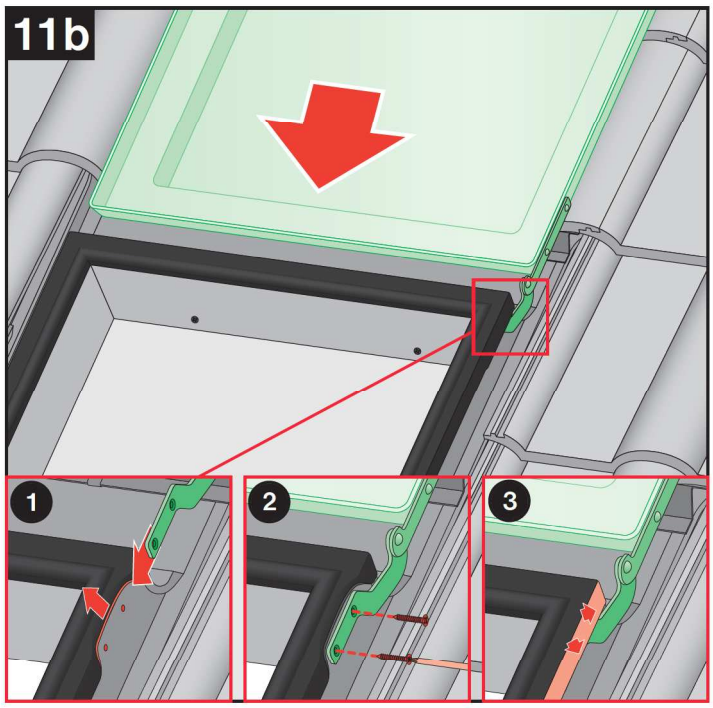
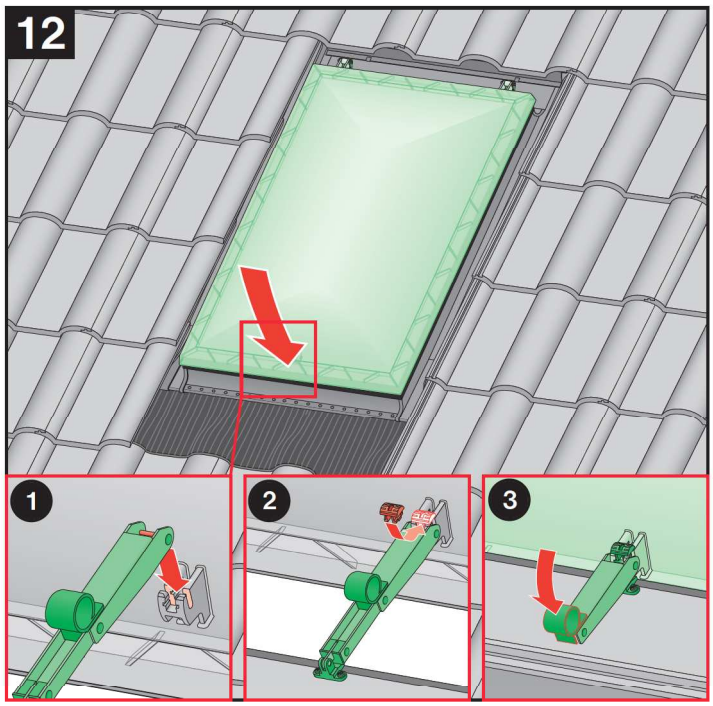
12